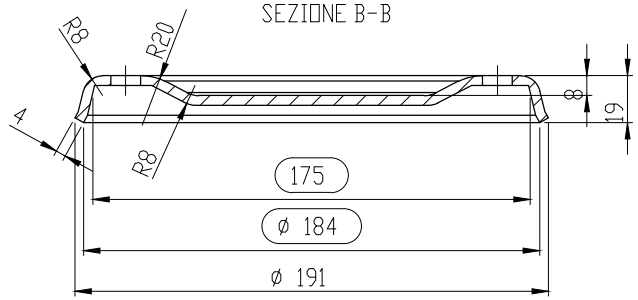

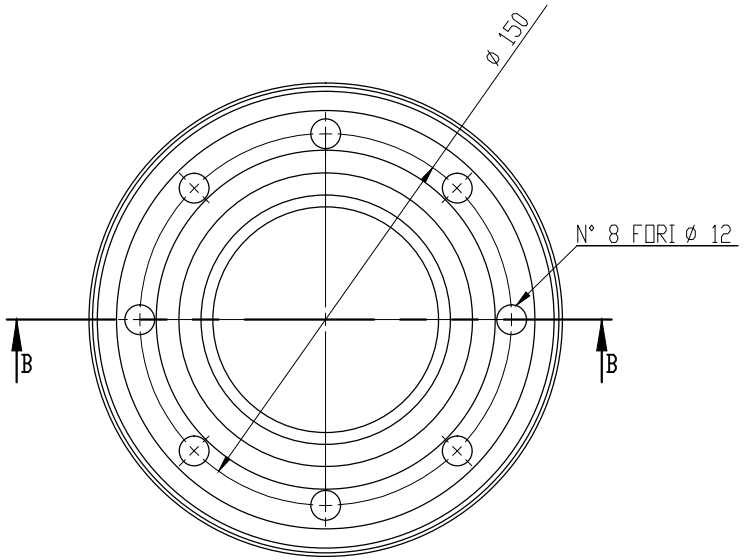

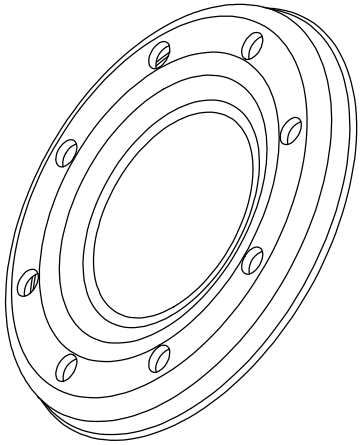

		FINITURA	MATERIALE AISI 316	TITOLO: CIECA 180		
			TRATTAMENTI			
		DATA	FIRMA			
	DISEGNATO	12/04/13		N. DISEGNO CPIX180S	REVISIONE 00	UNI ISO 2768-mK
	VALIDATO			COD.MATERIALE	SCALA 1:2	