**Meier Tobler SA**
Chemin de la Veyre-d'En-Haut B6,
1806 St-Légier-La Chiésaz
ServiceLine 0800 846 846
service.chauffage@meiertobler.ch, meiertobler.ch

La technique
du bâtiment
tout simplement

# NOTICE TECHNIQUE D'INSTALLATION ET D'UTILISATION

## Chauffe-eau en inox




## SFW 0, SFW 1, SFW 2
## SDI, SDI-DUO

Ce manuel fait partie intégrante du réservoir et doit être donnéavec lui à l'installateur/utilisateur. Le manuel doit être gardé dans une place sûre près du réservoir. Dans le cas d'un transfert ou une vente du réservoir, ce manuel d'utilisation et d'installation doit être transféré avec lui. L'installateur et l'utilisateur doivent lire attentivement ce manuel afin de respecter les spécifications techniques pour la sécurité et la mise en service correcte de l'appareil. Ne pas suivre ces directives annulera tous les droits de garantie légale et contractuelle.

L'installation, la mise en service, la maintenance et et la désactivation de l'appareil doivent être exécutées par un technicien autorisé à exercer. Une bonne installation et un entretien régulier assurent une longue vie au ballon.

**Pour des raisons de garantie, l'installateur est prié de transmettre cette notice à l'utilisateur de l'installation afin qu'il la conserve à proximité de l'appareil, à portée de main.**

**Table des matières**

INSTRUCTIONS D'INSTALLATION ET DE MAINTENANCE ..... 2
2.1 Instructions pour les Réservoirs Tampons d'eau en général ..... 2
2.2 Instructions spécifiques pour les Réservois Tampons d'Eau Chaude Sanitaire ..... 2
2.3 Instructions spécifiques pour les Réchauffeurs Électriques ..... 3
2.4 Installation ..... 4
3 INSTRUCTIONS POUR LE DÉMONTAGE/MONTAGE DU CALORIFUGEAGE ..... 5
3.1 Calorifugeage rigide ..... 5
4 PROCÉDURE POUR LA MISE EN SERVICE ET L'UTILISATION ..... 6
4.1 Procédure de remplissage ..... 6
4.2 Maintenance ..... 7
4.3 Procédure de vidange ..... 7
4.4 Procédures d'écoulement et recylage ..... 7
5 CONDITIONS DE GARANTIE ..... 7
6 Pièce de rechange ..... 7
7 Dimension et raccords ..... 8
7.1 Chauffe-eau INOX SFW0 300 – 2000 litres ..... 8
7.2 Chauffe-eau INOX SFW1 200 – 2000 litres ..... 9
7.3 Chauffe-eau INOX SFW2 300 – 2000 litres ..... 10
7.4 Chauffe-eau INOX SDI 300 – 1500 litres ..... 11
7.5 Chauffe-eau INOX SDI-DUO 400 – 1000 litres ..... 12
8 Supplémentaire ..... 13
8.1 Données techniques pour SFW1 ..... 13
8.2 Données techniques pour SFW2 ..... 13
8.3 Données techniques pour SDI ..... 14
8.4 Données techniques pour SDI-DUO ..... 14
8.5 Plaque du modèle (exemple) ..... 14

© Meier Tobler SA

Edition: 10.2026

Sous réserve d'erreurs

# INSTRUCTIONS D'INSTALLATION ET DE MAINTENANCE

## 2.1 Instructions pour les Réservoirs Tampons d'eau en général

- Installer le réservoir bien horizontale et protégé contre les intempéries, sur une base solide et stable, capable de supporter le poids d'un réservoir plein;
- Laisser suffisamment d'espace devant le réservoir pour l'exécution de l'entretien et le nettoyage; la distance du mur doit être tel qu'à permettre l'accès aux connexions et la vérification périodique;
- Le local d'installation doit être protégé du gel tel que requis par la norme DIN 4753;
- compte tenu de la possibilité de l'humidité du sol, dans les installations dans la cave, il est recommandé de placer le réservoir sur un support imperméable à l'eau;
- Prévoir un drainage adéquat dans le local technique en cas de perte du réservoir
- Le montage de l'isolation (si installé) doit être effectué avant les raccordements d'eau; ne pas effectuer de soudages ou allumer des flammes près de l'isolant pour éviter de déclencher des incendies
- Ne pas utiliser le réservoir pour des installations mobiles ou sujettes à des fortes vibrations: garantir toujours l'absence de vibrations sur le corps du ballon avec des raccords antivibrations flexibles
- Assurer l'isolation électrique du réservoir des tuyaux par des raccords diélectriques
- Prévoir des filtres en amont du réservoir, pour limiter le stockage de particules lourdes ou de résidus dans le réservoir.
- Si vous avez besoin d'installer un système de traitement de l'eau en amont du réservoir pour parvenir àux paramètres de la Loi, cela doit être dimensionné conformément aux règlements (UNI 9182, UNI CTI 8065, etc.)
- installer un réducteur de pression en amont du système, le plus loin possible du réservoir, calibré à une pression égale ou inférieure à celle maximale d'exercice admissible (EN 12897, EN 1567)
- le circuit hydraulique relié aux échangeurs de chaleur doit être équipé de:
  un dispositif de contrôle thermostatique pour empêcher la montée de la température de l'accumulation de plus de 100 °C (EN 12897)
  une valve d'arrêt automatique reliée au générateur de chaleur pour arrêter le flux de chaleur en cas de défaillance du régulateur thermostatique avant que l'eau atteigne 100 ° C (EN 12897 – EN 60730-2-9);
  une valve de décharge thermique comme sécurité supplémentaire contre la montée de la température de l'accumulation supérieure à 100 °C (EN 1490)
- Installer une valve de sécurité non excludible sur le circuit du réservoir tampon et sur le circuit des échangeurs internes éventuels; ces valves doivent être convenablement dimensionnées conformément aux lois en vigueur et doivent être étalonnées à une pression non dépassant les respectives pressions maximales d'exercice indiquées par le fabricant

Le tuyaux de refoulement et de retour de l'installation de chauffage doivent être conçus pour empêcher la circulation naturelle (pour gravité) du fluide vecteur en l'absence d'une circulation forcée.
Pendant des éventuels longues périodes d'arrêt de l'installation, veiller à ce que la température des fluides n'est pas inférieure à la valeur du point de congélation, afin de prévenir l'apparition de dommages dûs au gel.
En cas de risque de gel, le réservoir doit être chauffé ou vidé complètement. La stagnation prolongée de l'eau dans le réservoir ou dans les tuyaux à lui reliés peut favoriser la prolifération bactérienne des micro-organismes.
Si le réservoir doit contenir un ou plusieurs échangeurs inutilisés, ceux-ci doivent être vides et doivent être scellés pour empêcher l'entrée d'oxygène; l'éventuelle condensation à l'intérieur de l'échangeur de chaleur au contact de l'oxygène peut provoquer une corrosion. Le serpentin inutilisé ne doit jamais être rempli de liquide, car cela peut, générer des surpressions pendant le fonctionnement du ballon
En ce qui concerne les connexions hydrauliques, les installations mixtes sont à proscrire, car elles favorisent les réactions électrochimiques entre différents matériaux; dans les installations mixtes, prévoir l'isolation électrique entre les différents matériaux, en particulier sur les raccords qui concernent les échangeurs de chaleur (ne pas utiliser de raccords galvanisés ou en fer pour des installations sur réservoirs en acier inox);
Le raccord équipotentiel de terre doit être effectué pour le réservoir, et pour les tuyaux à lui reliés et il doit être correctement vérifié conformément à la réglementation.

## 2.2 Instructions spécifiques pour les Réservois Tampons d'Eau Chaude Sanitaire

Les réservoirs d'eau chaude sanitaire sont équipés de systèmes de protection contre la corrosion différents, allant de l'utilisation de traitements internes en émail vitrifié ou en émail, à l'utilisation de l'acier inoxydable.
L'installation doit être effectuée conformément aux règles fixées pour la protection contre la corrosion dans les canalisations d'eau (DIN 4708)
La dureté de l'eau doit être définie sur une valeur de pas moins de 10,7 ° F (> 6°DH) ; pour eau douce avec une dureté inférieure à 10,7 ° F (6° < DH) on recomande d'utiliser l'acier inoxydable.
La bonne valeur de la dureté de l'eau est autour de 15° F (8,38 ° DH).

En présence d'eau avec dureté supérieure à 18 ° F (10 ° DH), il est conseillé de ne pas soulever la température de fonctionnement à plus de 60 ° C, parce que des depôts de calcaire sur la surface du réservoir et sur la surface de l'anode de magnésium peuvent se produire, en limitant sa fonction protectrice. Dans ce cas, vous devrez planifier plus fréquents nettoyages internes. Les dommages de dépôts de calcaire ne sont pas couverts par la garantie légale et contractuelle. Per la rimozione del calcare non usare assolutamente utensili metallici, ma preferire utensili in plastica o legno
La puissance encroûtante contenue dans l'eau du réservoir sanitaire mesurée à la température maximale de fonctionnement par l'indice de Langelier, doit être entre 0 et + 0,4.
La concentration de chlorures dans l'eau ne doit pas dépasser 70 mg/l.
Il est nécessaire de prévoir le rinçage des lignes avant la mise en service du réservoir, parce que des impuretés ou des copeaux peuvent être porteurs de corrosion à l'intérieur du réservoir (surtout pour les réservoirs en acier inoxydable).
Le raccord de l'eau froide doit être exécuté en conformité avec la norma DIN 1988 et DIN 4753.1.
Afin de protéger l'utilisateur des brûlures causées par l'eau trop chaude il est nécessaire d'installer une valve mélangeuse pour eau sanitaire qui garantit une limite maximale à la température de l'eau disponible pour l'utilisateur.

| | |
|---|---|
| DN 120 / 180 mm | 65 Nm |
| DN 200 / 280 mm | 75 Nm |
| DN 400 / 480 mm | 90 Nm |
| DN 500 / 620 mm | 120 Nm |

**Vérifier à nouveau les joints de la bride après environ 2 heures de température maximale et resserrer les vis.**

## 2.3 Instructions spécifiques pour les Réchauffeurs Électriques

Le réchauffeur électrique peut être actionné après le remplissage du réservoir d'eau auquel il est attaché, pour éviter toute surchauffe des éléments dans l'air avec une consécutive combustion des mêmes.
Si vous utilisez une résistance électrique à immersion, vérifier que cela a un dispositif thermostatique de contrôle et une protection de la surchauffe et utiliser la connexion appropriée sur le ballon.
La résistance électrique doit être isolé électriquement de la massa du ballon.
La résistance électrique doit être connectée au système de terre.
L'utilisation de réchauffeurs électriques avec des eaux civiles/industrielles riches de calcaire conduit à une vérification fréquente de l'état de dépôt sur les éléments. Les dépôts de calcaire sur les éléments de chauffage peuvent altérer le fonctionnement du thermostat de sécurité encourageant les phénomènes de corrosion du serpentin de chauffage.



**Prière d'en tenir compte impérativement :**

**À la suite de dommages survenus malgré une mise à terre de l'installation, nous exigeons expressément une mise à terre supplémentaire pour l'accumulateur / chauffe-eau, ainsi que l'utilisation de raccords de séparation isolants dans tous cas de figure.**
**Si l'accumulateur / chauffe-eau ne dispose pas d'une mise à terre séparée et de raccords de séparation isolants, nous nous réservons le droit d'annuler la couverture de garantie.**

## 2.4 Installation

**Toutes les conduites de raccordement alimentant l'accumulateur doivent être munies de fixations démontables (raccords à visser/brides). Les joints en téflon pour tubes filetés sont à éviter.**

Toutes les conduites de raccordement doivent être dimensionnées, réalisées et vérifiées selon les réglementations techniques, normes et directives en vigueur, le tout en corrélation avec l'usage souhaité et le medium utilisé.

Schéma de raccordement (selon DIN 1988)

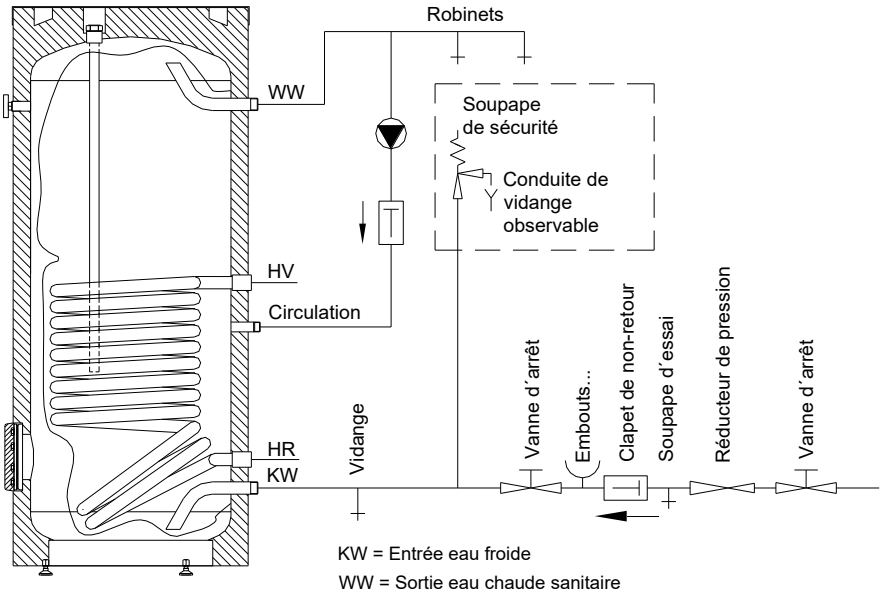

# 3 INSTRUCTIONS POUR LE DÉMONTAGE/MONTAGE DU CALORIFUGEAGE

Veuillez lire les points suivants attentivement avant le montage du calorifugeage

## 3.1 Calorifugeage rigide

***Informations générales***

- Pour le montage de calorifugeage sur réservoirs avec une capacité jusqu'à 1500 l, deux personnes sont suffisants, pour des capacités supérieures, trois ou plus personnes sont nécessaires
- Pour le montage du manteau externe et en particulier pour la fermeture le la charnière éclair des outils mécaniques tels que des pinces, ou plus ne sont pas nécessaires.
- Le calorifugeage pour des réservoirs de grande taille peut être composé de plusieurs parties

***Dépose de l'isolation (modèles à partir de 800 l.)***

Pour retirer le chauffe-eau de la palette, il faut enlever l'isolation.

1. Enlever l'embalage de protection extérieur en ayant soin de ne pas endommager le manteau du calorifugeage Enlever le couverde supérieur en plastique et enlever les rosettes, si présentes, de toutes les connexions
2. Débloquer le profil de fermeture verticale en procédant du haut vers le bas; cette opération peut être facilitée en approchant parmi eux les parties de manteau liées au profil
3. Le manteau, réalisé en matiériel plastique, doit être manié avec soin par au moin deux ou trois gens. Enlever le manteau en prêtant la maxime attentin à ne le pas endommager et à le poser sur une surface plate
4. Enlever l'isolement de couverture supérieur s'il résulte séparé des parois latérales. Couper en correspondance des joints verticaux des coques les rubans adhésifs éventuels fixés autour du calorifugeage
5. Enlever les coques isolantes latérales autour du réservoir










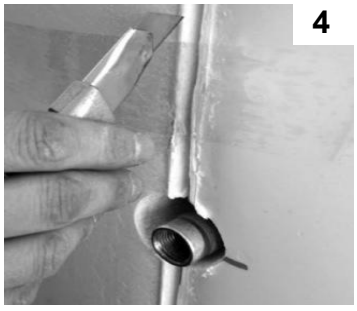




***Montage***

6. Avant d'assembler les coquilles sur le réservoir, appliquer la bandde d'éponge adhésive fournie en correspondance de la soudure de circonférence inférieure et supérieure des bouts. Appliquer aussi les rondelles d'éponge sur toutes les connexions du réservoir ; ces mesures limiteront des possibles phénomènes de circulation entre l'isolant et le réservoir (effet cheminée)
7. Approcher les coques percées aux attaques respectives
8. pour les tenir adhérentes au réservoir, s'aider avec du ruban adhésif
9. A l'aide de 2-3 personnes, placer le manteau synthétique sur l'isolation en mousse dure, tout en veillant à ce que les trous correspondent aux raccords adéquats.
10. Fermer le manteau au moyen du profil.
11. Apposer le couvercle supérieur, installer le thermomètre et placer toutes les rosaces sur les raccords.













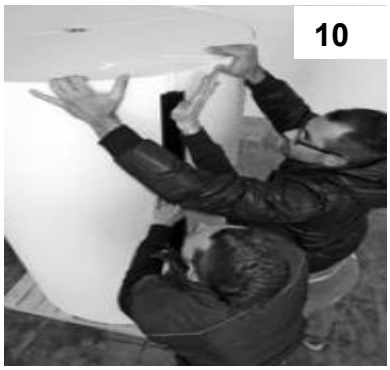





# 4 PROCÉDURE POUR LA MISE EN SERVICE ET L'UTILISATION

## 4.1 Procédure de remplissage

- NE PAS allumer aucune source de chaleur raccordée au ballon jusqu'à son remplissage complet;
- Vérifier que toutes les exigences d'installation, électriques et de sécurité ont été respectées;
- Vérifier que tous les raccordements hydrauliques et électriques sont faits correctement;
- Assurez-vous que les connexions inutilisées sont fermées avec des bouchon d'étanchéité et calorifugèes thermiquement;
- Ouvrir le robinet d'évent raccordé au ballon qui est sur le système et commencer lentement le remplissage;
- Vérifier le serrage des connexions et des écoutilles (vérifiez l'étanchéité des vis des écoutilles après deux heures d'exercice à la température maximale), les dommages causés par des connexions non scellées ne tombent pas sous la garantie légale et contractuelle du fabricant
- Attendre le remplissage de l'unité et vérifier le nettoyage de l'air depuis le robinet ouvert; Laisser sortir de l'eau pour permettre le lavage de la tuyauterie;
- Fermer le robinet d'évent;
- Ouvrez les robinets restants afin d'éliminer l'air résiduel dans le système;
- Fermez tous les robinets et vérifiez les éventuelles fuites d'eau sur le système;
- Remplir les circuits de l'échangeur interne que intéressent le réservoir tampon;
- Tester manuellement la valve de régulation de pression et les valves de sécurité sur chacun des systèmes hydrauliques, en s'assurant que l'eau s'écoule librement du décharge;

## 4.2 Maintenance

- Effectuer au moins une fois par an les procédures de révision et de maintenance du système, en confiant la tâche à une entreprise spécialisée; en particulier:
- Vous devrez tester la fonctionnalité des dispositifs de sécurité (soupapes de sûreté, thermostats, etc.)
- Nettoyage des filtres en amont du réservoir;
- Vérification de l'éntaincheté des connexions et de la garniture des écoutilles présentes, après l'ouverture de la brida une;
- La vérification du nettoyage interne du réservoir et sa fréquence sont liées à la qualité de l'eau qu'il contient et à la température d'utilisation, ces aspects doivent être pris en compte; pour le nettoyage des outils de métal pointus ne doivent pas être utilisés: ils pourraient endommager la surface interne du réservoir; les dommages dûs aux dépôts calcaires ne sont pas couverts par la garantie légale ou contractuelle;
- En cas de Réservoirs Tampons d'eau chaud sanitaire vérifier l'efficacité du dispositif de protection cathodique;

## 4.3 Procédure de vidange

- Vérifier que les sources de chaleur raccordées au ballon sont éteintes, et les connexions électriques sont déconnectées;
- Arrêter l'approvisionnement d' eau au réservoir tampon;
- Ouvrir un robinet d'évent sur le système où le ballon est attaché pour permettre l'entrée d'air dans le système;
- Ouvrir le décharge du système, en faisant attention à l'haute température de l'eau car elle peut causer des dommages ou des blessures.

## 4.4 Procédures d'écoulement et recylage

- la société qui installe le produit est responsable de l'écoulement de l'emballage;
- le produit est fait de nombreux matériaux recyclables;
- les produits et les accessoires ne peuvent pas être éliminés avec les déchets ménagers, ils doivent être éliminés par un personnel qualifié et autorisé dans le respect de tous les règlements environnementaux du pays d'installation.

# 5 CONDITIONS DE GARANTIE

Le Fabricant reconnait la garantie pour les vices de matériau et de fabrication sur les ballons de sa production dans les conditions normales d'installation, utilisation et entretien du produit revendiqué.
La garantie est annulée si les spécifications d'installation qui sont sous la rubrique "INSTRUCTION D'INSTALLATION ET MAINTENANCE" ne sont pas respectées.
Si l'utilisateur ou l'installateur détecte des problèmes techniques ou fonctionnels sur le produit acheté, il doit immédiatement contacter le revendeur; Vous ne devriez pas commencer le travail sans l'autorisation du fabricant ou d'un revendeur direct, car des possibles altérations ou réparations peuvent annuler la garantie.
La période de garantie commence à partir de la date indiquée sur le certificat de livraison, prouvée par le numéro de série sur l'étiquette du réservoir. Cette durée ne s'étend pas et elle ne se renouvele pas après un remplacement sous garantie.

# 6 Pièce de rechange

| Fournisseur N° d'art. | Description |
|---|---|
| 58750.211 | Joint de bride Ø 180 |
| 58750.212 | Joint de bride Ø 280 |
| 58750.224 | Joint de bride Ø 480 |
| 715622 | Thermomètre 0-120° |
| 716137 | Pieds M 12 (Set á 3 Piéce) |
| 58750.901 | Rosace noir 1/2" zu SHW,SFW,SDI |
| 58750.902 | Rosace noir 3/4" zu SHW,SFW,SDI |
| 58750.903 | Rosace noir 1" zu SHW,SFW,SDI |
| 58750.904 | Rosace noir 1 1/4" zu SHW,SFW,SDI |
| 58750.905 | Rosace noir 1 1/2" zu SHW,SFW,SDI |
| 58750.906 | Rosace noir 2" zu SHW,SFW,SDI |

# 7 Dimension et raccords

## 7.1 Chauffe-eau INOX SFW0 300 – 2000 litres

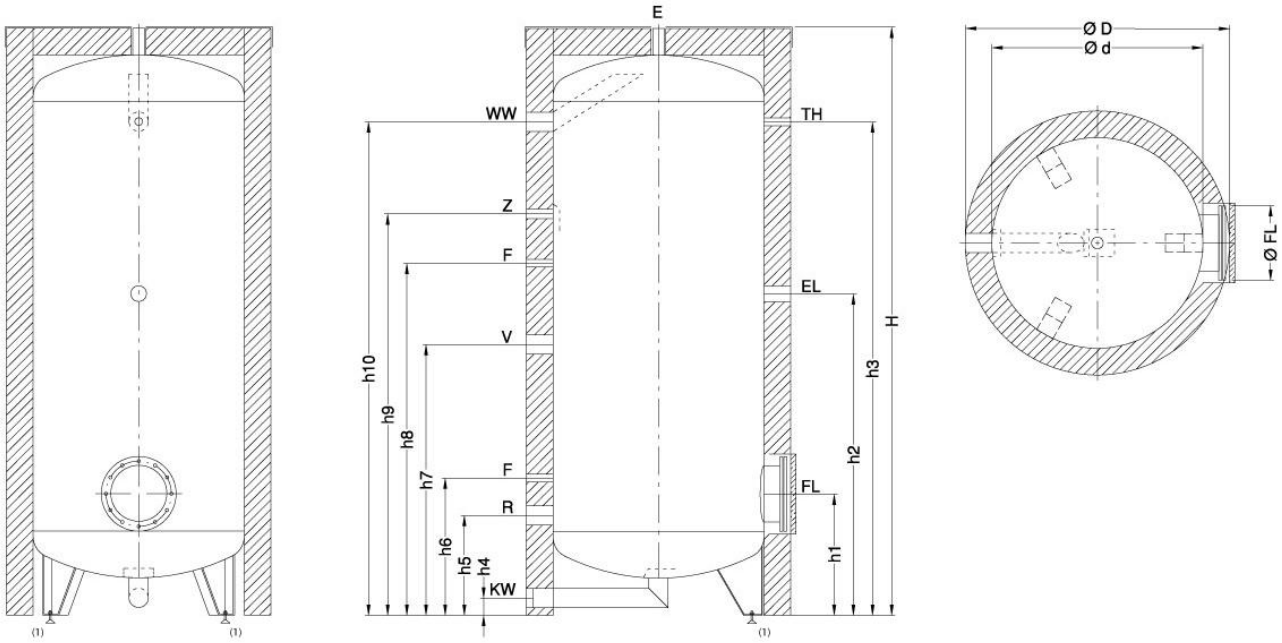


**Désignation des manchons et brides**

| | | | |
|---|---|---|---|
| WW | Eau chaude | Z | Circulation |
| KW | Eau froide | TH | Thermomètre ½" |
| V | Charge aller | F | Doit de gant pour sonde ½" |
| R | Charge retour | EL | Manchon pour corps de chauffe électrique |
| FL | Bride | E | Purge |
| (1) | Jusqu'à 600 l. Pieds réglables 10-40 mm | | |

| **Type SFW0** | | **305** | **405** | **505** | **605** | **805** | **1005** | **1255** | **1505** | **1755** | **2005** |
|---|---|---|---|---|---|---|---|---|---|---|---|
| Contenance | l | 290 | 415 | 500 | 586 | 752 | 933 | 1280 | 1495 | 1770 | 2123 |
| Press. service max. | bar | 6 | 6 | 6 | 6 | 6 | 6 | 6 | 6 | 6 | 6 |
| Pression d'essai | bar | 9 | 9 | 9 | 9 | 9 | 9 | 9 | 9 | 9 | 9 |
| Poids net | kg | 59 | 69 | 80 | 90 | 119 | 140 | 191 | 224 | 279 | 306 |
| Dimensions (mm) | Ø d | 500 | 650 | 650 | 650 | 790 | 790 | 950 | 1000 | 1100 | 1200 |
| | Ø D | 600 | 750 | 750 | 750 | 990 | 990 | 1150 | 1200 | 1300 | 1400 |
| | H | 1690 | 1495 | 1745 | 1995 | 1840 | 2200 | 2190 | 2220 | 2245 | 2270 |
| | h1 | 395 | 410 | 410 | 410 | 475 | 475 | 555 | 660 | 655 | 680 |
| | h2 | 970 | 900 | 665 | 1135 | 1070 | 1205 | 1210 | 1180 | 1290 | 1285 |
| | h3 | 1445 | 1225 | 1475 | 1725 | 1495 | 1850 | 1805 | 1815 | 1825 | 1820 |
| | h4 | 55 | 60 | 60 | 60 | 65 | 65 | 85 | 80 | 70 | 65 |
| | h5 | 325 | 350 | 350 | 360 | 385 | 385 | 445 | 460 | 465 | 49 |
| | h6 | 445 | 470 | 470 | 490 | 515 | 515 | 575 | 590 | 595 | 620 |
| | h7 | 885 | 775 | 940 | 940 | 960 | 1015 | 1035 | 1015 | 1155 | 1135 |
| | h8 | 135 | 955 | 1110 | 1260 | 1150 | 1320 | 1370 | 1380 | 1400 | 1400 |
| | h9 | 1165 | 1060 | 1230 | 1375 | 1300 | 1505 | 1530 | 1545 | 1565 | 1565 |
| | h10 | 1445 | 1225 | 1475 | 1725 | 1495 | 1850 | 1805 | 1815 | 1825 | 1820 |
| Ø de la bride en mm | FL | 180 | 180 | 180 | 180 | 280 | 280 | 280 | 480 | 480 | 480 |
| Hauteur d'introd. | mm | 1810 | 1690 | 1910 | 2150 | 1900 | 2250 | 2260 | 2300 | 2330 | 2370 |
| Raccords | KW (f) | 1½" | 1½" | 1½" | 1½" | 2" | 2" | 2" | 2" | 2" | 2" |
| | WW (f) | 1½" | 1½" | 1½" | 1½" | 2" | 2" | 2" | 2" | 2" | 2" |
| | R (f) | 1½" | 1½" | 1½" | 2" | 2" | 2" | 2" | 2" | 2" | 2" |
| | V (f) | 1½" | 1½" | 1½" | 2" | 2" | 2" | 2" | 2" | 2" | 2" |
| | EL (f) | 1½" | 1½" | 1½" | 1½" | 1½" | 1½" | 1½" | 1½" | 1½" | 1½" |
| | E (f) | 1" | 1" | 1" | 1" | 1" | 1" | 1" | 1" | 1" | 1" |
| | Z (f) | ¾" | ¾" | ¾" | ¾" | ¾" | ¾" | ¾" | ¾" | ¾" | 1" |
| | F / TH (f) | ½" | ½" | ½" | ½" | ½" | ½" | ½" | ½" | ½" | ½" |

## 7.2 Chauffe-eau INOX SFW1 200 – 2000 litres

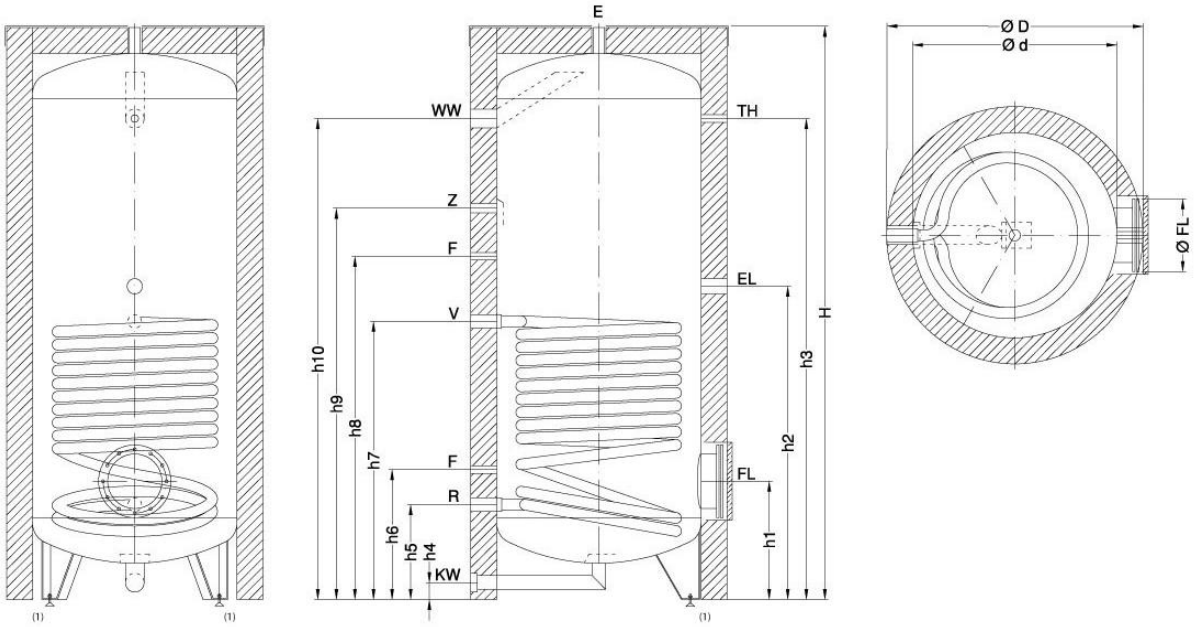


**Désignation des manchons et brides**

| | | | |
|---|---|---|---|
| WW | Eau chaude | ZK | Circulation |
| KW | Eau froide | TH | Thermomètre ½" |
| V | Aller échangeur | F | Doit de gant pour sonde ½" |
| R | Retour échangeur | EL | Manchon pour corps de chauffe électrique |
| FL | Bride | E | Purge |
| (1) | Jusqu'à 600 l. Pieds réglables 10-40 mm | | |

| **Type SFW1** | | **205** | **305** | **405** | **505** | **605** | **805** | **1005** | **1255** | **1505** | **1755** | **2005** |
|---|---|---|---|---|---|---|---|---|---|---|---|---|
| Contenance | l | 204 | 277 | 396 | 481 | 564 | 720 | 896 | 1242 | 1459 | 1734 | 2088 |
| Press. service max. | bar | 6 | 6 | 6 | 6 | 6 | 6 | 6 | 6 | 6 | 6 | 6 |
| Pression d'essai | bar | 9 | 9 | 9 | 9 | 9 | 9 | 9 | 9 | 9 | 9 | 9 |
| Poids net | kg | 64 | 75 | 90 | 101 | 114 | 149 | 175 | 227 | 264 | 318 | 346 |
| Dimensions (mm) | Ø d | 500 | 500 | 650 | 650 | 650 | 790 | 790 | 950 | 1000 | 1100 | 1200 |
| | Ø D | 600 | 600 | 750 | 750 | 750 | 990 | 990 | 1150 | 1200 | 1300 | 1400 |
| | H | 1440 | 1690 | 1495 | 1745 | 1995 | 1840 | 2200 | 2190 | 2220 | 2245 | 2270 |
| | h1 | 395 | 395 | 410 | 410 | 410 | 475 | 475 | 555 | 660 | 655 | 680 |
| | h2 | 870 | 970 | 900 | 995 | 1135 | 1070 | 1205 | 1210 | 1180 | 1290 | 1285 |
| | h3 | 1195 | 1445 | 1225 | 1475 | 1725 | 1495 | 1850 | 1805 | 1815 | 1825 | 1820 |
| | h4 | 55 | 55 | 60 | 60 | 60 | 65 | 65 | 85 | 80 | 70 | 65 |
| | h5 | 325 | 325 | 340 | 340 | 340 | 375 | 375 | 435 | 480 | 485 | 510 |
| | h6 | 435 | 435 | 450 | 450 | 450 | 500 | 500 | 555 | 660 | 655 | 680 |
| | h7 | 775 | 870 | 845 | 855 | 980 | 990 | 1090 | 1075 | 1015 | 1010 | 1035 |
| | h8 | 940 | 1035 | 955 | 1110 | 1260 | 1150 | 1320 | 1370 | 1380 | 1400 | 1400 |
| | h9 | 1050 | 1165 | 1060 | 1230 | 1375 | 1300 | 1505 | 1530 | 1514 | 1565 | 1565 |
| | h10 | 1195 | 1445 | 1225 | 1475 | 1725 | 1495 | 1850 | 1805 | 1815 | 1825 | 1820 |
| Ø de la bride en mm | FL | 180 | 180 | 180 | 180 | 180 | 280 | 280 | 280 | 480 | 480 | 480 |
| Hauteur d'introd. | mm | 1570 | 1810 | 1690 | 1910 | 2150 | 1900 | 2250 | 2260 | 2300 | 2330 | 2370 |
| Raccords | KW (f) | 1½" | 1½" | 1½" | 1½" | 1½" | 2" | 2" | 2" | 2" | 2" | 2" |
| | WW (f) | 1½" | 1½" | 1½" | 1½" | 1½" | 2" | 2" | 2" | 2" | 2" | 2" |
| | R (f) | 1" | 1" | 1" | 1" | 1" | 1¼" | 1¼" | 1¼" | 1½" | 1½" | 1½" |
| | V (f) | 1" | 1" | 1" | 1" | 1" | 1¼" | 1¼" | 1¼" | 1½" | 1½" | 1½" |
| | EL (f) | 1½" | 1½" | 1½" | 1½" | 1½" | 1½" | 1½" | 1½" | 1½" | 1½" | 1½" |
| | E (f) | 1" | 1" | 1" | 1" | 1" | 1" | 1" | 1" | 1" | 1" | 1" |
| | Z (f) | ¾" | ¾" | ¾" | ¾" | ¾" | ¾" | ¾" | ¾" | ¾" | 1" | 1" |
| | F / TH (f) | ½" | ½" | ½" | ½" | ½" | ½" | ½" | ½" | ½" | ½" | ½" |
| Surface d'échange | $m^2$ | 1.20 | 1.40 | 1.95 | 1.95 | 2.20 | 2.70 | 3.20 | 3.20 | 3.60 | 3.60 | 3.60 |
| Cont. échangeur | l | 8.4 | 9.8 | 13.7 | 13.7 | 15.4 | 24.3 | 28.8 | 28.8 | 25.2 | 25.2 | 25.2 |
| Press. service max. | bar | 10 | 10 | 10 | 10 | 10 | 10 | 10 | 10 | 10 | 10 | 10 |



Sous réserve d'erreurs

## 7.3 Chauffe-eau INOX SFW2 300 – 2000 litres

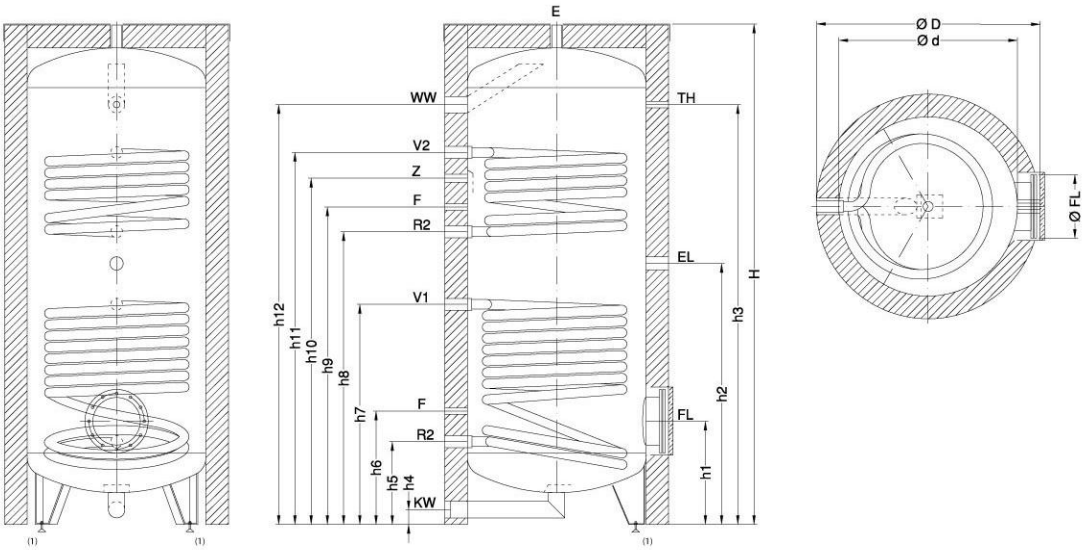


**Désignation des manchons et brides**

| | | | |
|---|---|---|---|
| WW | Eau chaude | FL | Bride |
| KW | Eau froide | Z | Circulation |
| V1 | Aller échangeur inférieur | TH | Thermomètre ½" |
| R1 | Retour échangeur inférieur | F | Doit de gant pour sonde ½" |
| V2 | Aller échangeur supérieur | EL | Manchon pour corps de chauffe électrique |
| R2 | Retour échangeur supérieur | E | Purge |
| (1) | Jusqu'à 600 l. Pieds réglables 10-40 mm | | |

| **Type SFW2** | | **305** | **405** | **505** | **605** | **805** | **1005** | **1255** | **1505** | **1755** | **2005** |
|---|---|---|---|---|---|---|---|---|---|---|---|
| Contenance | l | 273 | 393 | 477 | 557 | 717 | 882 | 1214 | 1422 | 1685 | 2036 |
| Press. service max. | bar | 6 | 6 | 6 | 6 | 6 | 6 | 6 | 6 | 6 | 6 |
| Pression d'essai | bar | 9 | 9 | 9 | 9 | 9 | 9 | 9 | 9 | 9 | 9 |
| Poids net | kg | 79 | 93 | 105 | 122 | 158 | 188 | 253 | 292 | 358 | 392 |
| Dimensions (mm) | Ø d | 500 | 650 | 650 | 650 | 790 | 790 | 950 | 1000 | 1100 | 1200 |
| | Ø D | 600 | 750 | 750 | 750 | 990 | 990 | 1150 | 1200 | 1300 | 1400 |
| | H | 1690 | 1495 | 1745 | 1995 | 1840 | 2200 | 2190 | 2220 | 2245 | 2270 |
| | h1 | 395 | 410 | 410 | 410 | 475 | 475 | 555 | 660 | 665 | 695 |
| | h2 | 820 | 710 | 900 | 1000 | 930 | 1150 | 1170 | 1250 | 1265 | 1230 |
| | h3 | 1445 | 1225 | 1475 | 1725 | 1495 | 1850 | 1805 | 1815 | 1825 | 1820 |
| | h4 | 55 | 60 | 60 | 60 | 65 | 65 | 85 | 80 | 70 | 65 |
| | h5 | 325 | 340 | 340 | 340 | 375 | 375 | 435 | 440 | 445 | 475 |
| | h6 | 435 | 450 | 450 | 450 | 500 | 500 | 555 | 660 | 665 | 745 |
| | h7 | 655 | 650 | 695 | 775 | 860 | 990 | 1070 | 1175 | 1180 | 1150 |
| | h8 | 905 | 770 | 990 | 1120 | 1000 | 1235 | 1255 | 1315 | 1340 | 1310 |
| | h9 | 1035 | 880 | 1100 | 1260 | 1110 | 1385 | 1405 | 1435 | 1455 | 1425 |
| | h10 | 1165 | 985 | 1215 | 1375 | 1240 | 1505 | 1525 | 1545 | 1565 | 1545 |
| | h11 | 1295 | 1100 | 1330 | 1500 | 1360 | 1640 | 1655 | 1665 | 1690 | 1670 |
| | h12 | 1445 | 1225 | 1475 | 1725 | 1495 | 1850 | 1805 | 1815 | 1825 | 1820 |
| Ø de la bride en mm | FL | 180 | 180 | 180 | 180 | 280 | 280 | 280 | 480 | 480 | 480 |
| Hauteur d'introd. | mm | 1810 | 1690 | 1910 | 2150 | 1900 | 2250 | 2260 | 2300 | 2330 | 2370 |
| Raccords | KW (f) | 1½" | 1½" | 1½" | 1½" | 2" | 2" | 2" | 2" | 2" | 2" |
| | WW (f) | 1½" | 1½" | 1½" | 1½" | 2" | 2" | 2" | 2" | 2" | 2" |
| | L1 (f) | 1" | 1" | 1" | 1" | 1" | 1¼" | 1¼" | 1¼" | 1¼" | 1¼" |
| | V1 (f) | 1" | 1" | 1" | 1" | 1" | 1¼" | 1¼" | 1¼" | 1¼" | 1¼" |
| | L2 (f) | 1" | 1" | 1" | 1" | 1" | 1¼" | 1¼" | 1¼" | 1¼" | 1¼" |
| | V2 (f) | 1" | 1" | 1" | 1" | 1" | 1¼" | 1¼" | 1¼" | 1¼" | 1¼" |
| | EL (f) | 1½" | 1½" | 1½" | 1½" | 1½" | 1½" | 1½" | 1½" | 1½" | 1½" |
| | E (f) | 1" | 1" | 1" | 1" | 1" | 1" | 1" | 1" | 1" | 1" |
| | Z (f) | ¾" | ¾" | ¾" | ¾" | ¾" | ¾" | ¾" | ¾" | 1" | 1" |
| | F / TH (f) | ½" | ½" | ½" | ½" | ½" | ½" | ½" | ½" | ½" | ½" |
| Surface d'échange ($m^2$) | inférieur | 0.75 | 1.10 | 1.25 | 1.65 | 2.00 | 2.50 | 3.20 | 3.75 | 4.40 | 4.60 |
| Cont. échangeur | l | 5.3 | 7.7 | 8.8 | 11.6 | 14.0 | 22.5 | 28.2 | 33.8 | 39.6 | 41.0 |
| Surface d'échange ($m^2$) | supérieur | 1.00 | 1.10 | 1.10 | 1.25 | 1.50 | 1.90 | 2.40 | 2.40 | 2.80 | 2.80 |
| Cont. échangeur | l | 7.0 | 7.7 | 7.7 | 8.8 | 10.5 | 17.1 | 21.6 | 21.6 | 25.2 | 25.2 |
| Press. service max. | bar | 10 | 10 | 10 | 10 | 10 | 10 | 10 | 10 | 10 | 10 |

## 7.4 Chauffe-eau INOX SDI 300 – 1500 litres

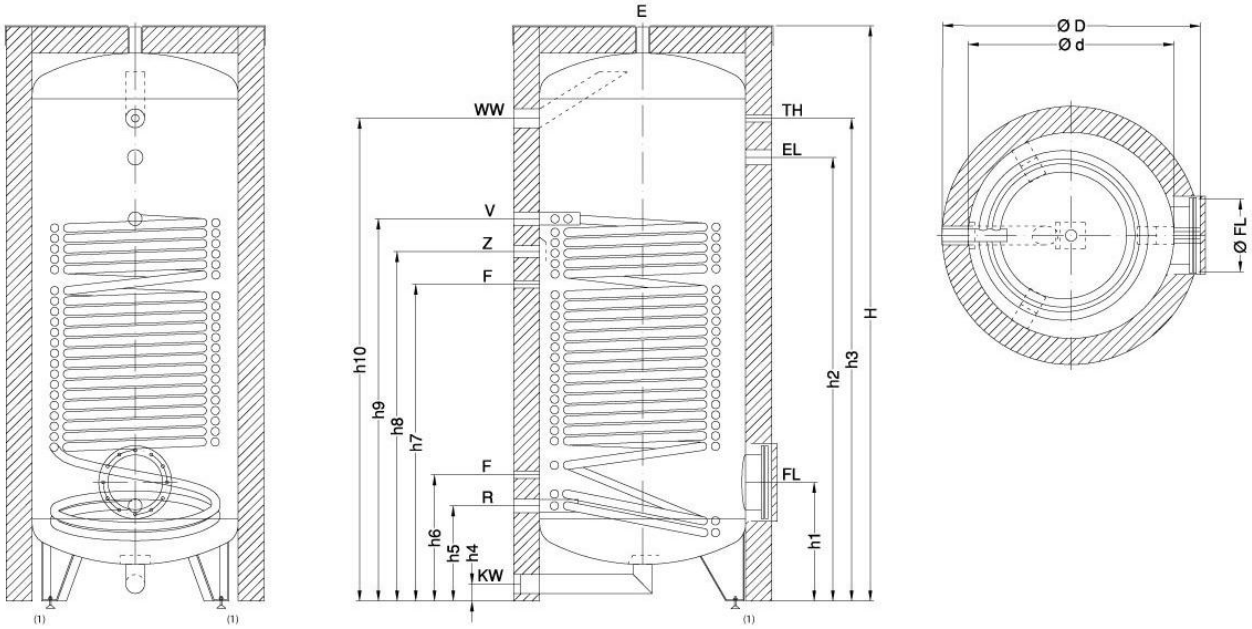


**Désignation des manchons et brides**

| | | | |
|---|---|---|---|
| LV | Aller échangeur | ZK | Circulation |
| LR | Retour échangeur | TH | Thermomètre ½" |
| WW | Eau chaude | F | Doit de gant pour sonde ½" |
| KW | Eau froide | E | Purge |
| FL | Bride | | |
| (1) | Jusqu'à 500 l. Pieds réglables 10-40 mm | | |

| **Type SDI** | | **307** | **407** | **507** | **807** | **1007** | **1257** | **1507** |
|---|---|---|---|---|---|---|---|---|
| Contenance | l | 255 | 368 | 442 | 681 | 845 | 1187 | 1389 |
| Press. service max. | bar | 6 | 6 | 6 | 6 | 6 | 6 | 6 |
| Pression d'essai | bar | 9 | 9 | 9 | 9 | 9 | 9 | 9 |
| Poids net | kg | 99 | 122 | 146 | 199 | 239 | 296 | 315 |
| Dimensions (mm) | Ø d | 500 | 650 | 650 | 790 | 790 | 950 | 1000 |
| | Ø D | 600 | 750 | 750 | 990 | 990 | 1150 | 1200 |
| | H | 1690 | 1495 | 1745 | 1840 | 2200 | 2190 | 2220 |
| | h1 | 395 | 410 | 410 | 475 | 475 | 555 | 570 |
| | h2 | -- | -- | -- | 1365 | 1700 | 1655 | 1665 |
| | h3 | 1445 | 1225 | 1475 | 1505 | 1850 | 1805 | 1815 |
| | h4 | 55 | 60 | 60 | 65 | 65 | 85 | 80 |
| | h5 | 325 | 350 | 350 | 375 | 375 | 375 | 480 |
| | h6 | 440 | 465 | 465 | 500 | 500 | 555 | 610 |
| | h7 | 875 | 795 | 920 | 960 | 1160 | 1125 | 1135 |
| | h8 | 1040 | 910 | 1060 | 1145 | 1340 | 1285 | 1300 |
| | h9 | 1215 | 1090 | 1250 | 1305 | 1535 | 1470 | 1515 |
| | h10 | 1445 | 1225 | 1475 | 1505 | 1850 | 1805 | 1815 |
| Ø de la bride en mm | FL | 180 | 180 | 180 | 280 | 280 | 280 | 280 |
| Hauteur d'introd. | mm | 1810 | 1690 | 1910 | 1900 | 2250 | 2260 | 2290 |
| Raccords | KW (f) | 1" | 1¼" | 1¼" | 1½" | 2" | 2" | 2" |
| | WW (f) | 1" | 1¼" | 1¼" | 1½" | 2" | 2" | 2" |
| | R1 (f) | 1¼" | 1¼" | 1¼" | 1¼" | 1¼" | 1¼" | 1¼" |
| | V1 (f) | 1¼" | 1¼" | 1¼" | 1¼" | 1¼" | 1¼" | 1¼" |
| | EL (f) | -- | -- | -- | 1½" | 1½" | 1½" | 1½" |
| | E (f) | 1" | 1" | 1" | 1" | 1" | 1" | 1" |
| | Z (f) | ¾" | ¾" | ¾" | ¾" | 1" | 1" | 1" |
| | F / TH (f) | ½" | ½" | ½" | ½" | ½" | ½" | ½" |
| Surface d'échange | m2 | 3.60 | 4.80 | 6.00 | 7.20 | 9.00 | 9.50 | 10.00 |
| Cont. échangeur | l | 25.2 | 33.6 | 42.0 | 50.4 | 63.0 | 66.5 | 70.0 |
| Press. service max. | bar | 10 | 10 | 10 | 10 | 10 | 10 | 10 |

## 7.5 Chauffe-eau INOX SDI-DUO 400 – 1000 litres

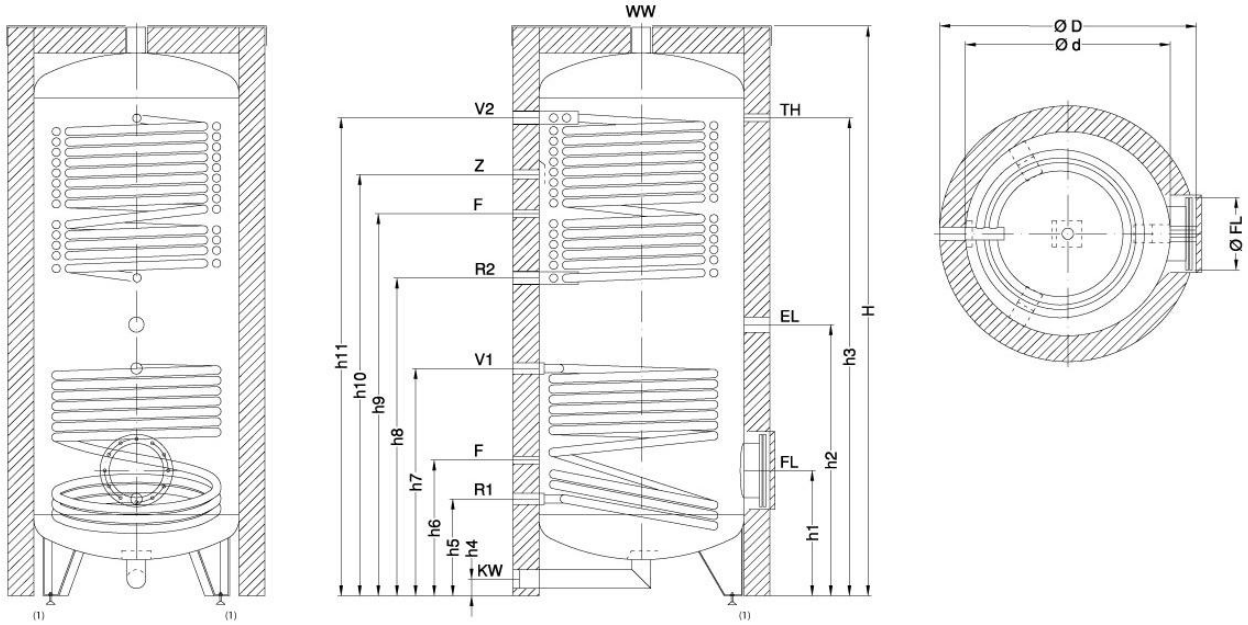


**Désignation des manchons et brides**

| | | | |
|---|---|---|---|
| V1 | Aller échangeur solaire | WW | Eau chaude |
| R1 | Retour échangeur solaire | KW | Eau froide |
| V2 | Aller échangeur pompe à chaleur | Z | Circulation |
| R2 | Retour échangeur pompe à chaleur | TH | Thermomètre ½" |
| FL | Bride | F | Doit de gant pour sonde ½" |
| (1) | Jusqu'à 600 l. Pieds réglables 10-40 mm | EL | Manchon pour corps de chauffe électrique |

| **Type SDI-DUO** | | **407** | **507** | **807** | **1007** |
|---|---|---|---|---|---|
| Contenance | l | 371 | 442 | 683 | 853 |
| Press. service max. | bar | 6 | 6 | 6 | 6 |
| Pression d'essai | bar | 9 | 9 | 9 | 9 |
| Poids net | kg | 122 | 146 | 196 | 230 |
| Dimensions (mm) | Ø d | 650 | 650 | 790 | 790 |
| | Ø D | 750 | 750 | 990 | 990 |
| | H | 1495 | 1745 | 1840 | 2200 |
| | h1 | 400 | 410 | 475 | 475 |
| | h2 | 810 | 860 | 935 | 1050 |
| | h3 | 1245 | 1485 | 1515 | 1850 |
| | h4 | 60 | 60 | 65 | 65 |
| | h5 | 335 | 340 | 365 | 375 |
| | h6 | 445 | 450 | 500 | 500 |
| | h7 | 755 | 800 | 870 | 880 |
| | h8 | 875 | 920 | 995 | 1180 |
| | h9 | 1000 | 1120 | 1195 | 1435 |
| | h10 | 1110 | 1295 | 1355 | 1640 |
| | h11 | 1245 | 1485 | 1515 | 1850 |
| Ø de la bride en mm | FL | 180 | 180 | 280 | 280 |
| Hauteur d'introd. | mm | 1690 | 1910 | 190 | 2250 |
| Raccords | KW (f) | 1¼" | 1¼" | 1½" | 2" |
| | WW (f) | 1¼" | 1¼" | 1½" | 2" |
| | R1 (f) | 1" | 1" | 1" | 1" |
| | V1 (f) | 1" | 1" | 1" | 1" |
| | R2 (f) | 1¼" | 1¼" | 1¼" | 1¼" |
| | V2 (f) | 1¼" | 1¼" | 1¼" | 1¼" |
| | EL (f) | 1½" | 1½" | 1½" | 1½" |
| | Z (f) | ¾" | ¾" | ¾" | ¾" |
| | F / TH (f) | ½" | ½" | ½" | ½" |
| Surface d'échange (m2) | inférieur | 1.80 | 1.80 | 2.20 | 2.20 |
| Cont. échangeur | l | 12.6 | 12.6 | 15.4 | 15.4 |
| Surface d'échange ($m^2$) | supérieur | 2.70 | 4.20 | 4.80 | 6.00 |
| Cont. échangeur | l | 18.9 | 29.4 | 33.6 | 42.0 |
| Press. service max | bar | 10 | 10 | 10 | 10 |



Sous réserve d'erreurs

# 8 Supplémentaire

## 8.1 Données techniques pour SFW1

| Type | Consommation d'énergie | | Puissance de pointe | | Puissance continue | | Perte de pression | | Débit primaire | |
|---|---|---|---|---|---|---|---|---|---|---|
| | kW | kW | l/10 min* | l/10 min* | l/h | l/h | mbar | mbar | m3/h | m3/h |
| 205 | 32 | 26 | 340 | 230 | 794 | 452 | 40 | 40 | 1,4 | 1,4 |
| 305 | 38 | 30 | 454 | 307 | 926 | 523 | 50 | 50 | 1,6 | 1,6 |
| 405 | 52 | 42 | 640 | 434 | 1275 | 722 | 90 | 90 | 2,1 | 2,1 |
| 505 | 52 | 42 | 762 | 519 | 1275 | 722 | 90 | 90 | 2,1 | 2,1 |
| 605 | 58 | 47 | 893 | 609 | 1423 | 807 | 110 | 110 | 2,2 | 2,2 |
| 805 | 69 | 56 | 1122 | 767 | 1683 | 963 | 40 | 40 | 2,3 | 2,3 |
| 1005 | 79 | 65 | 1395 | 956 | 1944 | 1120 | 50 | 50 | 2,5 | 2,5 |
| 1255 | 79 | 65 | 1828 | 1259 | 1944 | 1120 | 50 | 50 | 2,5 | 2,5 |
| 1505 | 87 | 71 | 2184 | 1507 | 2125 | 1225 | 60 | 60 | 2,5 | 2,5 |
| 1755 | 87 | 71 | 2563 | 1772 | 2125 | 1225 | 60 | 60 | 2,5 | 2,5 |
| 2005 | 87 | 71 | 3048 | 2112 | 2125 | 1225 | 60 | 60 | 2,5 | 2,5 |
| | | | | | | | | | | |
| Plage de température | AA | BB | AA | BB | AA | BB | AA | BB | AA | BB |

* Puissance de pointe maximale des 10 premières minutes, à condition que l'accumulateur soit entièrement chauffé à 55 °C ou 60 °C.
Plage de température : AA = 80 / 45 / 10 °C
Plage de température : BB = 80 / 60 / 10 °C

## 8.2 Données techniques pour SFW2

| Type | Consommation d'énergie | | Puissance de pointe | | Puissance continue | | Perte de pression | | Débit primaire | |
|---|---|---|---|---|---|---|---|---|---|---|
| | kW | kW | l/10 min* | l/10 min* | l/h | l/h | mbar | Mbar | m3/h | m3/h |
| 305 en haut | 28 | 23 | 210 | 139 | 686 | 387 | 40 | 40 | 1,4 | 1,4 |
| 305 en bas | 21 | 17 | 415 | 285 | 518 | 294 | 30 | 30 | 1,2 | 1,2 |
| 405 en haut | 30 | 24 | 284 | 191 | 737 | 418 | 42 | 42 | 1,4 | 1,4 |
| 405 en bas | 30 | 24 | 592 | 406 | 737 | 418 | 40 | 40 | 1,4 | 1,4 |
| 505 en haut | 30 | 24 | 298 | 201 | 737 | 418 | 42 | 42 | 1,4 | 1,4 |
| 505 en bas | 33 | 27 | 718 | 494 | 818 | 466 | 50 | 50 | 1,4 | 1,4 |
| | | | | | | | | | | |
| 605 en haut | 33 | 27 | 356 | 240 | 818 | 466 | 47 | 47 | 1,4 | 1,4 |
| 605 en bas | 43 | 35 | 853 | 585 | 1054 | 600 | 60 | 60 | 1,6 | 1,6 |
| 805 en haut | 40 | 32 | 440 | 297 | 983 | 556 | 50 | 50 | 1,6 | 1,6 |
| 805 en bas | 53 | 43 | 1086 | 746 | 1292 | 740 | 90 | 90 | 2,1 | 2,1 |
| | | | | | | | | | | |
| 1005 en haut | 51 | 41 | 610 | 414 | 1243 | 709 | 30 | 30 | 2,1 | 2,1 |
| 1005 en bas | 64 | 52 | 1345 | 924 | 1577 | 900 | 40 | 40 | 2,3 | 2,3 |
| 1205 en haut | 62 | 51 | 702 | 475 | 1533 | 872 | 40 | 40 | 2,3 | 2,3 |
| 1205 en bas | 79 | 65 | 1790 | 1233 | 1944 | 1120 | 50 | 50 | 2,5 | 2,5 |
| 1505 en haut | 62 | 51 | 696 | 470 | 1533 | 872 | 40 | 40 | 2,3 | 2,3 |
| 1505 en bas | 89 | 73 | 2137 | 1474 | 2184 | 1262 | 55 | 55 | 2,5 | 2,5 |
| | | | | | | | | | | |
| 1755 en haut | 71 | 58 | 792 | 536 | 1745 | 999 | 50 | 50 | 2,4 | 2,4 |
| 1755 en bas | 100 | 83 | 2522 | 1740 | 2450 | 1419 | 60 | 60 | 2,5 | 2,5 |
| 2005 en haut | 71 | 58 | 976 | 665 | 1745 | 999 | 50 | 50 | 2,4 | 2,4 |
| 2005 en bas | 106 | 88 | 3017 | 2086 | 2602 | 1517 | 70 | 70 | 2,8 | 2,8 |
| | | | | | | | | | | |
| Plage de température | AA | BB | AA | BB | AA | BB | AA | BB | AA | BB |

* Puissance de pointe maximale des 10 premières minutes, à condition que l'accumulateur soit entièrement chauffé à 55 °C ou 60 °C.
Plage de température : AA = 80 / 45 / 10 °C
Plage de température : BB = 80 / 60 / 10 °C



Sous réserve d'erreurs

## 8.3 Données techniques pour SDI

| Type | Consommation d'énergie | Puissance de pointe/continue | | Perte de pression | Débit primaire |
|---|---|---|---|---|---|
| | kW | l/10 min* | l/h | mbar | m3/h |
| | | | | | |
| 307 | 12 | 369 | 275 | 65 | 2.6 |
| 407 | 16 | 393 | 393 | 85 | 2.7 |
| 507 | 20 | 491 | 478 | 120 | 3.4 |
| 807 | 24 | 590 | 732 | 150 | 4.1 |
| 1007 | 30 | 737 | 920 | 160 | 5.2 |
| 1257 | 32 | 778 | 1292 | 200 | 5.5 |
| 1507 | 33 | 819 | 1512 | 280 | 5.7 |
| | | | | | |
| Plage de température | AA | AA | AA | | |

* Puissance de pointe des 10 premières minutes, à condition que la température de l'accumulateur soit la température de l'eau froide + 40 K.
AA = 50 / 45 / 10 °C

## 8.4 Données techniques pour SDI-DUO

| Type | Consommation d'énergie | | Puissance de pointe | | Puissance continue | | Perte de pression | | Débit primaire | |
|---|---|---|---|---|---|---|---|---|---|---|
| | kW | kW | l/10 min* | l/10 min* | l/h | l/h | mbar | mbar | m3/h | m3/h |
| 407 en haut | 9 | 57 | 122 | 112 | 221 | 982 | 40 | 50 | 1,8 | 2,5 |
| 407 en bas | 20 | 39 | 382 | 352 | 479 | 673 | 30 | 80 | 1,8 | 2,0 |
| 507 en haut | 14 | 81 | 191 | 176 | 344 | 1385 | 50 | 60 | 1,8 | 2,5 |
| 504 en bas | 20 | 39 | 454 | 418 | 479 | 673 | 30 | 80 | 1,8 | 2,0 |
| | | | | | | | | | | |
| 807 en haut | 16 | 88 | 264 | 244 | 393 | 1515 | 65 | 70 | 2,3 | 2,5 |
| 807 en bas | 24 | 48 | 703 | 647 | 597 | 820 | 45 | 100 | 2,5 | 2,4 |
| 1007 en haut | 20 | 109 | 357 | 329 | 491 | 1873 | 90 | 90 | 3,0 | 3,0 |
| 1007 en bas | 24 | 48 | 882 | 812 | 597 | 820 | 45 | 100 | 2,5 | 2,4 |
| | | | | | | | | | | |
| Plage de température | AA | BB | AA | BB | Aa | BB | AA | BB | AA | BB |

* Puissance de pointe maximale des 10 premières minutes, à condition que l'accumulateur soit entièrement chauffé à 55 °C ou 60 °C.
AA = 55 / 45 / 10 °C
BB = 80 / 60 / 10 °C

## 8.5 Plaque du modèle (exemple)

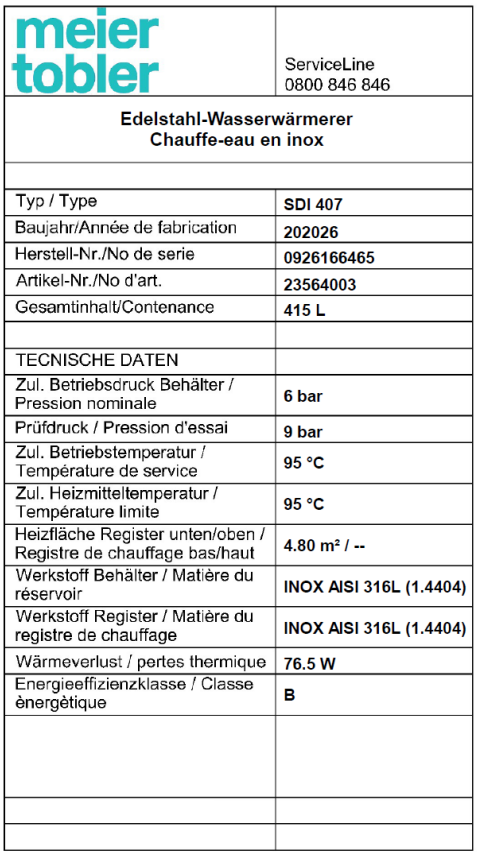

meier tobler

ServiceLine
0800 846 846

**Edelstahl-Wasserwärmerer**
**Chauffe-eau en inox**

| | |
|---|---|
| Typ / Type | **SDI 407** |
| Baujahr/Année de fabrication | **202026** |
| Herstell-Nr./No de serie | **0926166465** |
| Artikel-Nr./No d'art. | **23564003** |
| Gesamtinhalt/Contenance | **415 L** |
| | |
| TECNISCHE DATEN | |
| Zul. Betriebsdruck Behälter / Pression nominale | **6 bar** |
| Prüfdruck / Pression d'essai | **9 bar** |
| Zul. Betriebstemperatur / Température de service | **95 °C** |
| Zul. Heizmitteltemperatur / Température limite | **95 °C** |
| Heizfläche Register unten/oben / Registre de chauffage bas/haut | **4.80 m² / --** |
| Werkstoff Behälter / Matière du réservoir | **INOX AISI 316L (1.4404)** |
| Werkstoff Register / Matière du registre de chauffage | **INOX AISI 316L (1.4404)** |
| Wärmeverlust / pertes thermique | **76.5 W** |
| Energieeffizienzklasse / Classe èngergètique | **B** |



Sous réserve d'erreurs