I

Brandmarket by GIONAHOLDING

STYLEBOILER

Trade Mark ™

Gamma : EURO -Line

Famiglia : **E M EUX**

E S EUX 120

STYLEBOILER		meier tobler	
DESCRIZIONE	COD	DESCRIZIONE	COD.
E S EUX 120 X-Typ	IU000168	E M EUX 120 X-Typ	55300.051
E S EUX 120 1,2 KW 230 V ~	IU000169	E M EUX 120 1,2 KW 230 V ~	n.a.
E S EUX 120 1,2 KW 400/2 V ~	IU000171	E M EUX 120 1,2 KW 400/2 V ~	n.a.
E S EUX 120 1,6 KW 230 V ~	IU000170	E M EUX 120 1,6 KW 230 V ~	n.a.
E S EUX 120 1,6 KW 400/2 V ~	IU000167	E M EUX 120 1,6 KW 400/2 V ~	n.a.

I

Sommario

1.0) Certificazione dei prodotti e conformità CE 44
1.1) Avvertenze..... 45
2.0) Avvertenze di sicurezza e simbologia 45
3.0) Destinazione d'uso 45
3.1) Esclusione di responsabilità..... 46
3.2) Sicurezze 46
3.3) Condizioni di garanzia..... 46
3.4) Descrizione dell'apparecchio e contenuto della fornitura 46
3.5) Manutenzione 46
4.0) Installazione - Avvertenze di sicurezza 48
4.1) Collegamenti idraulici..... 48
4.2) Caricamento e prova a pressione 48
4.3) Messa in servizio 49
5.0) Dati tecnici modelli E M EUX : 50
5.1) Schema idraulico modelli E M EUX..... 51
5.2) Efficienza Energetica..... 52
6.0) Resistenza elettrica..... 53
7.0) Lista ricambi..... 58
7.1) Ricambi Boiler modelli E M EUX 58
7.2) Ricambi Resistenze Elettriche 60
7.3) Ricambi Termostato.....61

1.0) Certificazione dei prodotti e conformità CE

Tutti i prodotti della nostra azienda sono fabbricati con severi controlli della qualità in conformità alle direttive per il sistema di gestione aziendale e la certificazione del Sistema Qualità (QS) secondo ISO 9001.
I nostri prodotti sono conformi alle norme e direttive più recenti garantendo attraverso un certificato con il simbolo CE lo stato della tecnica e la sicurezza.
I prodotti sono conformi alle leggi più recenti sulla sicurezza riguardo a disposizioni, norme, direttive e raccomandazioni. Inoltre offrono una maggiore sicurezza nel funzionamento e nella manutenzione.

Legenda :	ISO – International Standard Organisation IEC – International Electro technical Committee IECEE – IEC System for Mutual Recognition of Test Certificates for Electrical Equipment (IECEE) CB Scheme EN – Europäische – Norm CE – Comité Européen DIN – Deutsche Industrie Norm SEV – Schweizerischer Elektrotechnischer Verein /Electrosuisse SVGW – Fachverband für Wasser, Gas und Wärme EMV –Elektromagnetische Verträglichkeit HLK – Universität HLK (Heizung, Lüftung, Klima) Stuttgart D-A-CH - International WP-Gütesiegel EnV : Classe Energetica

1 1) Avvertenze

Il presente manuale d'uso vi fornisce delle indicazioni importanti riguardanti l'utilizzo dell'apparecchio. E' parte integrante del prodotto e deve essere conservato in prossimità dell'apparecchio per essere sempre a portata di mano.
Oltre alle presenti istruzioni d'uso dovete disporre anche delle istruzioni d'uso della tecnica di regolazione e degli schemi idraulici!
Tutte le istruzioni devono essere osservate sempre osservate e rispettate.
Le presenti istruzioni possono contenere delle descrizioni che risultano incomprensibili o poco chiare.
In caso di domande o dubbi rivolgersi a personale specializzato e qualificato o ad un centro di assistenza autorizzato, qui riportato, o direttamente al costruttore.
Queste istruzioni sono state redatte per più tipi di apparecchi, in ogni caso fare riferimento ai dati della targhetta applicata al prodotto considerando i rispettivi parametri.
Per ogni informazione nei confronti del servizio di assistenza o del produttore occorrono i dati indicati nella targhetta applicata al prodotto.
Il presente manuale è protetto dal diritto d'autore e non può essere riprodotto, trascritto, memorizzato nei sistemi elettronici o tradotto in un altra lingua, né interamente né parzialmente, in alcuna forma, senza l'autorizzazione scritta del produttore.

2.0) Avvertenze di sicurezza e simbologia

I simboli riportati in questo manuale hanno i seguenti significati:

PERICOLO !	ATTENZIONE !	NOTE !
		
Grave pericolo per l'incolumità e/o per la vita	Situazione potenzialmente pericolosa per il prodotto e per l'ambiente	Raccomandazioni per l'utilizzatore



ATTENZIONE !
L'installazione e/o la manutenzione dell'apparecchio devono essere eseguite esclusivamente da personale specializzato e qualificato e in conformità alle istruzioni e alle norme vigenti perché un'installazione non corretta potrebbe comportare danni a persone, animali, cose e all'ambiente dei quali il produttore non potrà essere reso responsabile.



PERICOLO !
Non tentare MAI di eseguire di propria iniziativa interventi di manutenzione e/o riparazione dell'apparecchio. Tutti gli interventi devono essere eseguiti da personale specializzato e qualificato. Una manutenzione mancata o irregolare può compromettere la sicurezza di funzionamento dell'apparecchio e causare danni a persone, animali, cose e all'ambiente dei quali il produttore non potrà essere reso responsabile.

3.0) Destinazione d'uso

I bollitori sanitari sono collaudati e omologati per l'accumulo di acqua calda sanitaria, cioè per acqua potabile.
I bollitori sanitari consentono il riscaldamento e l'accumulo di acqua calda sanitaria che viene riscaldata tramite una resistenza elettrica.

3.1) Esclusione di responsabilità

Il produttore non è responsabile per danni causati da un impiego non previsto dell'apparecchio.
La responsabilità del produttore decade inoltre:
- se interventi all'apparecchio e ai suoi componenti sono effettuati in contrasto alle indicazioni riportate nel presente manuale;
- se gli interventi all'apparecchio e ai suoi componenti sono effettuate in modo improprio;
- se si effettuano interventi all'apparecchio e ai suoi componenti non descritti nel presente manuale e se questi interventi non sono stati autorizzati espressamente e per iscritto dal produttore;
- se l'apparecchio o componenti interni all'apparecchio sono modificati, manomessi o smontati senza esplicita autorizzazione scritta del produttore.

3.2) Sicurezze

In caso di utilizzo secondo la destinazione d'uso prevista, l'apparecchio è sicuro e a prova di guasto. La progettazione e la costruzione dell'apparecchio corrispondono all'attuale stato della tecnica, a tutte le norme EN/DIN/SEV/SSIGA e a tutte le norme di sicurezza applicabili.
Ogni persona che esegue interventi all'apparecchio deve, prima di iniziare i lavori, aver letto e compreso il manuale e deve essere stato istruito dal produttore.

3.3) Condizioni di garanzia

Trovate le Condizioni di garanzia nella vostra documentazione relativa all'offerta o alla vendita.

NOTA !
Per tutte le questioni riguardanti la garanzia rivolgetevi al vostro rivenditore di fiducia.

3.4) Descrizione dell'apparecchio e contenuto della fornitura

I bollitori sanitari sono costituiti da un serbatoio in acciaio, di isolamento termico con poliuretano espanso esente da CFC , di rivestimento in lamiera verniciata, di una flangia di pulizia, di termometro analogico per l'indicazione della temperatura, di quattro piedini di regolazione per il livellamento dell'apparecchio e delle connessioni necessarie.

3.5) Manutenzione

La sicurezza di funzionamento dell'apparecchio dipende, tra l'altro, dal corretto funzionamento della valvola di sicurezza e della valvola di riduzione della pressione. E' necessario controllare periodicamente il corretto funzionamento di questi organi di sicurezza. Raccomandiamo inoltre l'installazione di un filtro d'acqua (sull'entrata dell'acqua fredda) nonché la pulizia e manutenzione periodica da parte di una ditta specializzata.

PERICOLO !



I

Pulizia e manutenzione
La pulizia e manutenzione dell'impianto deve essere eseguito rigorosamente da personale qualificato a tale attività.
Per pulire l'interno del serbatoio procedere nel seguente modo:
- Spegnere l'interruttore di alimentazione principale o l'interruzione dei fusibili di alimentazione
-Chiudere la valvola di alimentazione dell'acqua fredda, scaricare l'impianto dell'acqua dalla valvola di scarico o di riempimento ventilando il punto più alto del sistema
- Rimuovere la flangia di copertura del boccaporto
- Sconnettere la spina dalla presa elettrica di alimentazione della resistenza
- Allentare il morsetto e rimuovere i bulloni della contro flangia
- Smontare la contro flangia con la resistenza elettrica, la guarnizione, il termostato e la presa elettrica
Se è presente del calcare che rende difficile lo smontaggio della contro flangia, è possibile smontare la flangia con l'ausilio di barre filettate
-La pulizia della resistenza elettrica dal calcare può essere fatto con una spatola di legno (non utilizzare utensili metallici),o utilizzando dei prodotti specifici per la pulizia del calcare
- Aspirare l'acqua residua e i fanghi residui nel fondo del serbatoio con un aspiratore di liquidi
-Pulire l'interno del serbatoio con acqua (getto d'acqua), o con utensili solidi non metallici
- Dopo la pulizia e l'estrazione di acqua e residui con l'aspiratore d'acqua, asciugare l'interno del serbatoio con una spugna o un passo
- Pulire la contro flangia
- Verificare la tenuta (cambio consigliato) della guarnizione della contro flangia
- Termostato,cablaggio e montaggio flangia *)
*) In particolare, prestare attenzione al cablaggio tra il termostato e la resistenza elettrica, il collegamento è eseguito come da schema (adesivo sul coperchio del boccaporto) e non può essere cambiato!
- I bulloni di montaggio della flangia devono essere stretti con la seguente coppia di serraggio : (8 ÷ 10 Nm)
- Connettere la spina alla presa
- Misurare per controllo la resistenza elettrica (Ohm Ω)
- Aprire la valvola di alimentazione dell'acqua fredda
- Eseguire un lavaggio del serbatoio / impianto facendo circolare dell'acqua
- Controllare attentamente la tenuta dell'impianto
- Chiudere il boccaporto con il relativo coperchio
- Controllare il funzionamento della valvola di sicurezza e valvola di ritegno
Il controllo della valvola di sicurezza deve essere eseguito mettendola in pressione e non può essere limitato al controllo manuale
- Messa in servizio dell'impianto

Pulizia del rivestimento esterno:
Il mantello esterno può essere pulito con acqua e sapone (non abrasivi) e un panno umido.

Controllo e registrazione dati:
Il controllo con il nome dell'operatore e la data di effettuazione devono essere riportati sull'adesivo di servizio

4.0) Installazione - Avvertenze di sicurezza

L'installazione deve essere conforme alle normative locali in materia di sicurezza, leggi, regolamenti e le linee guida.Soltanto il personale qualificato può installare lo scaldabagno, e i collegamenti idraulici.
Il boiler, non deve essere esposto alle intemperie e deve essere posizionato in un luogo asciutto e al riparo dall'umidità.
Controllare dopo aver rimosso l'imballaggio, l'integrità della fornitura.
Verificare che i Packaging (clip, sacchetti di plastica, polistirolo, ecc.) non siano a portata di mano dei bambini, in quanto essi possono rappresentare un potenziale pericolo.
Il sistema deve essere in un locale chiuso ad una temperatura che possa prevenire il danno da congelamento dell'acqua nel boiler e dei relativi tubi di collegamento.
La parete dove verrà appeso il boiler deve essere asciutta e idonea a sostenere il peso del boiler calcolando anche il peso del volume di acqua contenuto all'interno del serbatoio.
Il boiler va posizionato il più vicino possibile al generatore di calore.
I tubi di collegamento devono essere isolati per evitare il più possibile le dispersioni di calore.
Si noti che per un sistema di drenaggio, manutenzione, ecc. è necessario che sia disponibile un collegamento di scarico.
Il produttore non è responsabile per danni dovuti ad errata installazione e / o di non conformità in queste istruzioni

PERICOLO!



I boiler sono collaudati ed omologati per acqua calda sanitaria (acqua potabile) con una temperatura massima di +95°C ed una sovrappressione d'esercizio massima di 0.6 MPa (6.0 bar).
Qualora esistessero altre prescrizioni per la pressione del sistema d'impianto e/o d'installazione, bisogna assicurarle separatamente e il produttore declina ogni responsabilità in merito.
Qualora esistessero altre limitazioni della temperatura (> max. 95°C) del sistema d'impianto e/o d'installazione, bisogna assicurarle separatamente e il produttore declina ogni responsabilità in merito.
Nei sistemi d'impianto con una sovrappressione maggiore di 0,6 MPa (6.0 bar) nell'accumulatore, è necessario installare valvole di riduzione della pressione e valvole di sicurezza testate e omologate (legate alla portata = dimensione) che proteggano il boiler da sovrappressione..

ATTENZIONE !



Quando la qualità dell'acqua non è conforme agli standard dell'acqua potabile, misure adeguate devono essere prese per il trattamento delle acque.
In particolare, nei bollitori con resistenza elettrica, qualora la durezza dell'acqua superi i 30°fH, è consigliabile l'utilizzo di un addolcitore per preservarla dal calcare.
La quantità massima di cloruri (Cl) permessa è 200 ppm.

NOTA !



Per compensare grandi variazioni di pressione e/o colpi di ariete nella rete d'acqua fredda e per evitare perdite d'acqua inutili, è consigliato di installare un vaso d'espansione in pressione con valvola di flusso approvato e omologato.

4.1) Collegamenti idraulici

PERICOLO !

I collegamenti idraulici devono essere eseguiti da personale qualificato



- I boiler sono concepiti per il collegamento a diverse fonti energetiche e sistemi.
Osservare lo schema delle connessioni (etichetta delle connessioni sull'apparecchio)
- I collegamenti sul boiler devono essere eseguiti per la corretta destinazione d'uso e secondo lo schema delle connessioni.
- I raccordi non utilizzati devono essere chiusi ermeticamente con tappi a vite o perni filettati.

4.2) Caricamento e prova a pressione

PERICOLO !



Il riempimento del serbatoio e la prova a pressione devono essere eseguiti da personale qualificato
Per garantire un funzionamento corretto è necessario caricare l'impianto lentamente e sfiatare il sistema completamente.
Dopo il caricamento dell'impianto è necessario eseguire una prova a pressione, con una sovrappressione d'esercizio di 0.6 MPa (6.0 bar) per il boiler

4.3) Messa in servizio

PERICOLO!



L'installazione deve essere effettuata esclusivamente da personale qualificato
Prima della messa in funzione devono essere necessariamente controllati:
-Che tutti i collegamenti e i cavi siano stretti correttamente.
- Che il sistema sia stato completamente riempito e sfiatato.
- Che tutti i termostati e sensori, siano montati correttamente e collegati elettricamente
-In fine un collaudo del sistema con il riscaldamento (messa in funzione)

Schema installazione ad incasso per moduli conformi allo standard SINK

E M EUX 120

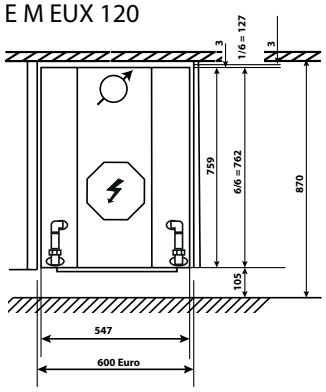

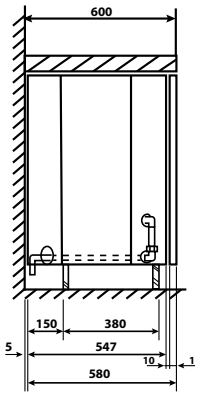

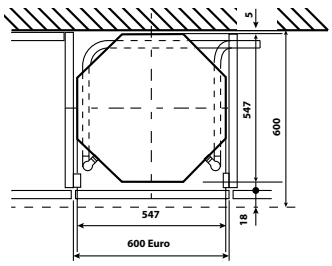

Schema installazione ad incasso per moduli conformi allo standard EURO

E M EUX 120

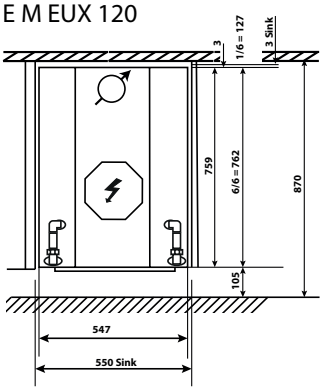

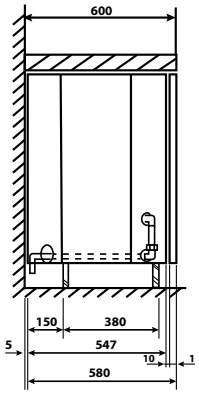

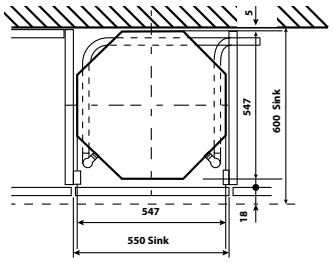

5.0) Dati tecnici modelli E M EUX :

Immagine Nr. 1

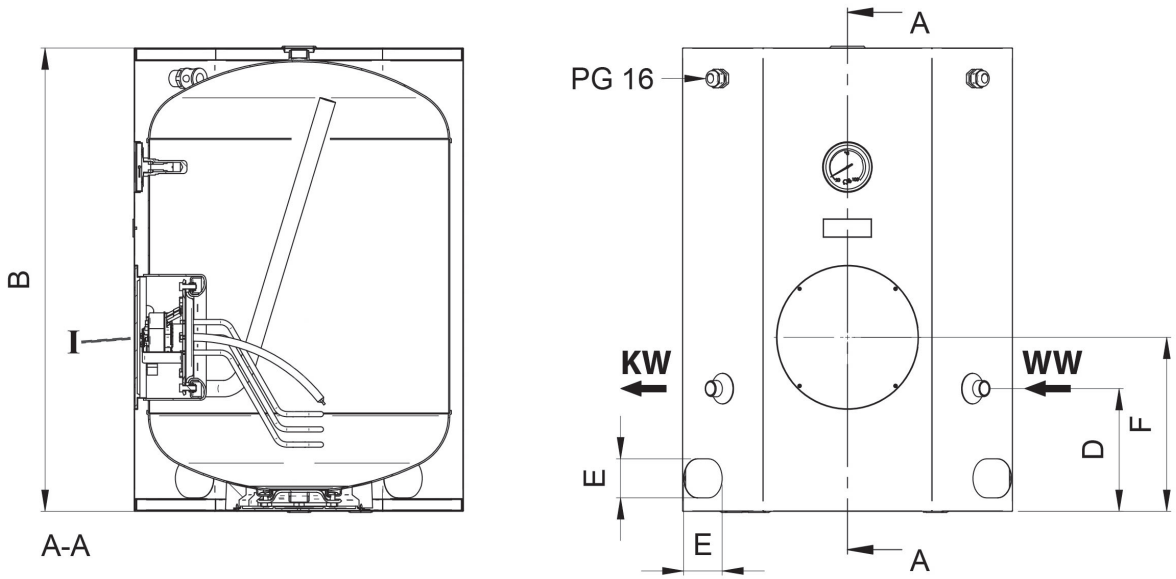

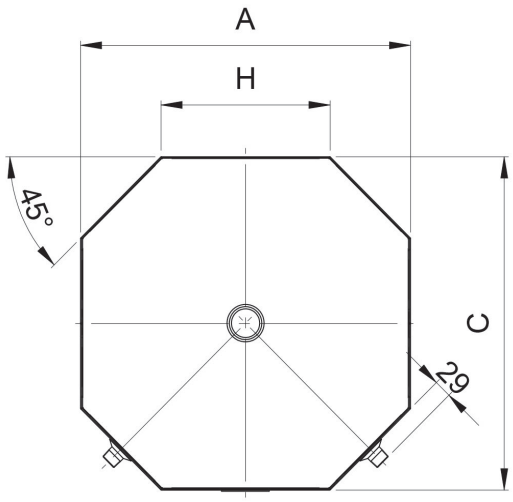

P	Descrizione
KW	EF - Entrata acqua fredda
WW	UC - Uscita acqua calda
Tr	Tubo sonda Ø i 11 mm
I	Flangia EURO

Typ	A	B	C	D	F	H	E	Altezza diagonale	Dimensione imballaggio
Typ	mm	mm	mm	mm	mm	mm	mm	mm	mm
E M EUX 120	547	759	548	201	285	280	64	935	580x580x867

Typ	Capacità Reale	Peso Netto	Peso Brutto	Peso Tara	Massima temperatura Serbatoio	Massima pressione Serbatoio	Perdite energetiche	KW (EF)	WW (UC)
Typ	l	kg	kg	kg	°C	Mpa / bar	kWh/24h	Rp /"	Rp /"
E M EUX 120	117.5	36	39	3	95	0,6/6,0	1,4	3/4"	3/4"

5.1) Schema idraulico modelli E M EUX

I

Immagine Nr. 2

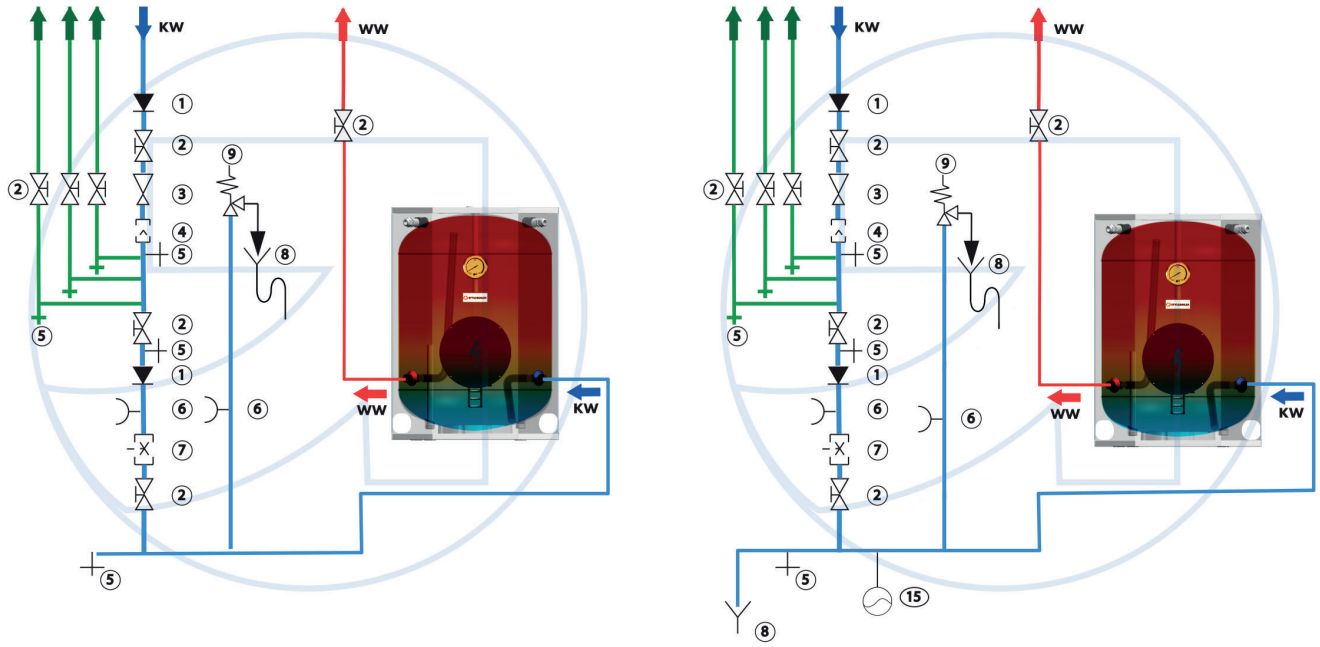

Leggenda Immagine 2

1	Anti-Ritorno	6	Manometro
2	Rubinetto	7	Valvola attacco contattore acqua
3	Riduttore di pressione	8	Tubo evacuazione
4	Filtro	9	Valvola sicurezza
5	Scarico	15	Vaso espansione (Opzionale)

La raffigurazione mostra un esempio e vale solamente quale schema di principio.
Le normative per l'installazione devono essere sempre osservate, così anche l'esecuzione di un "sifone di riscaldamento" dei collegamenti/raccordi (SIA 385/1), collegamenti del bollitore risolvibili, regolamentazioni per isolamento al calore, ecc., devono in ogni caso essere osservati.

5.2) Efficienza Energetica

I

Nota (Avvertenza) !

Per garantire il rispetto delle prescrizioni EnV 2017, tutti i prodotti sono classificati secondo la loro valutazione energetica.
Quest'immagine e Legenda descrive la valutazione energetica.

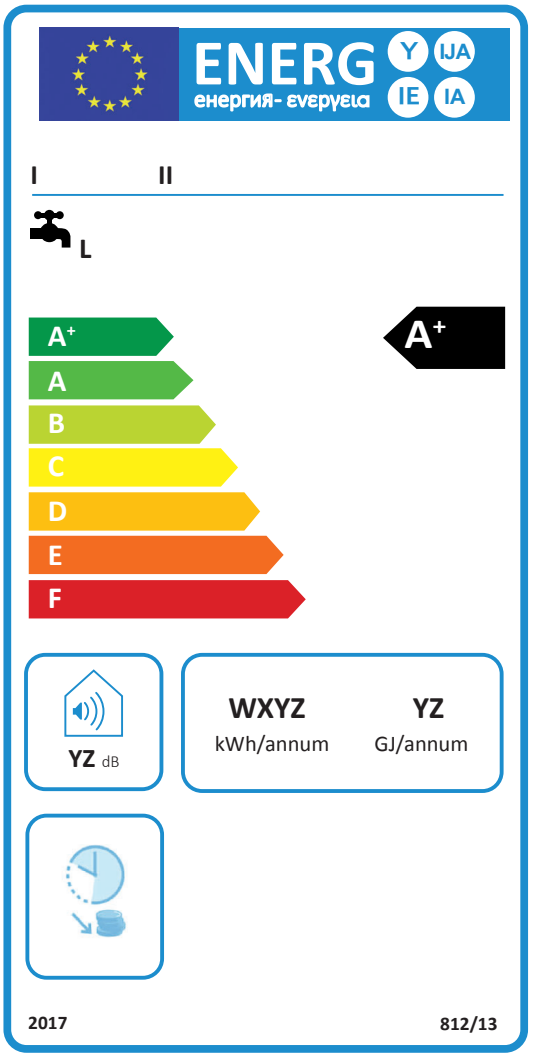

I, II

III

IV

V, VI

VII

LEGENDA

I. Nome o marchio di fabbrica del fornitore;
II. Nome o modello di riconoscimento del prodotto;
III. La funzione di produzione di acqua calda, comprendente il profilo di carico indicato, contrassegnato attraverso la lettera corrispondente secondo Allegato VII Tabella 3;
IV. La classe di efficienza energetica per la produzione di acqua calda in circostanze climatiche medie, determinata secondo Allegato II Numero 1; la punta della freccia indica la classe di efficienza energetica del produttore di acqua calda per il riscaldamento dell'acqua, e va posizionata alla stessa altezza della punta della freccia della classe di efficienza energetica corrispondente;
V. Campo in cui viene riportato il consumo di corrente annuale in kWh come energia finale e/o il consumo annuale di combustibile in GJ come valore di combustione, arrotondato al numero successivo e calcolato secondo Allegato VIII Numero 4;
VI. Campo in cui viene riportato il livello di potenza del suono LWA negli spazi interni (nel caso corrispondente) e all'aperto in dB, arrotondato al numero successivo.
VII. Negli accumuli d'acqua calda sanitaria, che sono predisposti per il funzionamento in fasce orarie, può essere aggiunto il pittogramma nr. 4 lettera d Punto 10

6.0) Resistenza elettrica

Montaggio e collegamento elettrico degli elementi riscaldanti elettrici (HZL)

I

PERICOLO!



Gli interventi ai componenti elettrici devono essere eseguiti esclusivamente da personale qualificato. I collegamenti elettrici devono sempre essere conformi alle norme e ai regolamenti delle società per la fornitura di energia elettrica (servizi pubblici) e devono essere eseguiti da ditte qualificate e abilitate. I cavi d'alimentazione elettrica, i fusibili e le prese di corrente devono essere compatibili con le dimensioni corrispondenti (sezione, componenti, etc.) e devono essere installati da un elettricista.

ATTENZIONE !



La messa in servizio elettrica del boiler deve essere effettuata solo dopo aver eseguito i collegamenti idraulici e riempito d'acqua l'accumulatore!

PERICOLO!



Prima di effettuare qualsiasi intervento di montaggio, smontaggio e manutenzione togliere sempre la tensione dai collegamenti elettrici tra boiler e rete elettrica (interruttore generale)!
Sotto il coperchio di protezione potranno essere installati l'elemento riscaldante elettrico, l'intero cablaggio elettrico, il termostato di regolazione e di sicurezza, il connettore spina-presa.

Per smontare e montare la controflangia seguire l'ordine da 1 a 8 la corretta coppia di serraggio delle viti è compresa tra 8 ...10 Nm

Immagine n° 5

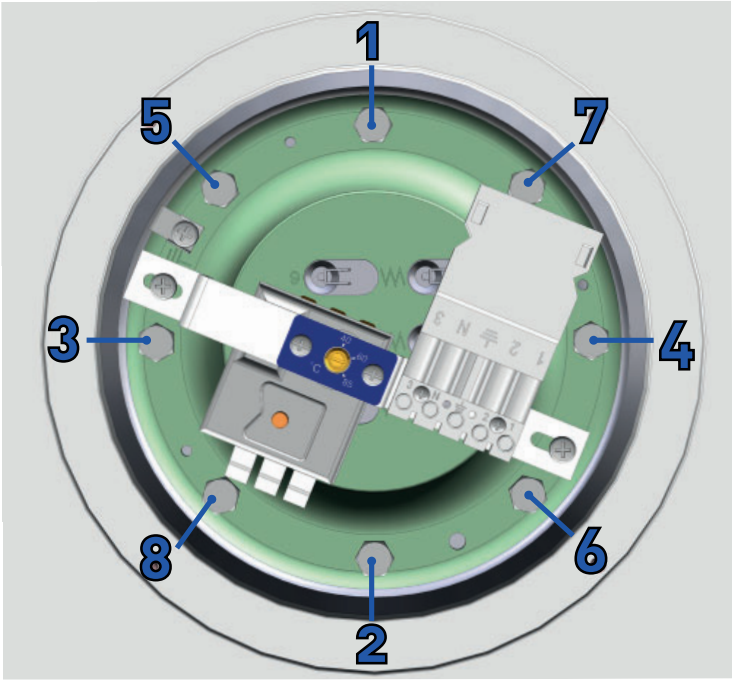

Immagine n°6 Resistenza elettrica

Vista frontale della resistenza elettrica

Vista laterale della resistenza elettrica

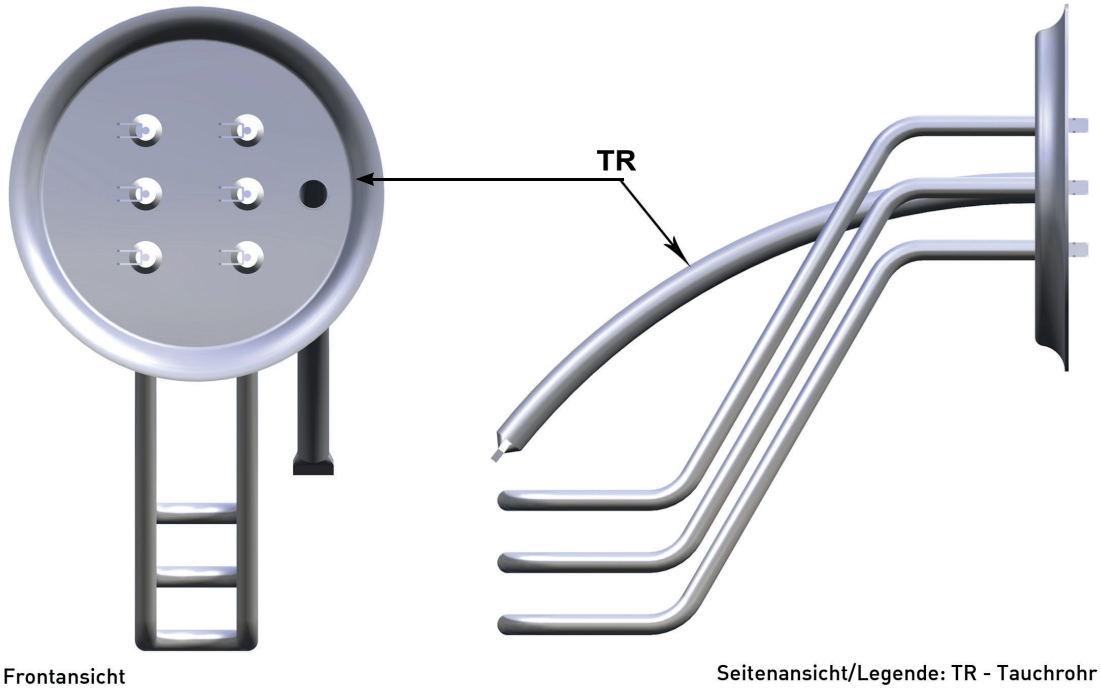

Frontansicht

Seitenansicht/Legende: TR - Tauchrohr

Immagine n°7 Autoadesivo : Termostato di sicurezza

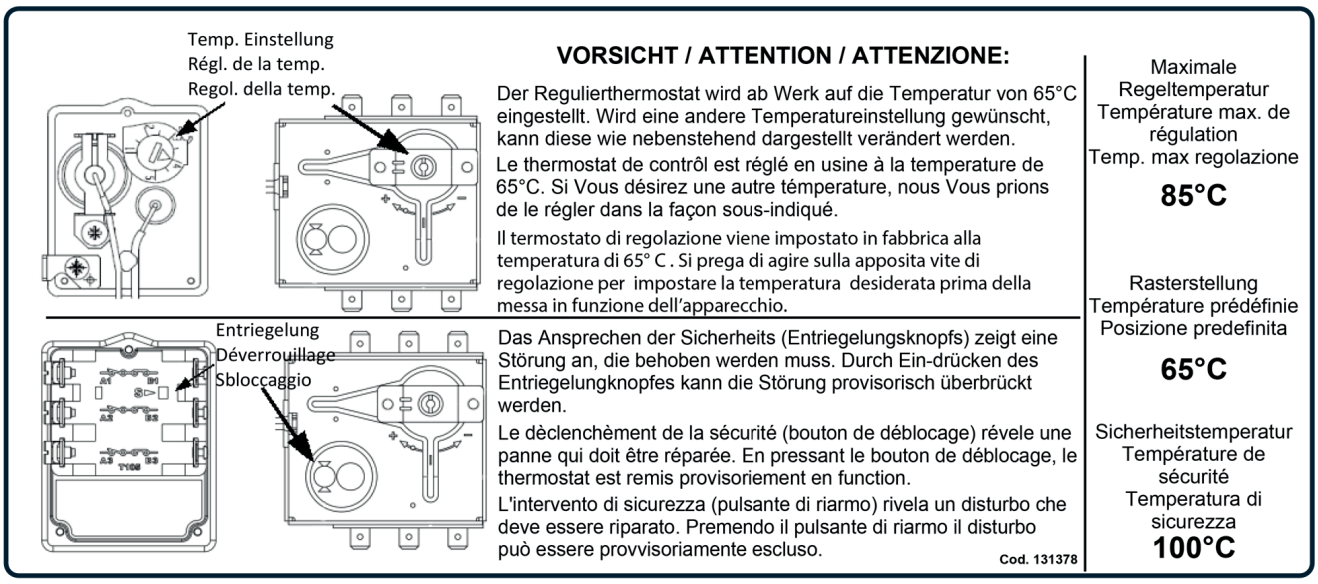

VORSICHT / ATTENTION / ATTENZIONE:

Der Regulierthermostat wird ab Werk auf die Temperatur von 65°C eingestellt. Wird eine andere Temperatureinstellung gewünscht, kann diese wie nebenstehend dargestellt verändert werden.

Le thermostat de contrôl est réglé en usine à la temperature de 65°C. Si Vous désirez une autre témperature, nous Vous prions de le régler dans la façon sous-indiqué.

Il termostato di regolazione viene impostato in fabbrica alla temperatura di 65° C . Si prega di agire sulla apposita vite di regolazione per impostare la temperatura desiderata prima della messa in funzione dell'apparecchio.

Das Ansprechen der Sicherheits (Entriegelungsknopfs) zeigt eine Störung an, die behoben werden muss. Durch Ein-drücken des Entriegelungknopfes kann die Störung provisorisch überbrückt werden.

Le dèclenchèment de la sécurité (bouton de déblocage) révele une panne qui doit être réparée. En pressant le bouton de déblocage, le thermostat est remis provisoriement en function.

L'intervento di sicurezza (pulsante di riarmo) rivela un disturbo che deve essere riparato. Premendo il pulsante di riarmo il disturbo può essere provvisoriamente escluso.

Cod. 131378

Maximale Regeltemperatur
Température max. de régulation
Temp. max regolazione
85°C

Rasterstellung
Température prédéfinie
Posizione predefinita
65°C

Sicherheitstemperatur
Température de sécurité
Temperatura di sicurezza
100°C

Immagine n°8 Schema dei collegamenti elettrici

230 V - 400/2 V

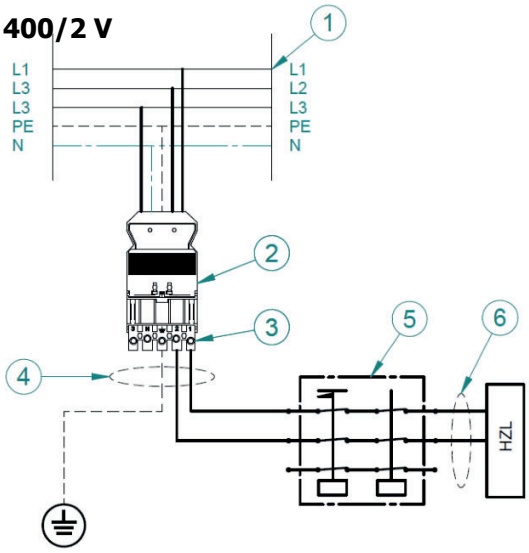

400/3 V

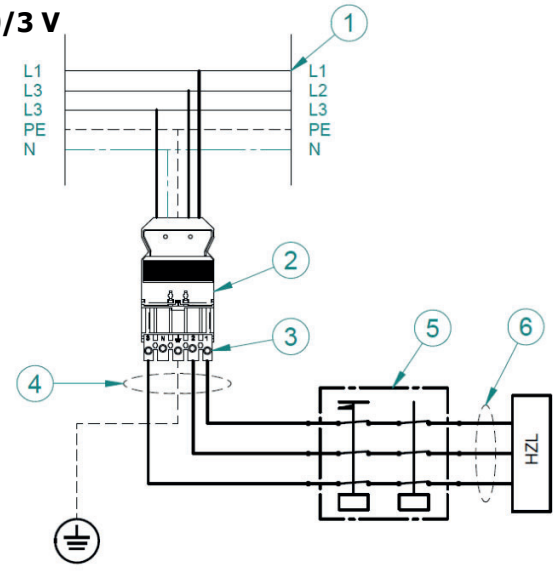

Legenda

1 Alimentazione Elettrica
2 Connettore - Presa
3 Connettore - Spina
4 Cavi – Spina - Termostato
5 Termostato di sicurezza e regolazione
6 Cablaggio Termostato - Resistenza

Immagine n°9 Cablaggio Elettrico della resistenza

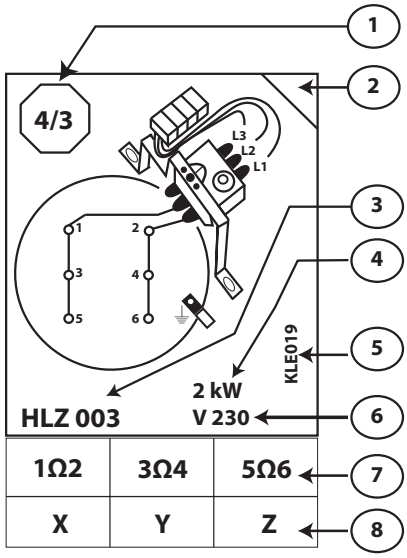

No	D Legende	F Légende	I Legenda
1	Aufheizzeit 80°/60°C (h)	Temps de chauffe 80°/60°C (h)	Tempi di riscaldamento 80°/60°C (h)
2	Ausgeführte Verdrahtung	Câblage exécuter	Evidenza tipo collegamento
3	Heizelement - Typ	Type d'élément chauffant	Tipo Resistenza
4	Leistung (kW)	Puissances (kW)	Potenza kW
5	Kleber - Typ	Typ de l'étiquette	Codice etichetta
6	Anschluss – Spannung (V)	Tension d'alimentation (V)	Tensione alimentazione (V)
7	Widerstands - Messung	Messure de résistance	Misura di resistenza
8	Widerstands – Wert (Ω)	Valeur de résistance (Ω)	Valore resitenza (Ω)

TYP: E M EUX 120

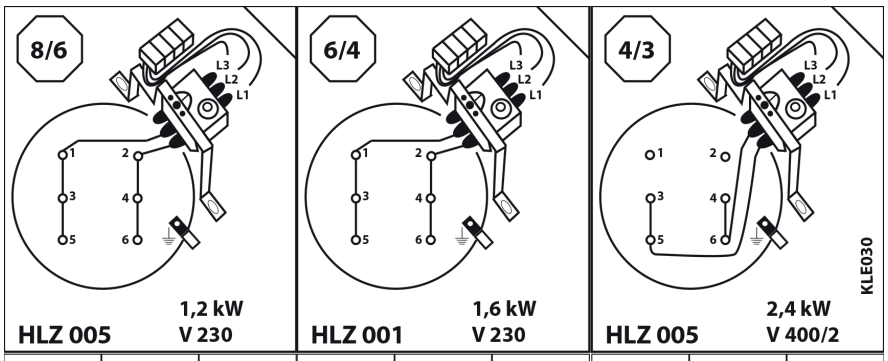

1Ω2	3Ω4	5Ω6	1Ω2	3Ω4	5Ω6	1Ω2	3Ω4	5Ω6
128	128	128	106	106	106	128	128	128

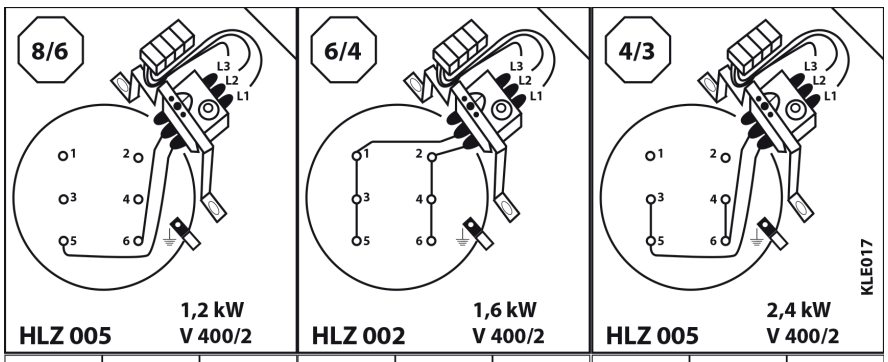

1Ω2	3Ω4	5Ω6	1Ω2	3Ω4	5Ω6	1Ω2	3Ω4	5Ω6
128	128	128	320	320	320	128	128	128

PERICOLO!



Si segnala espressamente che devono essere utilizzati solo ricambi originali per garantire il corretto funzionamento e la sicurezza. Senza ricambi originali non si fornisce alcuna garanzia e ogni diritto a garanzia decade!

I

Messa in servizio
La prima messa in servizio deve essere eseguita da personale qualificato!

La rete idraulica (acqua fredda, acqua calda ed eventualmente i condotti di ricircolazione) deve essere controllata prima della messa in servizio per verificare la tenuta totale.

E' assolutamente necessario sciacquare l'intero sistema idraulico, in particolare il boiler a pavimento.

Dopo aver sciacquato l'intero sistema, l'impianto può essere riempito d'acqua finché l'acqua non esce dal punto di presa lato acqua calda sanitaria (batteria / rubinetto acqua calda) con un getto d'acqua pieno.

A questo punto il sistema può essere messo in servizio.

Da questo momento attendere che i valori e le funzioni impostati siano raggiunti, sorvegliando l'apparecchio sul luogo.

Il primo intervento del termostato , la temperatura dell'acqua calda e l'intervento degli organi di sicurezza devono essere controllati dal personale qualificato.

ATTENZIONE!



E' necessario controllare l'uscita di acqua d'espansione (corretto intervento della valvola sicurezza)!

7.0) Lista ricambi

7.1) Ricambi Boiler modelli E M EUX 120

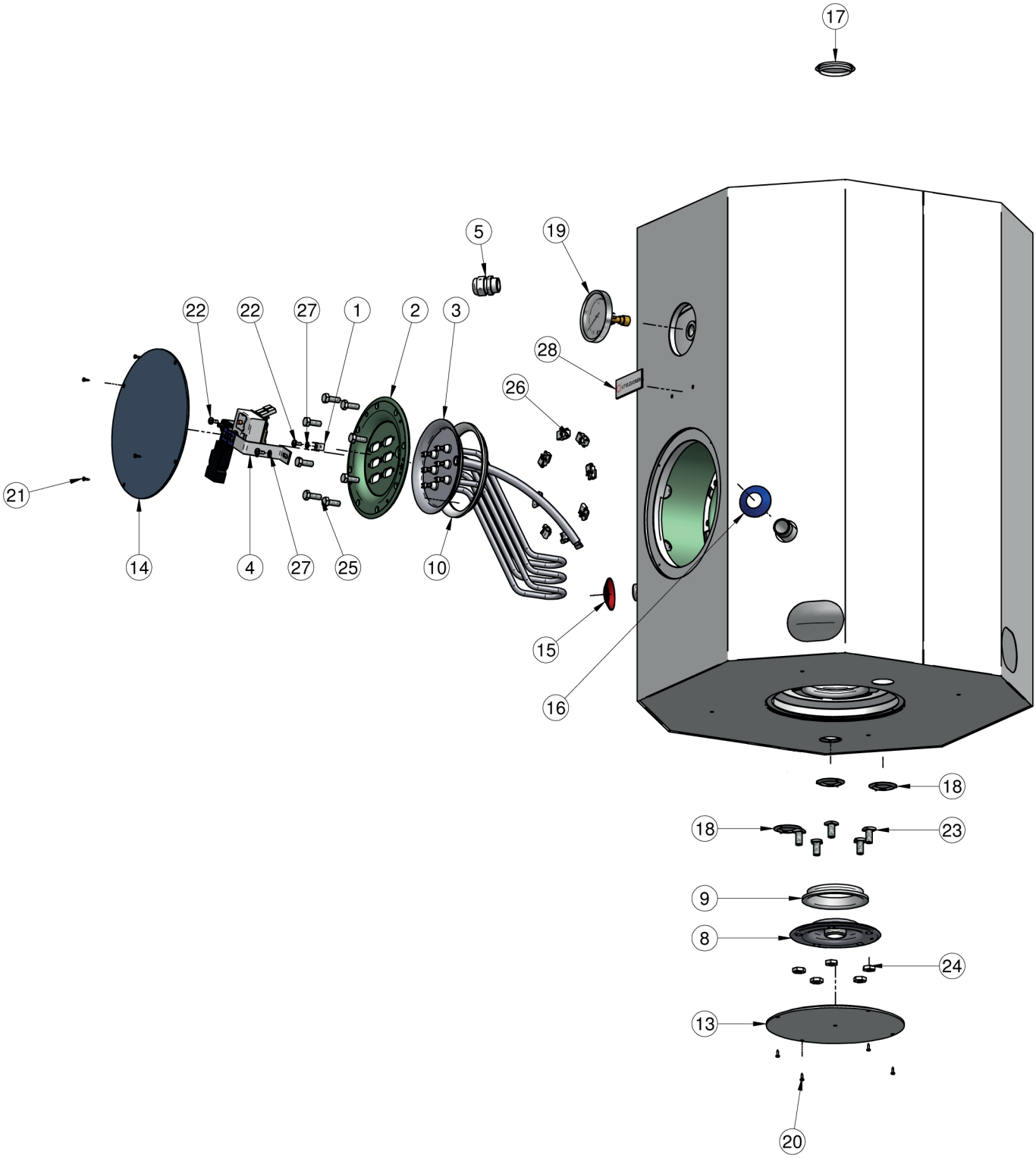

P.	Art.-Nr.	Nr.	Desrizione
1	020288	1	PIASTRINA INOX PER CAVO TERRA
2	020321	1	CONTROFL. 8 F. COPRI RES.VERNICIATA
3	071470	1	RES. 1500W 230V TRIF. INOX HZL 001
3	071471	1	RES. 1500W 400V TRIF. INOX HZL 002
3	071474	1	RES. 3750W 400V TRIF. INOX HZL 005
4	071561	1	KIT TERMOSTATO REGOLAZIONE E SICUREZZA TRIFASE (400/3 V ~ 50/60Hz)
5	070172	2	PRESSACAVO PG16 GRIGIO
6	070184	2	CAVO 1X1,5 NERO LG.100 PONTE RESIST
7	070185	4	CAVO 1X1,5 NERO LG.170 RESIST/TERM.
8	218165	1	CONT.5 F.CIECA +Manicotto FI.EST. INOX
9	080005	1	GUARNIZ.SILIC. D.103X17 X FLANG. 5F
10	080008	1	GUARN.SILIC. D.148X13 FL.8F GRIGIA
13	090083	1	DISCO ABS RAL9010 D.214 PER OTTAG.
14	090340	1	MASCHERINA CIRCOLARE D. 234 RAL5024
15	090409	1	ROSETTA ROSSA 3/4" - 25X50
16	090410	1	ROSETTA BLU 3/4" - 25X50
17	090500	1	TAPPO PLASTICA D.50 BIANCO
18	090501	3	TAPPO PLASTICA D.34 BIANCO
19	090606	1	TERMOMETRO STYLEBOILER
20	100035	4	VITE PH AB 2,9X9,5 UNI 6954 ZN.
21	100046	4	VITE PH AB 2,9X9,5 UNI 6954 BRUNITA
22	100048	3	VITE TRILO. TC CROCE 5X10 ZN C/ZIGR
23	100052	5	VITE M10X20 ZINC.B.CO T.Q. Ø16 X 16X H5 mm
24	100053	5	DADO M10 UNI 5589 RIBASS.H6 ZINC.B.
25	100071	8	VITE T.E. M8X20 ZINC. 8.8 UNI 5739
26	100206	8	DADO C/GABBIA per VITI M8
27	100251	4	ROSETTA PIANA 5,3X10 UNI6592 OTT.
28	122110	1	MARCHIETTO STYLEBOILER

7.2) Ricambi Resistenze Elettriche

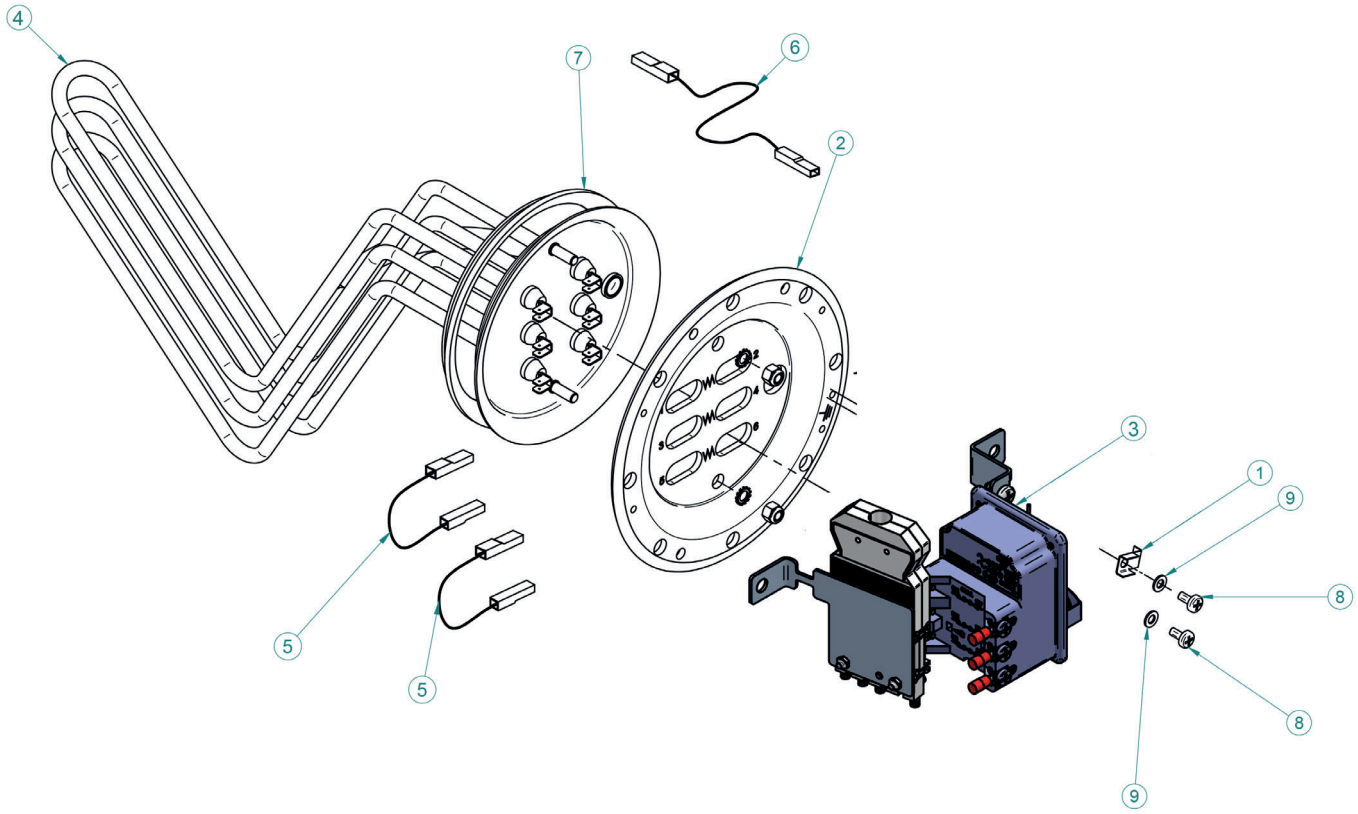

P	Cod.	N.	Beschreibung
1	020288	1	Piastra Inox per cavo Terra
2	020321	1	Controfl. 8 F. copri resistenza Teflon.
3	071561	1	KIT TERMOSTATO REGOLAZIONE E SICUREZZA TRIFASE (400/3 V ~ 50/60Hz)
4	071470	1	RES. 1500W 230V TRIF. INOX HZL 001
4	071471	1	RES. 1500W 400V TRIF. INOX HZL 002
4	071474	1	RES. 3750W 400V TRIF. INOX HZL 005
5	070184	2	Cavo 1 x 1,5 nero LG. 100 Ponte Resistenza
6	070185	4	Cavo 1 x 1,5 nero LG. 170 Resistenza/ Termostato
7	080008	1	Guarnizione Silicone Ø 148 x13 FL 8 Fori
8	100048	3	Vite Trilobata TC Croce 5x10 ZN
9	100251	3	Rosetta Piana 5,3 x 10 UNI 6592

7.3) Ricambi Termostato

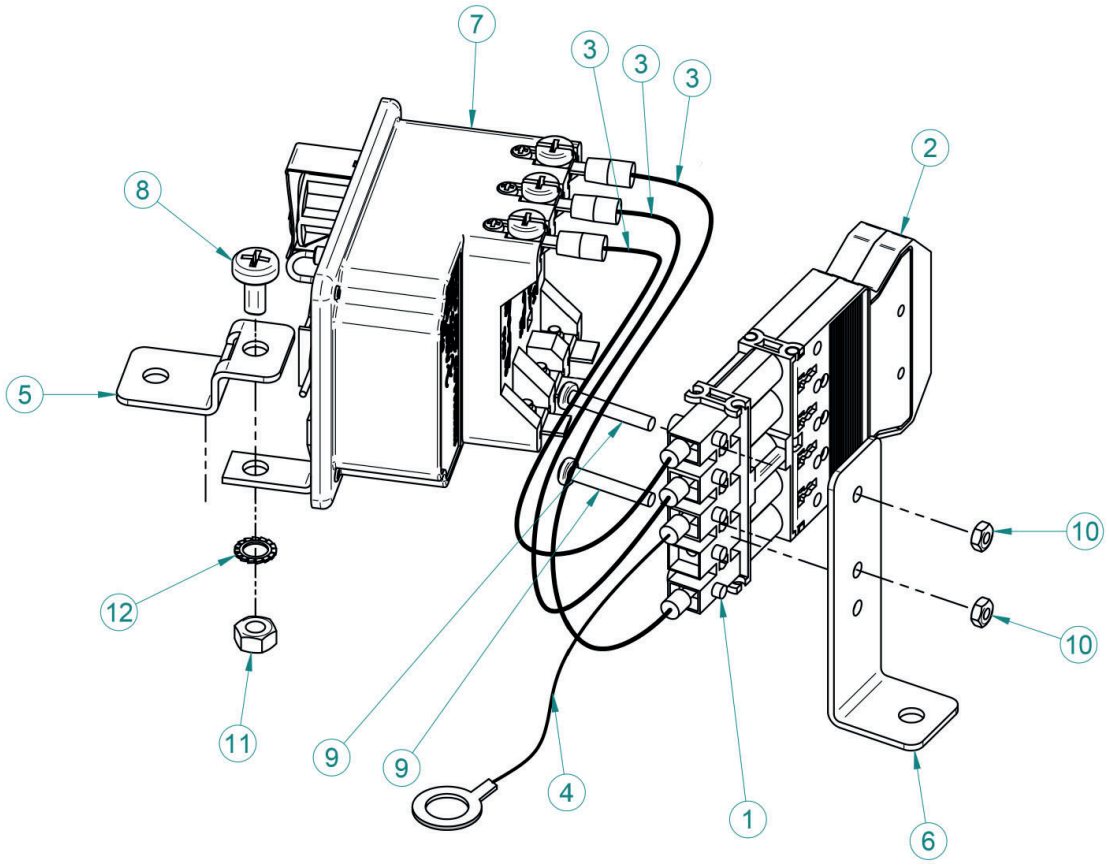

Pos.	Art. Nr.	N.	DESCRIZIONE
1	070180	1	SPINA PENTAPOLARE
2	070181	1	PRESA PENTAPOLARE
3	071549	3	CAVO NERO 1X1,5 LG200 PUNT./FORC.4
4	070213	1	CAVO GI-VER.1X1,5 LG.300PUN+OCC.D.5
5	022678	1	STAFFA PORTA TERMOSTATO COTH.
6	022679	1	STAFFA PORTA MORSETTIERA PER COTH
7	071553	1	TERMOSTATO BSDP3005 T6/85 P65 S100
8	100048	1	VITE TRILO. TC CROCE 5X10 ZN C/ZIGR
9	100073	2	VITE PZ M3X20 ZN UNI 7687
10	100074	2	DADO M3 UNI 5588 ZINC. BIANCO
11	100204	1	DADO M5 UNI 5588 ZN. BIANCO
12	100252	1	ROSETTA DENTATA EST.5 UNI3703 INOX