STYLEBOILER

Trade Mark ™

Gamma : **INTER**-LINE

Modello : **I M SWP II**

I M SWP II 300

I M SWP II 400

I M SWP II 500

I M SWP II 600

STYLEBOILER		meier tobler	
Descrizione	Codice	Descrizione	Codice
I S SWP II 300/O	187189	I M SWP II 300/O	55200.033
I S SWP II 300 – 3,0 kW – 400/2		I M SWP II 300 – 3,0 kW – 400/2	
I S SWP II 300 – 3,0 kW – 400/3	187183	I M SWP II 300 – 3,0 kW – 400/3	55200.034
I S SWP II 300 – 4,0 kW – 400/3		I M SWP II 300 – 4,0 kW – 400/3	
I S SWP II 300 – 6,0 kW – 400/3		I M SWP II 300 – 6,0 kW – 400/3	
I S SWP II 400/O	187190	I M SWP II 400/O	55200.037
I S SWP II 400 – 4,0 kW – 400/3	187184	I M SWP II 400 – 4,0 kW – 400/3	55200.038
I S SWP II 400 – 5,33 kW – 400/3		I M SWP II 400 – 5,33 kW – 400/3	
I S SWP II 400 – 8,0 kW – 400/3		I M SWP II 400 – 8,0 kW – 400/3	
I S SWP II 500/O	187191	I M SWP II 500/O	55200.043
I S SWP II 500 – 5,0 kW – 400/3	187185	I M SWP II 500 – 5,0 kW – 400/3	55200.044
I S SWP II 500 – 6,6 kW – 400/3		I M SWP II 500 – 6,6 kW – 400/3	
I S SWP II 500 – 10,0 kW – 400/3		I M SWP II 500 – 10,0 kW – 400/3	
I S SWP II 600/O	187192	I M SWP II 600/O	55200.047
I S SWP II 600 – 5,0 kW – 400/3	187186	I M SWP II 600 – 5,0 kW – 400/3	55200.048
I S SWP II 600 – 6,6 kW – 400/3		I M SWP II 600 – 6,6 kW – 400/3	
I S SWP II 600 – 10,0 kW – 400/3		I M SWP II 600 – 10,0 kW – 400/3	

Sommario

1.0 Certificazione dei prodotti e conformità CE 58
1.1 Avvertenze 59
2.0 Avvertenze di sicurezza e simbologia 59
3.0 Destinazione d'uso 59
3.1 Esclusione di responsabilità 60
3.2 Sicurezze 60
3.3 Condizioni di garanzia 60
3.4 Descrizione dell'apparecchio e contenuto della fornitura 60
3.5 Manutenzione 60
4.0 Installazione - Avvertenze di sicurezza 62
4.1 Collegamenti idraulici 62
4.2 Caricamento e prova a pressione 63
4.3 Messa in servizio 63
5.0 Dati Tecnici Quote Dimensionali 64
5.1 Montaggio Sonde 65
5.2 Produzione acqua calda 65
5.3 Efficienza energetica 66
5.4 Schema Idraulico Consigliato 67
5.5 Schema Idraulico Consigliato (alternativo) 68
6.0 Resistenza elettrica 71
7.0 Istruzioni di sostituzione termostato 74
8.0 Lista ricambi 79
8.1 Ricambi Boiler 79
8.2 Ricambi Resistenze Elettriche 81
8.3 Ricambi Termostato 82

1. Certificazione dei prodotti e conformità CE

Tutti i prodotti della nostra azienda sono fabbricati con severi controlli della qualità in conformità alle direttive per il sistema di gestione aziendale e la certificazione del Sistema Qualità (QS) secondo ISO 9001.
I nostri prodotti sono conformi alle norme e direttive più recenti garantendo attraverso un certificato con il simbolo CE lo stato della tecnica e la sicurezza.
I prodotti sono conformi alle leggi più recenti sulla sicurezza riguardo a disposizioni, norme, direttive e raccomandazioni. Inoltre offrono una maggiore sicurezza nel funzionamento e nella manutenzione.

Nr. SQ 0685-IT	ISO 9001/2015 ISO–International Standard Organisation. Certification pour la qualité et le système de management.
Nr. 9703 - 3718	Approbation pour perte énergétique NeV SVGW / W /TPW 115
	Conforme - CE
CB Test Certifi- cateNr. CH- 6341 Nr. CH-6342 EMC **IPX 25**	Approuvé et Homologué - ASE selon les Normes: EN 60335-1 (ed.4); am1;am2 EN 60335-2-21 (ed.5); am1 EMV /EMC CISPR 14-1 (ed.5) CISPR 14-2 (ed.1);am1 IEC 61000-3-2 (ed.3) IEC 61000-3-3 (ed.1);am1;am2 IEC 62233 (ed.1) Etanche à la lance selon: EN 60529
SO 14	ICF – (Inspection á courant fort) avec cértificat pour le sigle de sécurité, selon le cértificat ASE-CB
EnEV 2017	EU-ErP 812/2013 Allegato III/L 239/98/1.2
Legenda:	ISO – International Standard Organisation IEC – International Electro technical Committee IECEE – IEC System for Mutual Recognition of Test Certificates for Electrical Equipment (IECEE) CB Scheme EN – Europäische – Norm CE – Comité Européen DIN – Deutsche Industrie Norm SEV – Schweizerischer Elektrotechnischer Verein /Electrosuisse SVGW – Schweizereischer Verein des Gas- und Wasserfaches EMV –Elektromagnetische Verträglichkeit EnV- Classe de efficience énergétique

1.1 Avvertenze

Il presente manuale d'uso vi fornisce delle indicazioni importanti riguardanti l'utilizzo dell'apparecchio. E' parte integrante del prodotto e deve essere conservato in prossimità dell'apparecchio per essere sempre a portata di mano. Oltre alle presenti istruzioni d'uso dovete disporre anche delle istruzioni d'uso della tecnica di regolazione e degli schemi idraulici!
Tutte le istruzioni devono essere osservate sempre osservate e rispettate.
Le presenti istruzioni possono contenere delle descrizioni che risultano incomprensibili o poco chiare.
In caso di domande o dubbi rivolgersi a personale specializzato e qualificato o ad un centro di assistenza autorizzato, qui riportato, o direttamente al costruttore.
Queste istruzioni sono state redatte per più tipi di apparecchi, in ogni caso fare riferimento ai dati della targhetta applicata al prodotto considerando i rispettivi parametri.
Per ogni informazione nei confronti del servizio di assistenza o del produttore occorrono i dati indicati nella targhetta applicata al prodotto.
Il presente manuale è protetto dal diritto d'autore e non può essere riprodotto, trascritto, memorizzato nei sistemi elettronici o tradotto in un altra lingua, né interamente né parzialmente, in alcuna forma, senza l'autorizzazione scritta del produttore.

2.0 Avvertenze di sicurezza e simbologia

I simboli riportati in questo manuale hanno i seguenti significati:

PERICOLO !



Grave pericolo per l'incolumità e/o per la vita

ATTENZIONE !



Situazione potenzialmente pericolosa per il prodotto e per l'ambiente

NOTE !



Raccomandazioni per l'utilizzatore

ATTENZIONE !



L'installazione e/o la manutenzione dell'apparecchio devono essere eseguite esclusivamente da personale specializzato e qualificato e in conformità alle istruzioni e alle norme vigenti perché un'installazione non corretta potrebbe comportare danni a persone, animali, cose e all'ambiente dei quali il produttore non potrà essere reso responsabile.

PERICOLO !



Non tentare MAI di eseguire di propria iniziativa interventi di manutenzione e/o riparazione dell'apparecchio. Tutti gli interventi devono essere eseguiti da personale specializzato e qualificato. Una manutenzione mancata o irregolare può compromettere la sicurezza di funzionamento dell'apparecchio e causare danni a persone, animali, cose e all'ambiente dei quali il produttore non potrà essere reso responsabile. L'apparecchio non è stato progettato per l'uso da parte di persone (bambini inclusi) con capacità fisiche, sensoriali o mentali ridotte o prive di competenza ed esperienza a meno che non siano soggette a supervisione o vengano loro fornite istruzioni sull'uso dell'apparecchio da una persona responsabile della loro sicurezza. Controllare i bambini allo scopo di accertarsi che non giochino con l'apparecchio

3.0 Destinazione d'uso

I bollitori sanitari sono collaudati e omologati per l'accumulo di acqua calda sanitaria, cioè per acqua potabile.
I bollitori sanitari consentono il riscaldamento e l'accumulo di acqua calda sanitaria che viene riscaldata tramite una resistenza elettrica.

3.1 Esclusione di responsabilità

Il produttore non è responsabile per danni causati da un impiego non previsto dell'apparecchio.
La responsabilità del produttore decade inoltre:
- se interventi all'apparecchio e ai suoi componenti sono effettuati in contrasto alle indicazioni riportate nel presente manuale;
- se gli interventi all'apparecchio e ai suoi componenti sono effettuate in modo improprio;
- se si effettuano interventi all'apparecchio e ai suoi componenti non descritti nel presente manuale e se questi interventi non sono stati autorizzati espressamente e per iscritto dal produttore;
- se l'apparecchio o componenti interni all'apparecchio sono modificati, manomessi o smontati senza esplicita autorizzazione scritta del produttore.

3.2 Sicurezze

In caso di utilizzo secondo la destinazione d'uso prevista, l'apparecchio è sicuro e a prova di guasto. La progettazione e la costruzione dell'apparecchio corrispondono all'attuale stato della tecnica, a tutte le norme EN/DIN/SEV/ SSIGA e a tutte le norme di sicurezza applicabili. Ogni persona che esegue interventi all'apparecchio deve, prima di iniziare i lavori, aver letto e compreso il manuale e deve essere stato istruito dal produttore.

3.3 Condizioni di garanzia

Trovate le Condizioni di garanzia nella vostra documentazione relativa all'offerta o alla vendita.

NOTE !



Per tutte le questioni riguardanti la garanzia rivolgetevi al vostro rivenditore di fiducia.

3.4 Descrizione dell'apparecchio e contenuto della fornitura

I bollitori sanitari sono costituiti da un serbatoio in acciaio, l'interno del serbatoio è dotato di smaltatura anticorrosione secondo DIN 4753 e di anodi di magnesio anticorrosione, di isolamento termico con poliuretano espanso esente da CFC , di rivestimento in Sky con 5 mm di isolamento morbido, di una flangia di pulizia, di termometro analogico per l'indicazione della temperatura, di quattro piedini di regolazione per il livellamento dell'apparecchio e delle connessioni necessarie

3.5 Manutenzione

La sicurezza di funzionamento dell'apparecchio dipende, tra l'altro, dal corretto funzionamento della valvola di sicurezza e della valvola di riduzione della pressione. E' necessario controllare periodicamente il corretto funzionamento di questi organi di sicurezza. Raccomandiamo inoltre l'installazione di un filtro d'acqua (sull'entrata dell'acqua fredda) nonché la pulizia e manutenzione periodica da parte di una ditta specializzata.

ATTENZIONE !



Nella parte superiore ed inferiore del boiler è ubicato un anodo in magnesio sacrificale per la protezione anticorrosiva. Lo scopo dell'anodo in magnesio è quello di sacrificarsi per assicurare una protezione contro la corrosione. Il controllo dell'anodo in magnesio è previsto la prima volta dopo 2 anni di attività (DIN 4753). Per il controllo periodico dell'anodo è necessario provvedere allo svuotamento del serbatoio e allo smontaggio dello stesso. L'anodo in magnesio deve essere sostituito quando il suo Ø è < ad 1/3 del Ø originale (vedi tabella immagine 1.a)
Una mancata o carente manutenzione dell'anodo di magnesio, può portare alla corrosione della serbatoio con una successiva perdita d'acqua . La mancata o carente manutenzione dell'anodo in magnesio fa decadere ogni forma di garanzia del produttore.

PERICOLO !



Pulizia e manutenzione

La pulizia e manutenzione dell'impianto deve essere eseguito rigorosamente da personale qualificato a tale attività.

Per pulire l'interno del serbatoio procedere nel seguente modo:

- Spegnere l'interruttore di alimentazione principale o l'interruzione dei fusibili di alimentazione
-Chiudere la valvola di alimentazione dell'acqua fredda, scaricare l'impianto dell'acqua dalla valvola di scarico o di riempimento ventilando il punto più alto del sistema
- Rimuovere la flangia di copertura del boccaporto
- Sconnettere la spina dalla presa elettrica di alimentazione della resistenza
- Allentare il morsetto e rimuovere i bulloni della contro flangia
- Smontare la contro flangia con la resistenza elettrica, la guarnizione, il termostato e la presa elettrica

Se è presente del calcare che rende difficile lo smontaggio della contro flangia, è possibile smontare la flangia con l'ausilio di barre filettate

-La pulizia della resistenza elettrica dal calcare può essere fatto con una spatola di legno (non utilizzare utensili metallici),o utilizzando dei prodotti specifici per la pulizia del calcare
- Aspirare l'acqua residua e i fanghi residui nel fondo del serbatoio con un aspiratore di liquidi
-Pulire l'interno del serbatoio con acqua (getto d'acqua), o con utensili solidi non metallici
- Dopo la pulizia e l'estrazione di acqua e residui con l'aspiratore d'acqua, asciugare l'interno del serbatoio con una spugna o un passo
- Pulire la contro flangia
- Controllare l'Anodo in magnesio ed eventualmente sostituirle se necessario (quando il diametro e meno di <1/3 del diametro da nuovo)
- Verificare la tenuta (cambio consigliato) della guarnizione della contro flangia
- Termostato,cablaggio e montaggio flangia *)

*) In particolare, prestare attenzione al cablaggio tra il termostato e la resistenza elettrica, il collegamento è eseguito come da schema (adesivo sul coperchio del boccaporto) e non può essere cambiato!

- I bulloni di montaggio della flangia devono essere stretti con la seguente coppia di serraggio : (8 ÷ 10 Nm)
- Connettere la spina alla presa
- Misurare per controllo la resistenza elettrica (Ohm Ω)
- Aprire la valvola di alimentazione dell'acqua fredda
- Eseguire un lavaggio del serbatoio / impianto facendo circolare dell'acqua
- Controllare attentamente la tenuta dell'impianto
- Chiudere il boccaporto con il relativo coperchio
- Controllare il funzionamento della valvola di sicurezza e valvola di ritegno

Il controllo della valvola di sicurezza deve essere eseguito mettendola in pressione e non può essere limitato al controllo manuale

- Messa in servizio dell'impianto

Pulizia del rivestimento esterno:

Il mantello esterno può essere pulito con acqua e sapone (non abrasivi) e un panno umido.

Controllo e registrazione dati:

Il controllo con il nome dell'operatore e la data di effettuazione devono essere riportati sull'adesivo di servizio

4.0 Installazione - Avvertenze di sicurezza

L'installazione deve essere conforme alle normative locali in materia di sicurezza, leggi, regolamenti e le linee guida.Soltanto il personale qualificato può installare lo scaldabagno, e i collegamenti idraulici.
Il boiler, non deve essere esposto alle intemperie e deve essere posizionato in un luogo asciutto e al riparo dall'umidità. Controllare dopo aver rimosso l'imballaggio, l'integrità della fornitura.
Verificare che i Packaging (clip, sacchetti di plastica, polistirolo, ecc.) non siano a portata di mano dei bambini, in quanto essi possono rappresentare un potenziale pericolo.
Il sistema deve essere in un locale chiuso ad una temperatura che possa prevenire il danno da congelamento dell'acqua nel boiler e dei relativi tubi di collegamento.
Il pavimento del locale deve essere asciutto e idoneo a sostenere il peso del boiler calcolando anche il peso del volume di acqua contenuto all'interno del serbatoio. Il boiler è munito di quattro piedini regolabili per un corretto posizionamento (livellamento). Il boiler va posizionato il più vicino possibile al generatore di calore.
I tubi di collegamento devono essere isolati per evitare il più possibile le dispersioni di calore.
Si noti che per un sistema di drenaggio, manutenzione, ecc. è necessario che sia disponibile un collegamento di scarico. Il produttore non è responsabile per danni dovuti ad errata installazione e / o di non conformità in queste istruzioni.

PERICOLO !



I boiler sono collaudati ed omologati per acqua calda sanitaria (acqua potabile) con una temperatura massima di +95°C ed una sovrappressione d'esercizio massima di 0.6 MPa (6.0 bar).
Qualora esistessero altre prescrizioni per la pressione del sistema d'impianto e/o d'installazione, bisogna assicurarle separatamente e il produttore declina ogni responsabilità in merito.
Qualora esistessero altre limitazioni della temperatura (> max. 95°C) del sistema d'impianto e/o d'installazione, bisogna assicurarle separatamente e il produttore declina ogni responsabilità in merito. Nei sistemi d'impianto con una sovrappressione maggiore di 0,6 MPa (6.0 bar) nell'accumulatore, è necessario installare valvole di riduzione della pressione e valvole di sicurezza testate e omologate (legate alla portata = dimensione) che proteggano il boiler da sovrappressione..

ATTENZIONE !



Quando la qualità dell'acqua non è conforme agli standard dell'acqua potabile, misure adeguate devono essere prese per il trattamento delle acque. Quando la durezza dell'acqua potabile non è inclusa tra 12 e 30 °fH, il produttore non è da ritenersi responsabile per eventuali malfunzionamento e/o rotture. In particolare, nei bollitori con resistenza elettrica, qualora la durezza dell'acqua superi i 30°fH, è consigliabile l'utilizzo di un addolcitore per preservarla dal calcare.

NOTE !



Per compensare grandi variazioni di pressione e/o colpi di ariete nella rete d'acqua fredda e per evitare perdite d'acqua inutili, è consigliato di installare un vaso d'espansione in pressione con valvola di flusso approvato e omologato.

4.1 Collegamenti idraulici

PERICOLO !



I collegamenti idraulici devono essere eseguiti da personale qualificato
- I boiler sono concepiti per il collegamento a diverse fonti energetiche e sistemi.
Osservare lo schema delle connessioni (etichetta delle connessioni sull'apparecchio)
- I collegamenti sul boiler devono essere eseguiti per la corretta destinazione d'uso e secondo lo schema delle connessioni.
- I raccordi non utilizzati devono essere chiusi ermeticamente con tappi a vite o perni filettati.

4.2 Caricamento e prova a pressione

PERICOLO !



Il riempimento del serbatoio e la prova a pressione devono essere eseguiti da personale qualificato Per garantire un funzionamento corretto è necessario caricare l'impianto lentamente e sfiatare il sistema completamente. Dopo il caricamento dell'impianto è necessario eseguire una prova a pressione, con una sovrappressione d'esercizio di 0.6 MPa (6.0 bar) per il boiler Dopo il caricamento dell'impianto è necessario eseguire una prova a pressione, con una sovrappressione d'esercizio di 0,8 MPa (8,0 bar) per lo scambiatore di calore

4.3 Messa in servizio

PERICOLO !



L'installazione deve essere effettuata esclusivamente da personale qualificato
Prima della messa in funzione devono essere necessariamente controllati:
-Che tutti i collegamenti e i cavi siano stretti correttamente.
- Che il sistema sia stato completamente riempito e sfiatato.
- Che tutti i termostati e sensori, siano montati correttamente e collegati elettricamente
-In fine un collaudo del sistema con il riscaldamento (messa in funzione)

Immagine Nr.1

Distanze minime per una corretta installazione / manutenzione

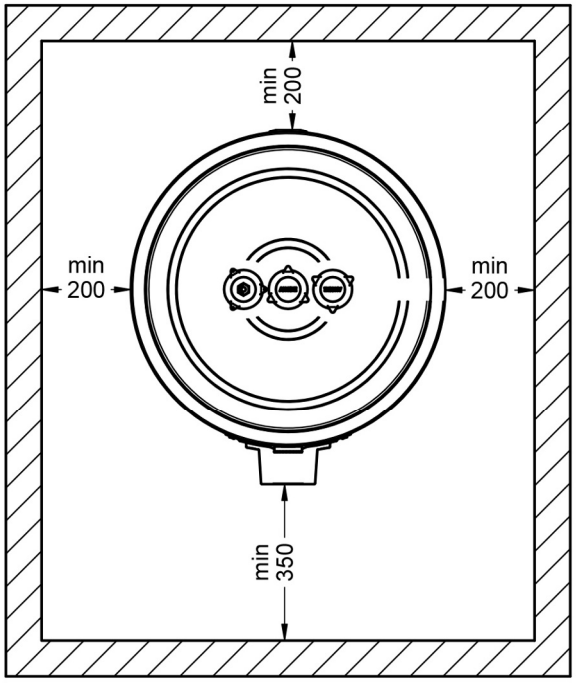

Parte Frontale – Flangia ispezione per pulizia

Immagine Nr.2

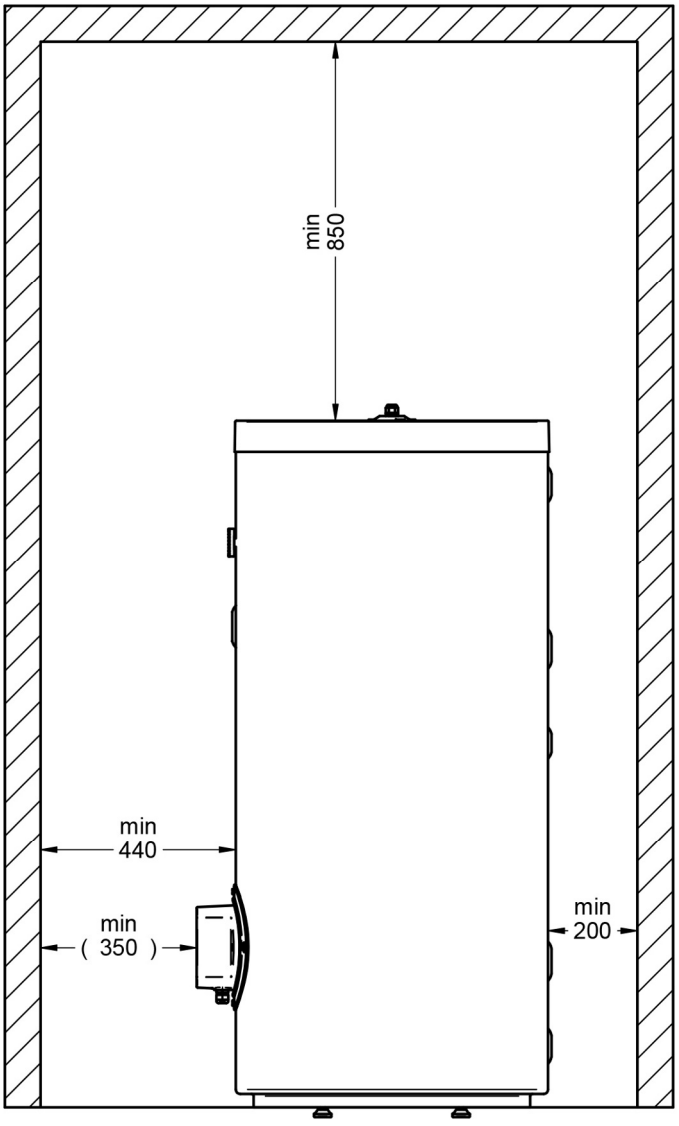

Parte superiore: Anodo in magnesio

5.0 Dati Tecnici Quote Dimensionali

Schema dimensioni IMSWP II 300-500

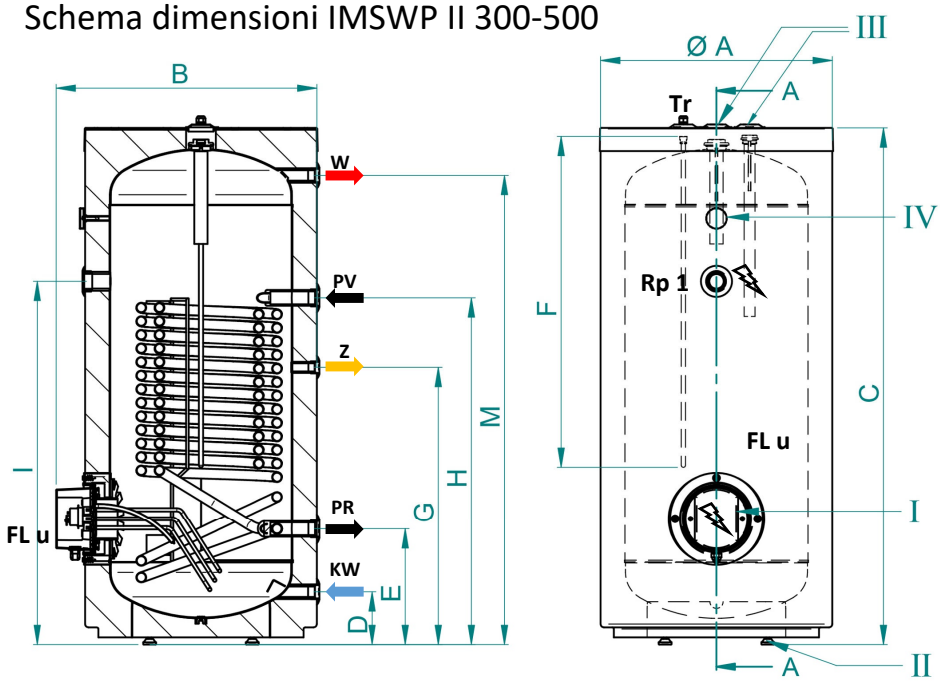

Schema dimensioni IMSWP II 600

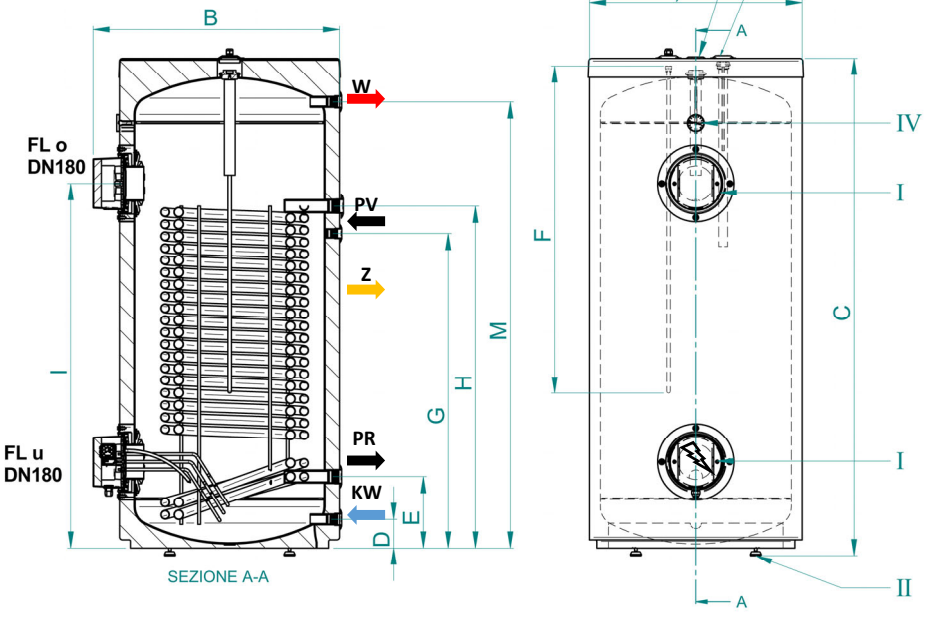

P	Beschreibung
KW	EF : Entrata acqua fredda
W	UC: Uscita acqua calda
Z	RC: Ricircolo
PV	MP - Mandata Primario
PR	RP - Ritorno Primario
Tr	Tubo portasonda Ø i 11 mm x l. 1000 mm (300) 1200 (400÷600)
I	Flangia ispezione Euro Norm
II	Piedini di regolazione
III	Anodi di magnesio
IV	Termometro analogico

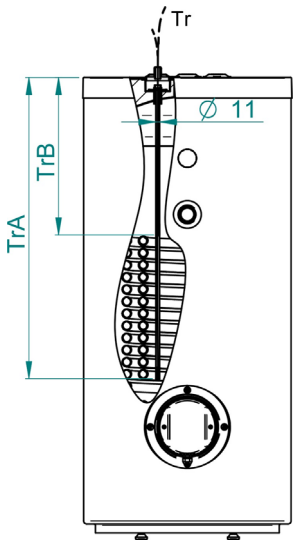

Typ	Tr A	Tr B
Typ	mm	mm
I M SWP II 300	1060	520
I M SWP II 400	1250	480
I M SWP II 500	1250	480
I M SWP II 600	1250	570

5.1 Montaggio sonde

Possibilità di montaggio delle sonde nel pozzetto.
Procedere come raffigurato nelle immagini.

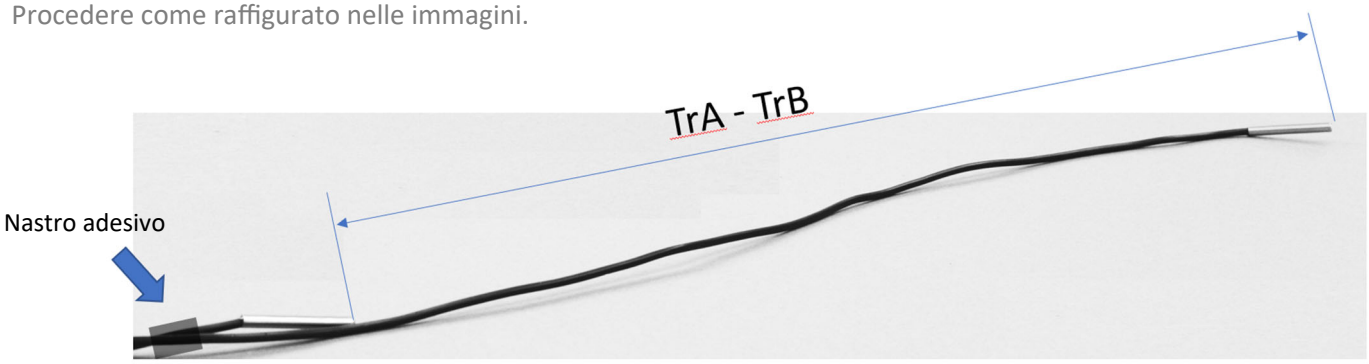

Impostare il dislivello tra i due bulbi alla distanza TrA-TrB come da tabella a pag. 10



Dopo aver rimosso la calotta nera, inserire il primo bulbo nel pozzetto e spingerlo verso l'interno.



Inserire di seguito anche il secondo bulbo finché il primo bulbo non tocca il fondo del pozzetto arrestandosi.

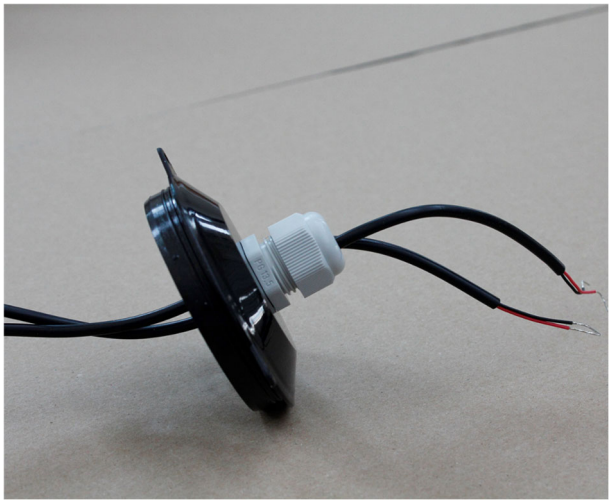

Passare l'altro capo del bulbo all'interno del pressacavo



Fissare la calottina con le apposite viti e stringere il pressacavo.

Typ	A	B	C	D	E	F	G	H	M	I	Diagonale
Typ	mm	mm	mm	mm	mm	mm	mm	mm	mm	mm	mm
I M SWP II 300	710	785	1565	154	344	1000	834	1044	1415	1094	1675
I M SWP II 400	755	840	1755	155	358	1200	958	1293	1603	1331	1868
I M SWP II 500	780x805	903	1821	168	371	1200	913	1366	1658	1404	1950
I M SWP II 600	780x805	903	1825	130	287	1200	1182	1282	1657	1365	1955

Typ	Max. Temp. Serbatoio	Massima Pressione Serbatoio	Max. Temp. Scambiatore	Massima Pressione Scambiatore	KW	WW	PV PR	Z	III) Anodi di Magnesio
Typ	°C	Mpa/bar	°C	Mpa/bar	Rp”	Rp”	Rp”	Rp ”	Anzahl n x Ø x l.
I M SWP II 300	95	0,6 / 6,0	110	1,0/10,0	1”	1”	1”¼	¾”	1x40x280 + 1x32x400
I M SWP II 400	95	0,6 / 6,0	110	1,0/10,0	1”	1”	1”¼	¾”	1x40x280 + 1x32x650
I M SWP II 500	95	0,6 / 6,0	110	1,0/10,0	1”	1”	1”¼	¾”	1x40x280 + 1x32x800
I M SWP II 600	95	0,6 / 6,0	110	1,0/10,0	1”	1”	1”¼	¾”	1x40x350 + 1x32x800

Typ	Capacità effettiva	Peso Netto	Peso Bruto	Peso Tara	Dimensioni Imballaggio
Typ	l	kg	kg	kg	mm
I M SWP II 300	286	138	151,0	13,0	750 x 750 x 1755
I M SWP II 400	383	171	186,0	15,0	780 x 780 x 1950
I M SWP II 500	483	201	217,0	16,0	830 x 830 x 1970
I M SWP II 600	572	256	272,0	16,0	830 x 830 x 1970

Immagine 2a : Legende

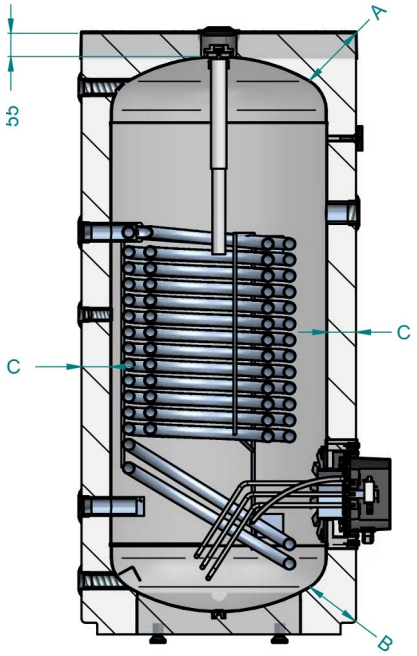

Tabelle 2a Immagine 2a: Scambiatore di calore

Typ	Echangeur	Volume
Typ	m2	l
I M SWP II 300	3,1	18,0
I M SWP II 400	4,9	29,5
I M SWP II 500	5,75	34,5
I M SWP II 600	6,35	38,0

Tabella 2a per Immagine 2a: Legenda

Typ	A	B	C
Typ	mm	mm	mm
I M SWP II 300	150	125	75
I M SWP II 400	180	140	75
I M SWP II 500	180	140	75
I M SWP II 600	160	95	50

5.2 Produzione acqua calda

Tabella 1 Produzione acqua calda

Dati Prestazionali										
Produzione continua con temperatura di mandata [1]					Valore secondo DIN4708 (dati riferiti all'indice NL) [2]					Produzione ACS in 60 min [3]
50 °C			60 °C		NL	Prestazione Massima 10 min		Prestazione ACS dopo 30 min		Temperatura mandata 55 °C
Typ	[kW]	[l/h]	[kW]	[l/h]		[l]	[l/min]	[l]	[l/min]	[l]
300	14,7	361	42	1032	4,2	273	27,3	155	23,3	724
400	18,5	454	58,8	1297	6	326	32,6	221	27	935
500	25,2	619	72	1769	9,1	393	39,3	335	31	1183
600	26,7	655	76,2	1873	10,6	437	43,7	388	34,9	1332

1 - riscaldamento di AF (acqua fredda) da 10° a 45° C
2 - riscaldamento di AF (acqua fredda) da 10° a 45° C; Mandata a 70°C; Temperatura bollitore AF+50K
3 - dati calcolati in base alla prestazione massima; AF (acqua fredda) da 10°C a 45°C; Temperatura bollitore a 60°C

Grafico perdite di carico primario in mbar

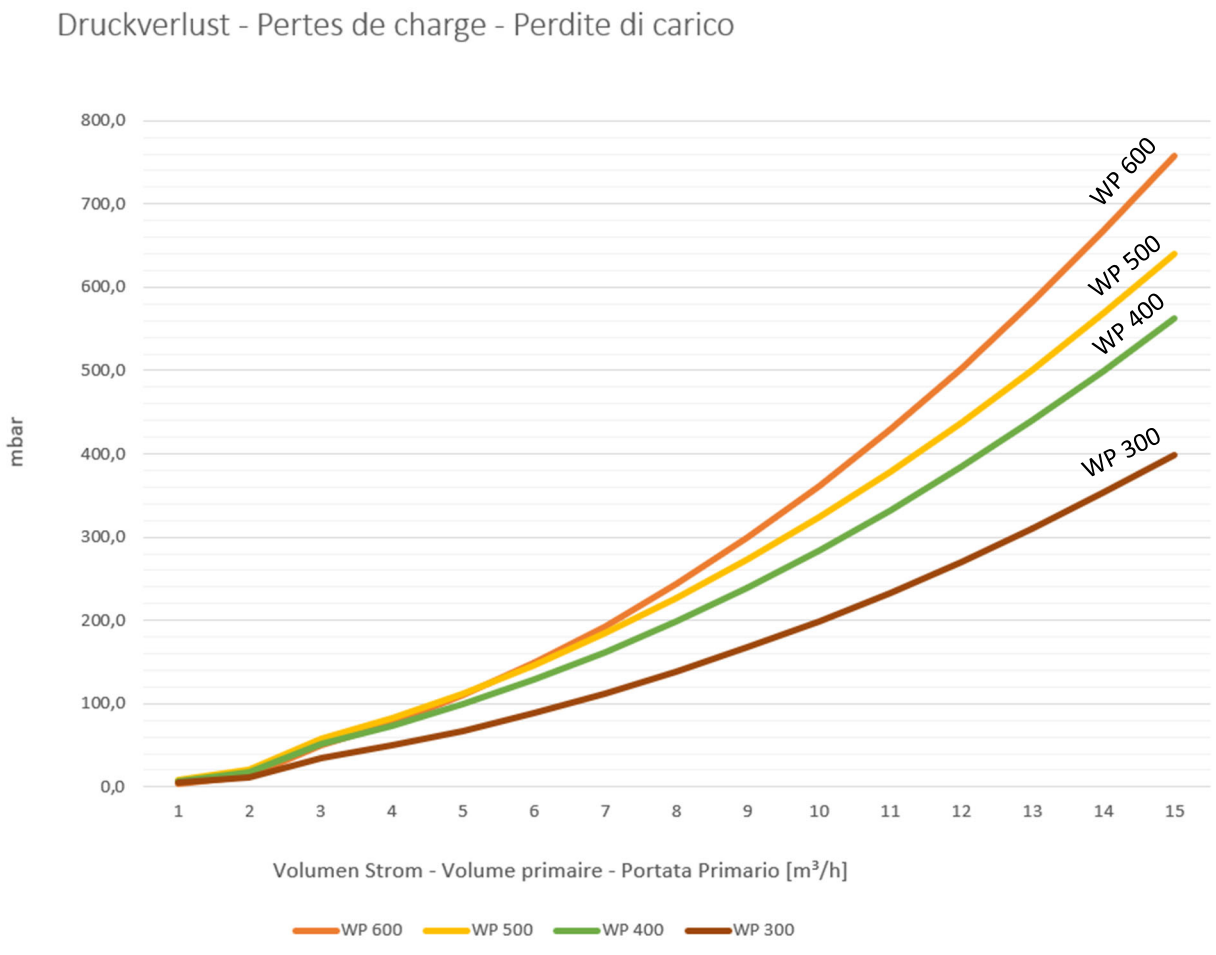

Portata primario m3/h

5.3 Efficienza energetica

AVVERTENZA !

Per garantire il rispetto delle prescrizioni EnV 2017, tutti i prodotti sono classificati secondo la loro valutazione energetica.
Quest'immagine e Legenda descrive la valutazione energetica.

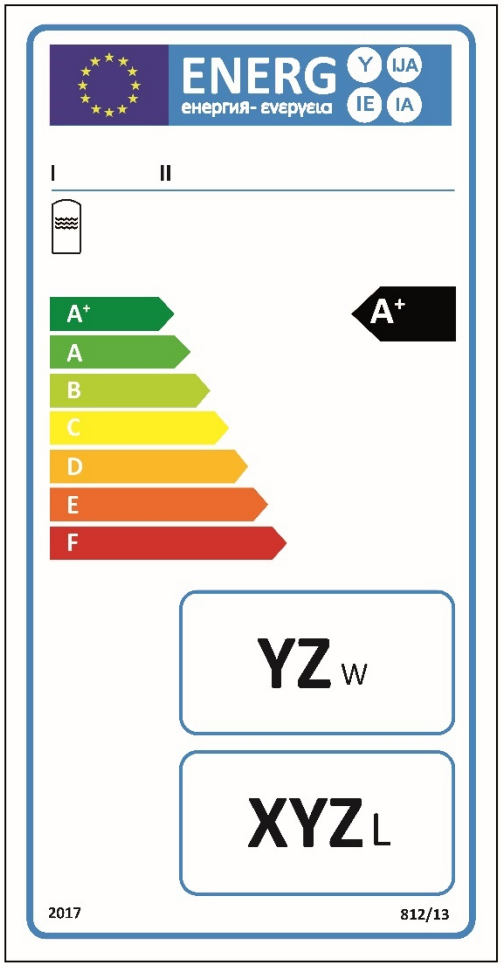

I. Nome o marchio di fabbrica del fornitore;
II. Nome o modello di riconoscimento del prodotto;
III. La tipologia per l'accumulo di acqua calda;
IV. La classe di efficienza energetica per la produzione di acqua calda in circostanze climatiche medie, determinata secondo Allegato II Numero 1; la punta della freccia indica la classe di efficienza energetica del produttore di acqua calda per il riscaldamento dell'acqua, e va posizionata alla stessa altezza della punta della freccia della classe di efficienza energetica corrispondente;
V. Campo per inserire la dispersione energetica di mantenimento del serbatoio in stand-by indicato in W arrotondato al numero intero più vicino;
VI. Campo per indicare il volume effettivo di acqua del serbatoio in litri arrotondato al numero intero più vicino;.

TYP	U.M.	IMSWP II 300	IMSWP II 400	IMSWP II 500	IMSWP II 600
ErP Classe Energetica	ErP	B	B	B	C
ErP Dispersioni Termiche	Watt	65	73	77	122

5.4 Schema Idraulico Consigliato

Image Nr. 5.4

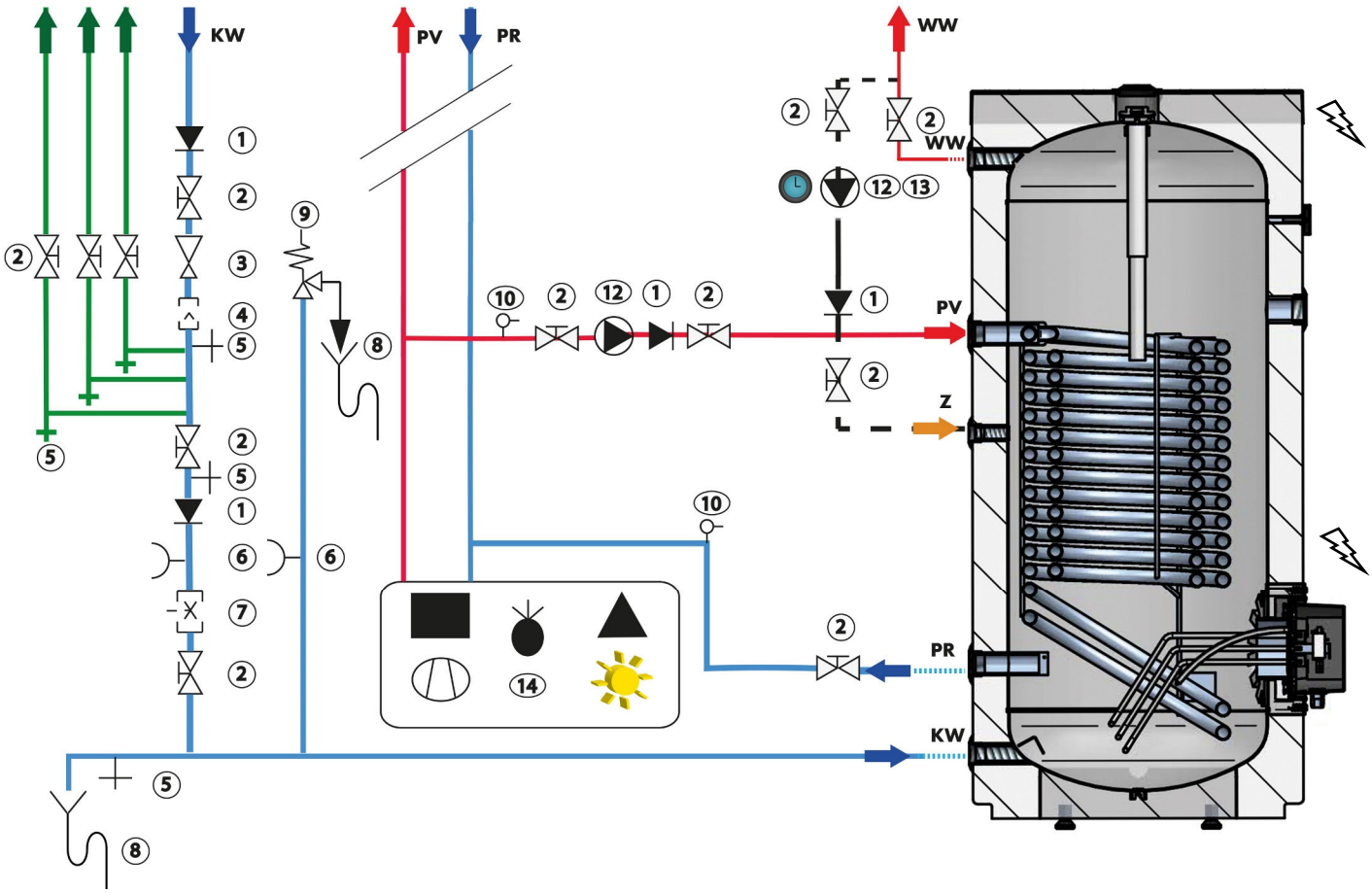

Legenda Immagine 5.4

1	Anti ritorno	8	Tubo evacuazione
2	Rubinetto	9	Valvola Sicurezza
3	Riduttore pressione	10	Sfiato
4	Filtro	12	Circolatore
5	Scarico	13	Orologio
6	Manometro	14	Fonte di calore
7	Riduttore di pressione	15	Vaso di espansione

La raffigurazione mostra un esempio e vale solamente quale schema di principio.
Le normative per l'installazione devono essere sempre osservate, così anche l'esecuzione di un "sifone di riscaldamento" dei collegamenti/raccordi (SIA 385/1), collegamenti del boiler risolvibili, regolamentazioni per isolamento al calore, ecc., devono in ogni caso essere osservati.

5.5 Schema Idraulico Consigliato (alternativo)

Image Nr. 5.5

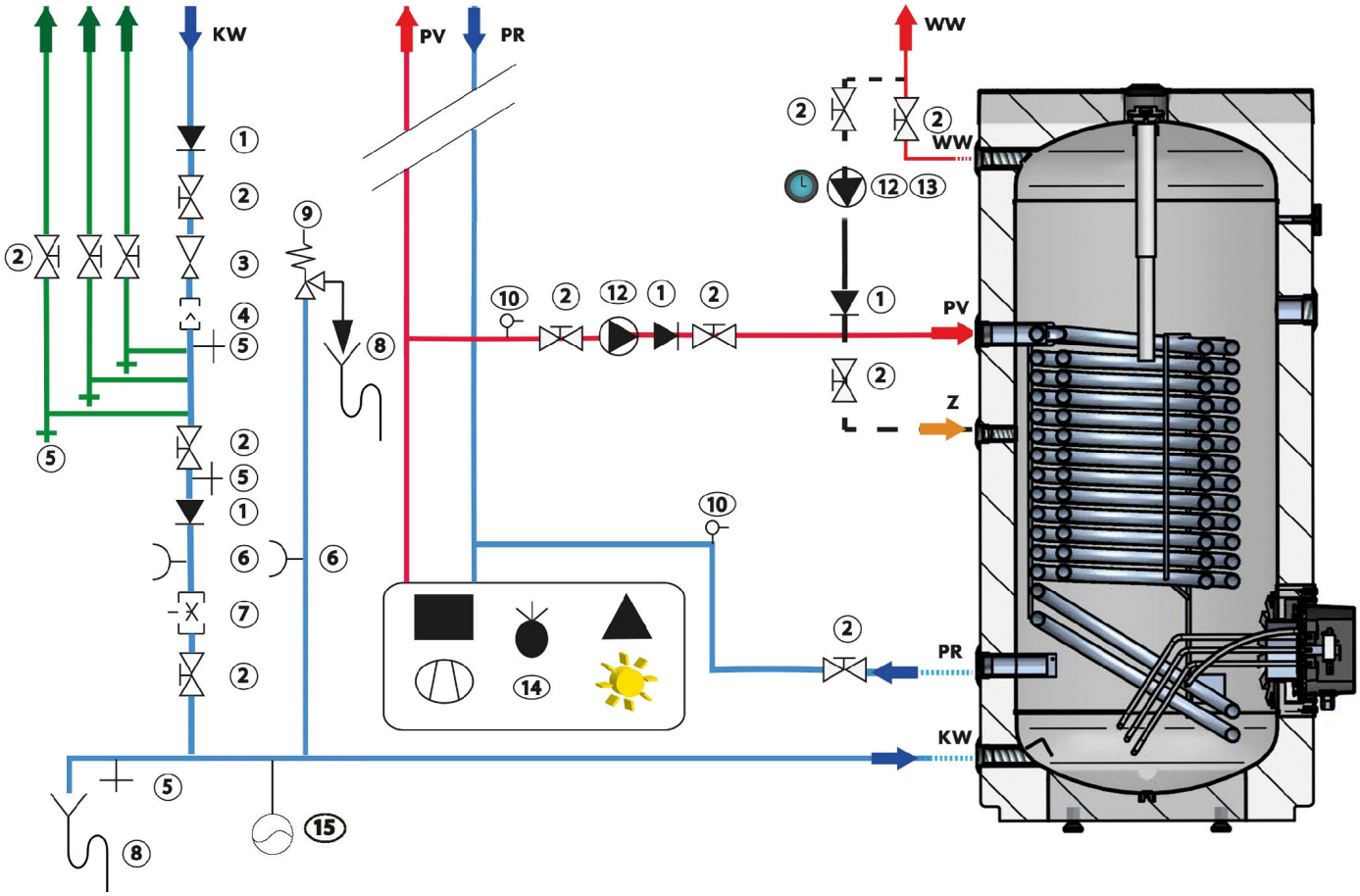

Legenda Immagine 5.5

1	Anti ritorno	8	Tubo evacuazione
2	Rubinetto	9	Valvola Sicurezza
3	Riduttore pressione	10	Sfiato
4	Filtro	11	Circolatore
5	Scarico	12	Orologio
6	Manometro	13	Fonte di calore
7	Riduttore di pressione	14	Vaso di espansione
		15	Vase d'expansion eau potable

La raffigurazione mostra un esempio e vale solamente quale schema di principio.
Le normative per l'installazione devono essere sempre osservate, così anche l'esecuzione di un "sifone di riscaldamento" dei collegamenti/raccordi (SIA 385/1), collegamenti del boiler risolvibili, regolamentazioni per isolamento al calore, ecc., devono in ogni caso essere osservati.

6 Resistenza elettrica

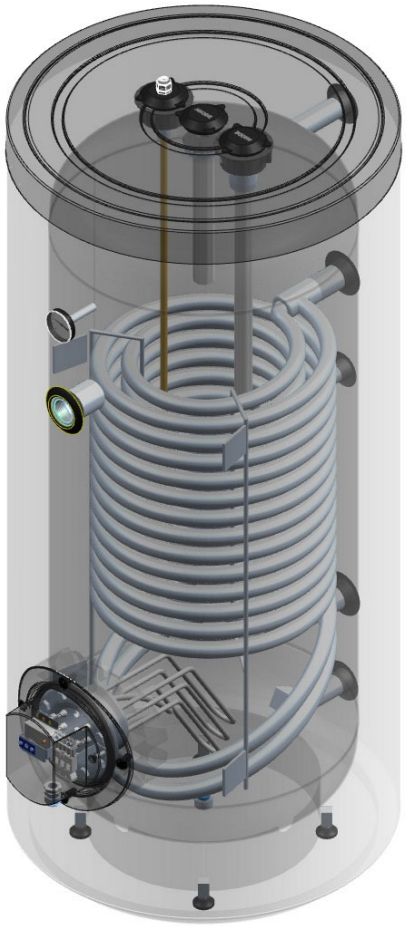

I M SWP II 300 – 3,0 kW – 400/2
I M SWP II 300 – 3,0 kW – 400/3
I M SWP II 300 – 4,0 kW – 400/3
I M SWP II 300 – 6,0 kW – 400/3

I M SWP II 400 – 4,0 kW – 400/3
I M SWP II 400 – 5,33 kW – 400/3
I M SWP II 400 – 8,0 kW – 400/3

I M SWP II 500 – 5,0 kW – 400/3
I M SWP II 500 – 6,6 kW – 400/3
I M SWP II 500 – 10,0 kW – 400/3

I M SWP II 600 – 5,0 kW – 400/3
I M SWP II 600 – 6,6 kW – 400/3
I M SWP II 600 – 10,0 kW – 400/3

Montaggio e collegamento elettrico degli elementi riscaldanti elettrici (HZL)

PERICOLO !



Gli interventi ai componenti elettrici devono essere eseguiti esclusivamente da personale qualificato. I collegamenti elettrici devono sempre essere conformi alle norme e ai regolamenti delle società per la fornitura di energia elettrica (servizi pubblici) e devono essere eseguiti da ditte qualificate e abilitate. I cavi d'alimentazione elettrica, i fusibili e le prese di corrente devono essere compatibili con le dimensioni corrispondenti (sezione, componenti, etc.) e devono essere installati da un elettricista.

ATTENZIONE !



La messa in servizio elettrica del boiler deve essere effettuata solo dopo aver eseguito i collegamenti idraulici e riempito d'acqua l'accumulatore!

PERICOLO !



Prima di effettuare qualsiasi intervento di montaggio, smontaggio e manutenzione togliere sempre la tensione dai collegamenti elettrici tra boiler e rete elettrica (interruttore generale)!
Sotto il coperchio di protezione potranno essere installati l'elemento riscaldante elettrico, l'intero cablaggio elettrico, il termostato di regolazione e di sicurezza, il connettore spina-presa.

Per smontare e montare la controflangia seguire l'ordine da 1 a 8 la corretta coppia di serraggio delle viti è compresa tra 8 …10 Nm

Immagine Nr. 5

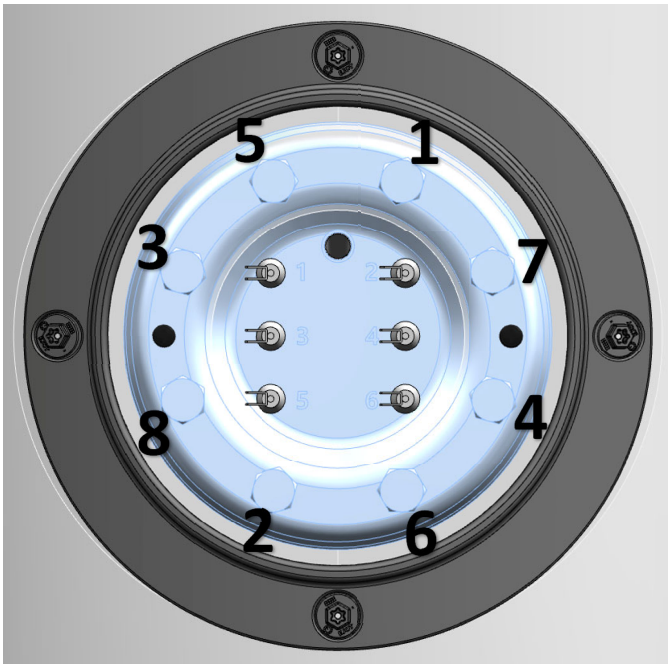

Immagine n°6 Resistenza elettrica

Vista frontale della resistenza elettrica

Vista laterale della resistenza elettrica

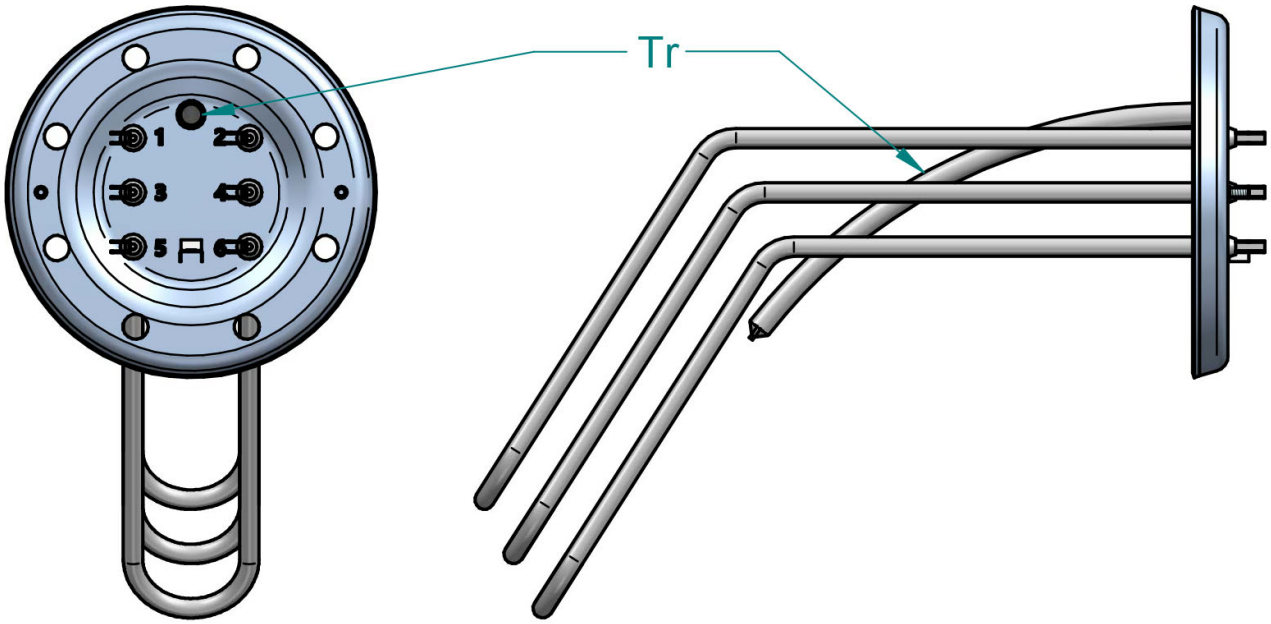

Immagine n°7 Autoadesivo : Termostato di sicurezza

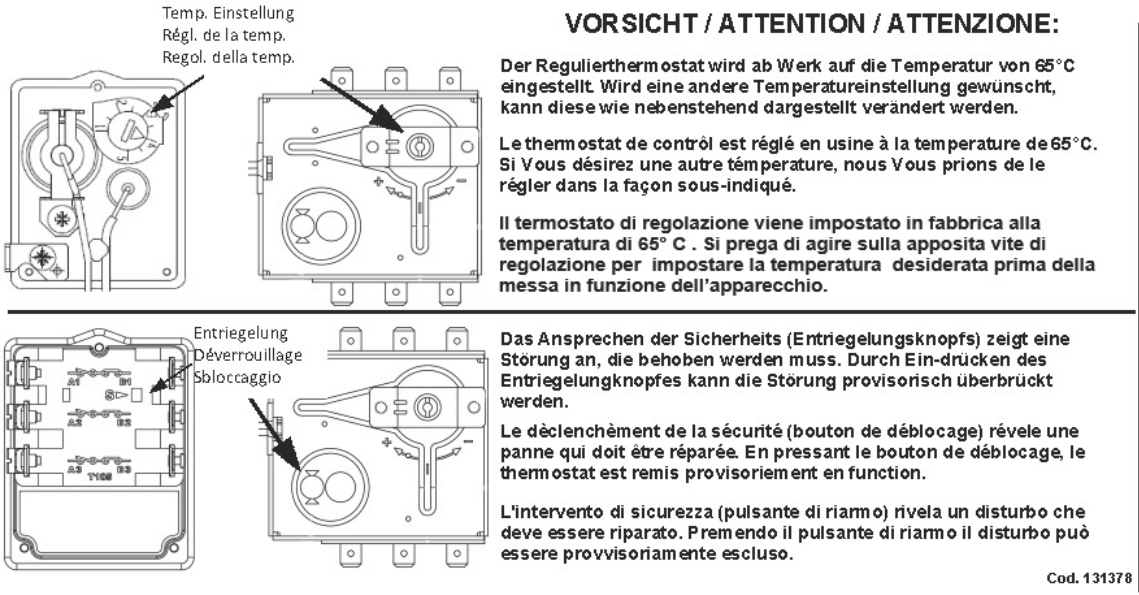

Immagine n°8 Schema dei collegamenti elettrici

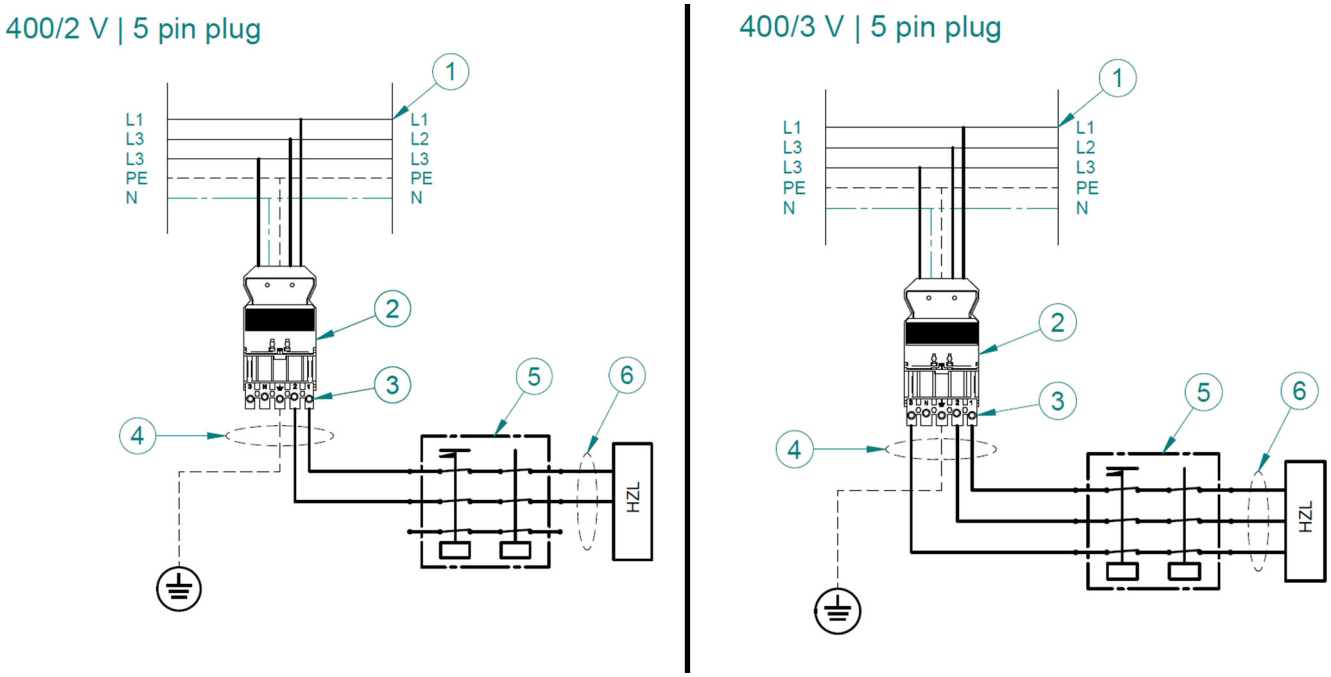

Legenda

1 Alimentazione Elettrica

2 Connettore - Presa

3 Connettore - Spina

4 Cavi Spina - Termostato

5 Termostato sicurezza e regolazione

6 Cablaggio Termostato - Resistenza

7 Istruzioni di sostituzione termostato

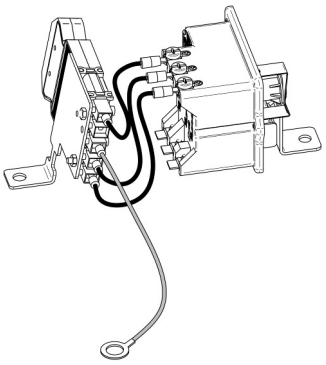

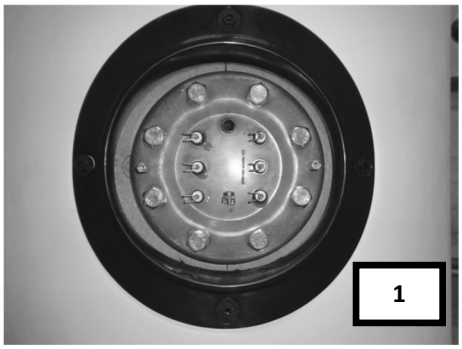

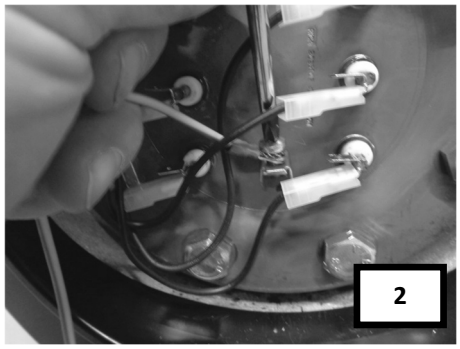

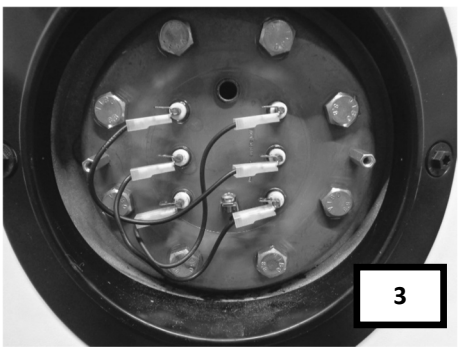

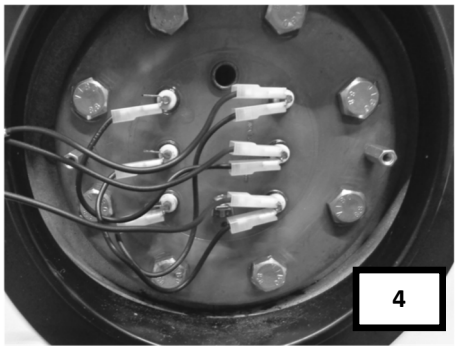

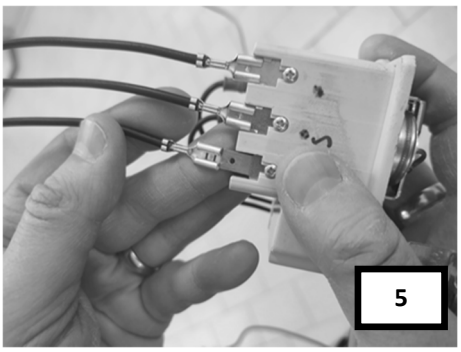

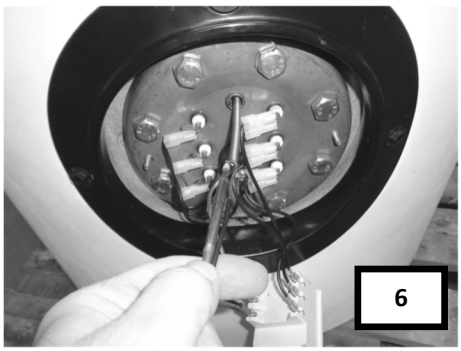

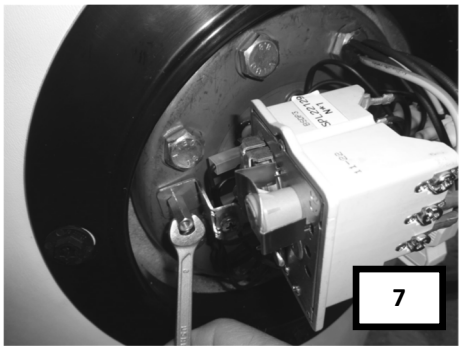

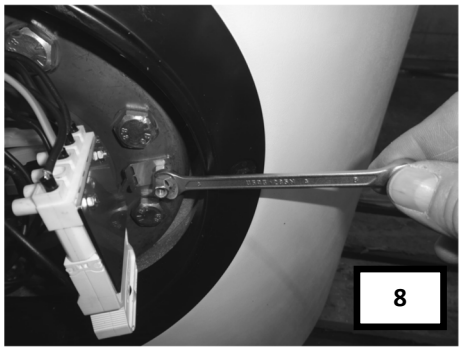

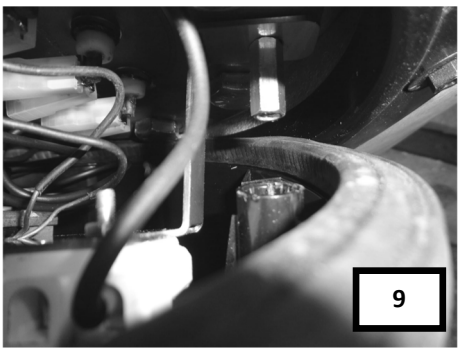

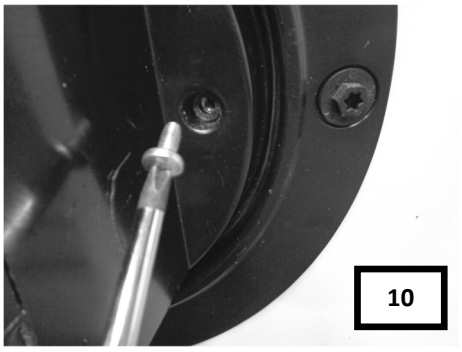

1. Resistenza da cablare
2. Collegare il cavo di messa a terra nella piastrina
3. Cablare le fasi della resistenza elettrica secondo lo schema KLE fornito secondo la potenza
4. Cablare i cavi termostato-resistenza ai faston della resistenza
5. Cablare i cavi termostato-resistenza ai faston del termostato
6. Inserire il bulbo del termostato di sicurezza e di regolazione
7. Avvitare la staffa di supporto termostato nel perno filettato di sinistra con la prolunga esagonale M5x20 mediante chiave CH 8
8. Avvitare la staffa di supporto spina nel perno filettato di destra con la prolunga esagonale M5x20 mediante chiave CH 8
9. Inserire le 2 boccole della calotta nei 2 dadi esagonali M5x20
10. Avvitare la calotta mediante le viti M5x10

Immagine n°9 Cablaggio Elettrico della resistenza

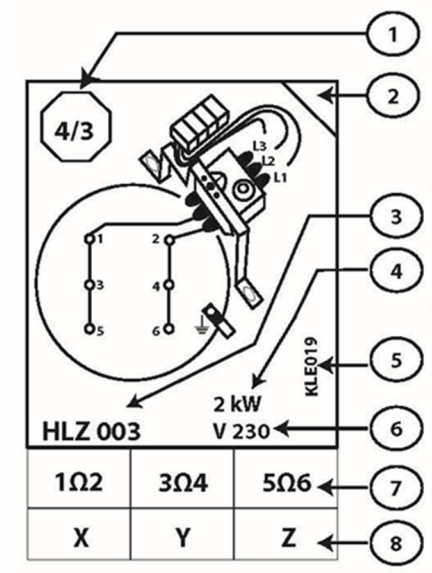

No	Legende	Légende	Legenda
1	Aufheizzeit 80°/60°C (h)	Temps de chauffe 80°/60°C (h)	Tempi di riscaldamento 80°/60°C (h)
2	Ausgeführte Verdrahtung	Câblage exécuter	Evidenza tipo collegamento
3	Heizelement - Typ	Type d'élément chauffant	Tipo Resistenza
4	Leistung (kW)	Puissances (kW)	Potenza kW
5	Kleber - Typ	Typ de l'étiquette	Codice etichetta
6	Anschluss – Spannung (V)	Tension d'alimentation (V)	Tensione alimentazione (V)
7	Widerstands - Messung	Messure de résistance	Misura di resistenza
8	Widerstands – Wert (Ω)	Valeur de résistance (Ω)	Valore resitenza (Ω)

Modello IMSWP II 300

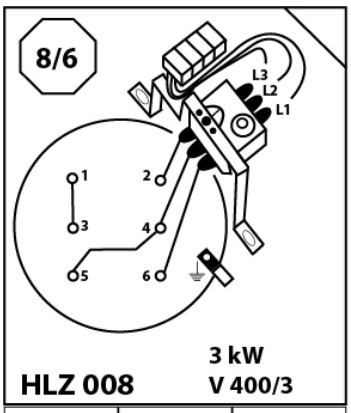

1Ω2	3Ω4	5Ω6
80	80	80
2Ω4	2Ω6	
160	240	

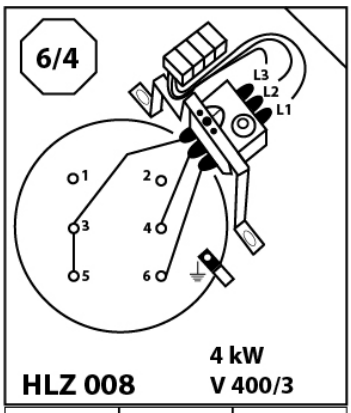

1Ω2	3Ω4	5Ω6
80	80	80
4Ω6		
160		

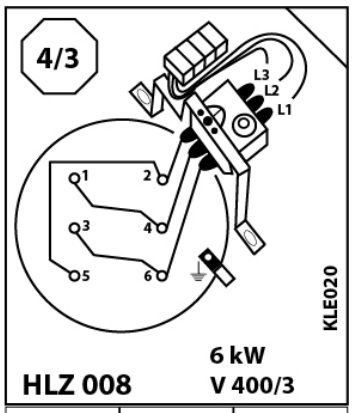

1Ω2	3Ω4	5Ω6
80	80	80
2Ω4	2Ω6	4Ω6
53	53	53

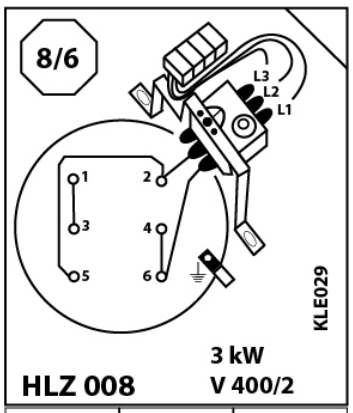

1Ω2	3Ω4	5Ω6
80	80	80
2Ω4		
53		

Modello IMSWP II 400

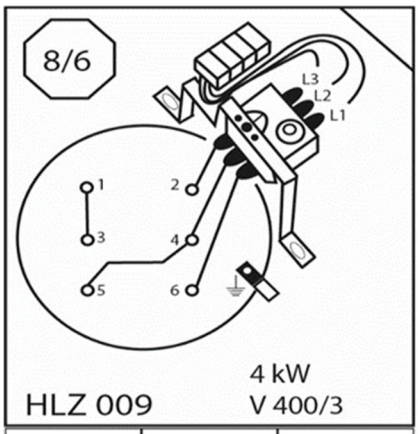

1Ω2	3Ω4	5Ω6
60	60	60
2Ω4	2Ω6	
120	180	

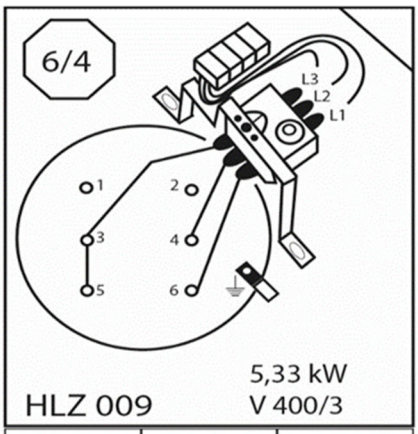

1Ω2	3Ω4	5Ω6
60	60	60
4Ω6		
120		

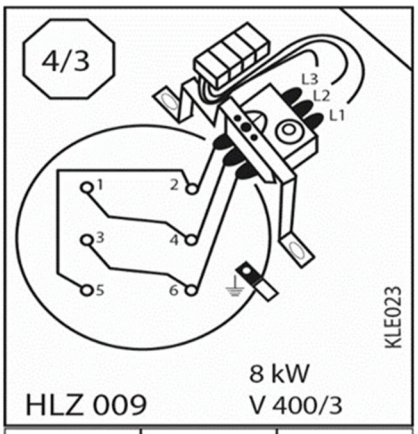

1Ω2	3Ω4	5Ω6
60	60	60
2Ω4	2Ω6	4Ω6
40	40	40

Modello IMSWP II 500-600

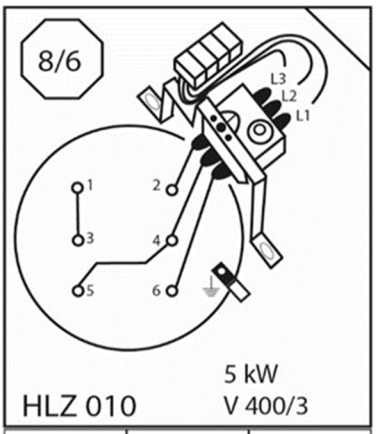

1Ω2	3Ω4	5Ω6
48	48	48
2Ω4	2Ω6	
96	144	

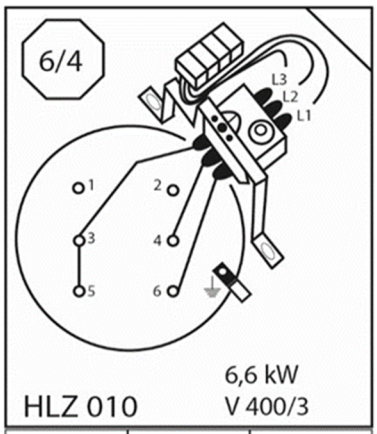

1Ω2	3Ω4	5Ω6
48	48	48
4Ω6		
96		

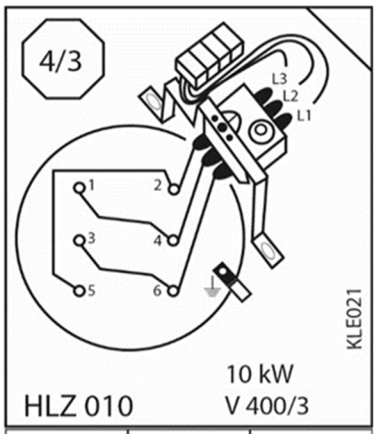

1Ω2	3Ω4	5Ω6
48	48	48
2Ω4	2Ω6	4Ω6
32	32	32

PERICOLO !



Si segnala espressamente che devono essere utilizzati solo ricambi originali per garantire il corretto funzionamento e la sicurezza. Senza ricambi originali non si fornisce alcuna garanzia e ogni diritto a garanzia decade!

Messa in servizio

La prima messa in servizio deve essere eseguita da personale qualificato!

La rete idraulica (acqua fredda, acqua calda ed eventualmente i condotti di ricircolazione) deve essere controllata prima della messa in servizio per verificare la tenuta totale.

E' assolutamente necessario sciacquare l'intero sistema idraulico, in particolare il boiler a pavimento.

Dopo aver sciacquato l'intero sistema, l'impianto può essere riempito d'acqua finché l'acqua non esce dal punto di presa lato acqua calda sanitaria (batteria / rubinetto acqua calda) con un getto d'acqua pieno.

A questo punto il sistema può essere messo in servizio.

Da questo momento attendere che i valori e le funzioni impostati siano raggiunti, sorvegliando l'apparecchio sul luogo.

Il primo intervento del termostato , la temperatura dell'acqua calda e l'intervento degli organi di sicurezza devono essere controllati dal personale qualificato.

ATTENZIONE !



E' necessario controllare l'uscita di acqua d'espansione (corretto intervento della valvola sicurezza)!

8 Lista ricambi

8.1 Ricambi Boiler

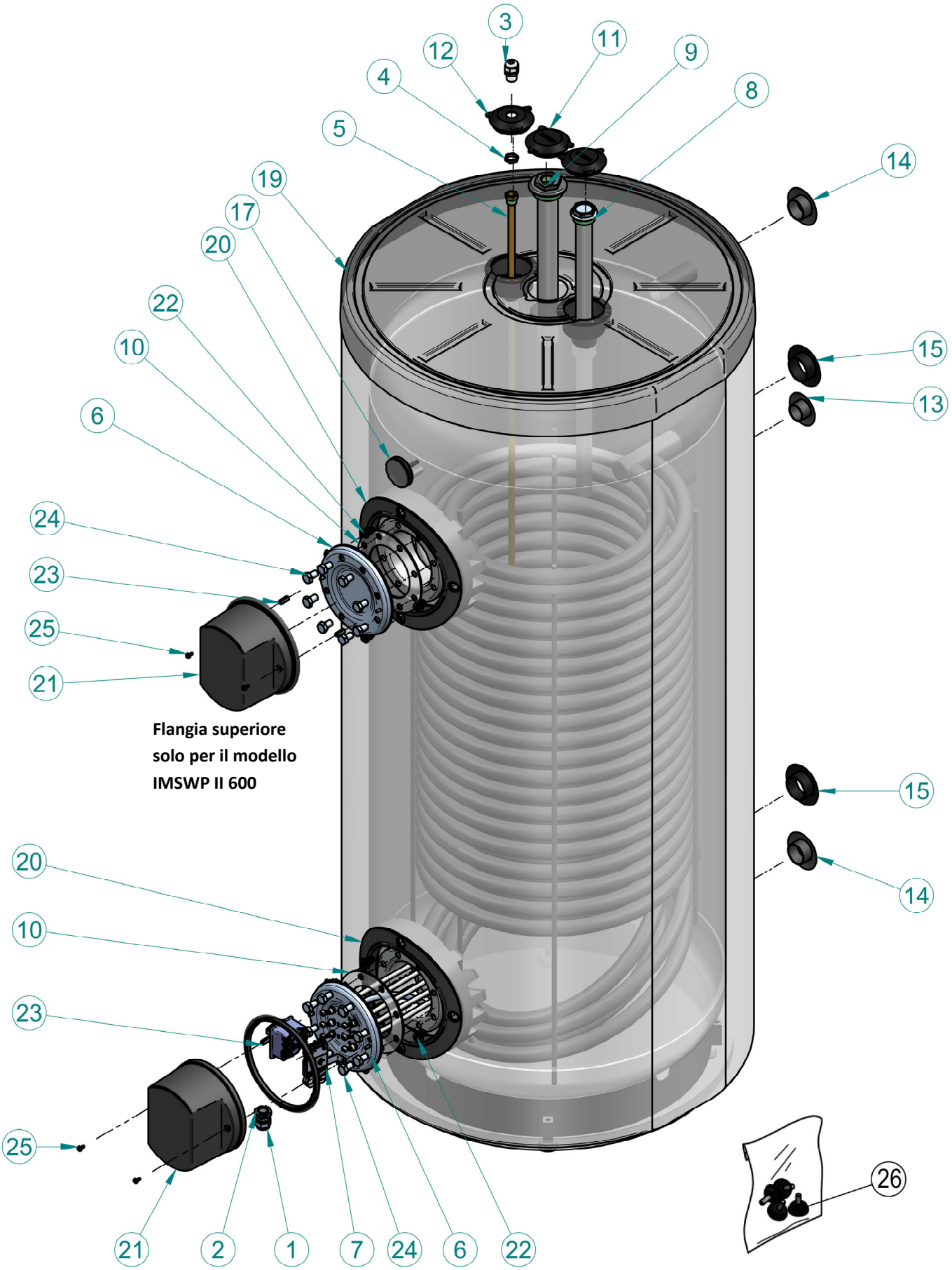

Pos.	CODICE	Qta	U.M.	Descrizione
1	070172	1,00	NR	PRESSACAVO PG16 GRIGIO
2	070179	1,00	NR	GHIERA NYLON PG16 PER PRESSAGUAINA
3	070311	1,00	NR	GHIERA PG13,5
4	070312	1,00	NR	PRESSACAVO PG13,5 GRIGIO
5	071464	1,00	NR	POZZETTO P/SONDA OT. R1/2X1000
6	071528	1,00	NR	RES. 6000W 400V TRIF. HZL I 008 (300 l)
6	071529	1,00	NR	RES. 8000W 400V TRIF. HZL I 009 (400 l)
6	071530	1,00	NR	RES.10000W 400V TRIF. HZL I 010 (500, 600 l)
6	218168	1,00	NR	CONTROFLANGIA CIECA AISI316L CON PERNI A SALD. M5
7	071540	1,00	NR	TERMOSTATO TRIF. ASS.TO RATH.DN180
7	071556	1,00	NR	TERMOSTATO TRIF. ASS.TO COTH.DN180
8	080121	1,00	NR	ANODO D.33X400 C/TAPPO G1-1/4 ESAG. (300 l)
8	081051	1,00	NR	ANODO D.32X650 C/TAPPO G1-1/4 ESAG. (400 l)
8	081059	1,00	NR	ANODO D.32X800 C/TAPPO G1-1/4 ESAG. (500, 600 l)
9	081050	1,00	NR	ANODO Ø40X280 C/TAPPO ZN 2" ASS.TO
10	081077	1,00	NR	GUARNIZIONE FLANGIA D180
11	090198	2,00	NR	CALOTTINA SERIG.ANODO FORO D.78
12	090384	1,00	NR	CALOTTINA NERA PER FORO D.78 PG13,5
13	090419	1,00	NR	ROSETTA PLAST.NERA D.I.33 RP 3/4"
14	090420	2,00	NR	ROSETTA PLAST.NERA D.I.40 RP 1"
15	090421	2,00	NR	ROSETTA PLAST.NERA D.I.50 RP 1" 1/4
16	090425	1,00	NR	ROSETTA PLAST.NERA D.I.58 RP 1" 1/2
17	090611	1,00	NR	TERMOMETRO ROT. Ø 63 LG.40 A CONT.
18	091239	1,00	NR	RIV. PVC RAL9016 Ø700 (300 l)
18	091249	1,00	NR	RIV. PVC RAL9016 Ø750 (400 l)
18	091241	1,00	NR	RIV. PVC RAL9016 Ø800 (500 l)
18	091242	1,00	NR	RIV. PVC RAL9016 Ø800 (600 l)
19	91337	1,00	NR	FONDO SUP. PST D.705 FORI 78+80+80 (300 l)
19	091338	1,00	NR	FONDO SUP. PST D.750 FORI 78+80+80 (400 l)
19	091339	1,00	NR	FONDO SUP. PST D.800/780 F 78+80+80 (500, 600 l)
20	091389	1,00	NR	ROSONE FLANGIA DN180 ABS NERO
21	091414	1,00	NR	CALOTTA FLANGIA DN180 ASSEMBLATA
22	100372	4,00	NR	VITE PA6 GF30 NERA ELICOIDALE EJOT
23	100438	2,00	NR	DISTANZIALE ES. F-F M5X20 ZN
24	100440	8,00	NR	VITE T.E. M12X20 ZN 8.8 UNI 5739
25	100444	2,00	NR	VITE TC CROCE 5X10 DIN7985 ZN NERO
26	090664	1,00	NR	KIT PIEDINO REGOLABILE INTERLINE

8.2 Ricambi Resistenze Elettriche

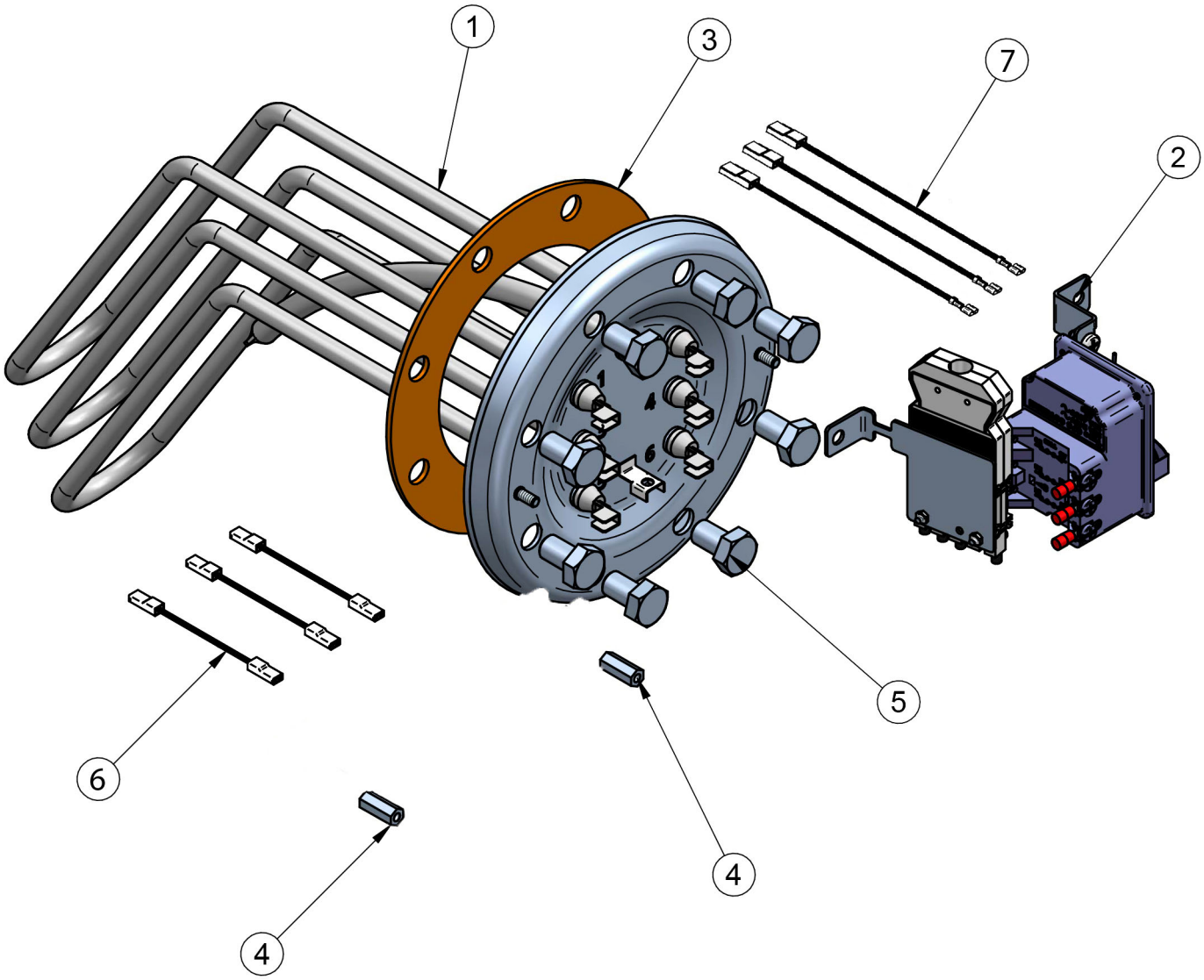

Pos.	CODICE	Qta	U.M.	Descrizione
1	071528	1,00	NR	RES. 6000W 400V TRIF. HZL I 008 (300 l)
1	071529	1,00	NR	RES. 8000W 400V TRIF. HZL I 009 (400 l)
1	071530	1,00	NR	RES.10000W 400V TRIF. HZL I 010 (500, 600 l)
2A	071540	1,00	NR	TERMOSTATO TRIF. ASS.TO RATH.DN180
2B	071556	1,00	NR	TERMOSTATO TRIF. ASS.TO COTH.DN180
3	081077	1,00	NR	GUARNIZIONE FLANGIA D180
4	100438	2,00	NR	DISTANZIALE ES. F-F M5X20 ZN
5	100440	8,00	NR	VITE T.E. M12X20 ZN 8.8 UNI 5739
6	070185	3,00	NR	CAVO 1X1,5 NERO LG.170
7	071550	3,00	NR	CAVO 1X1,5 NERO LG.170 RES-TER

8.3 Ricambi termostato

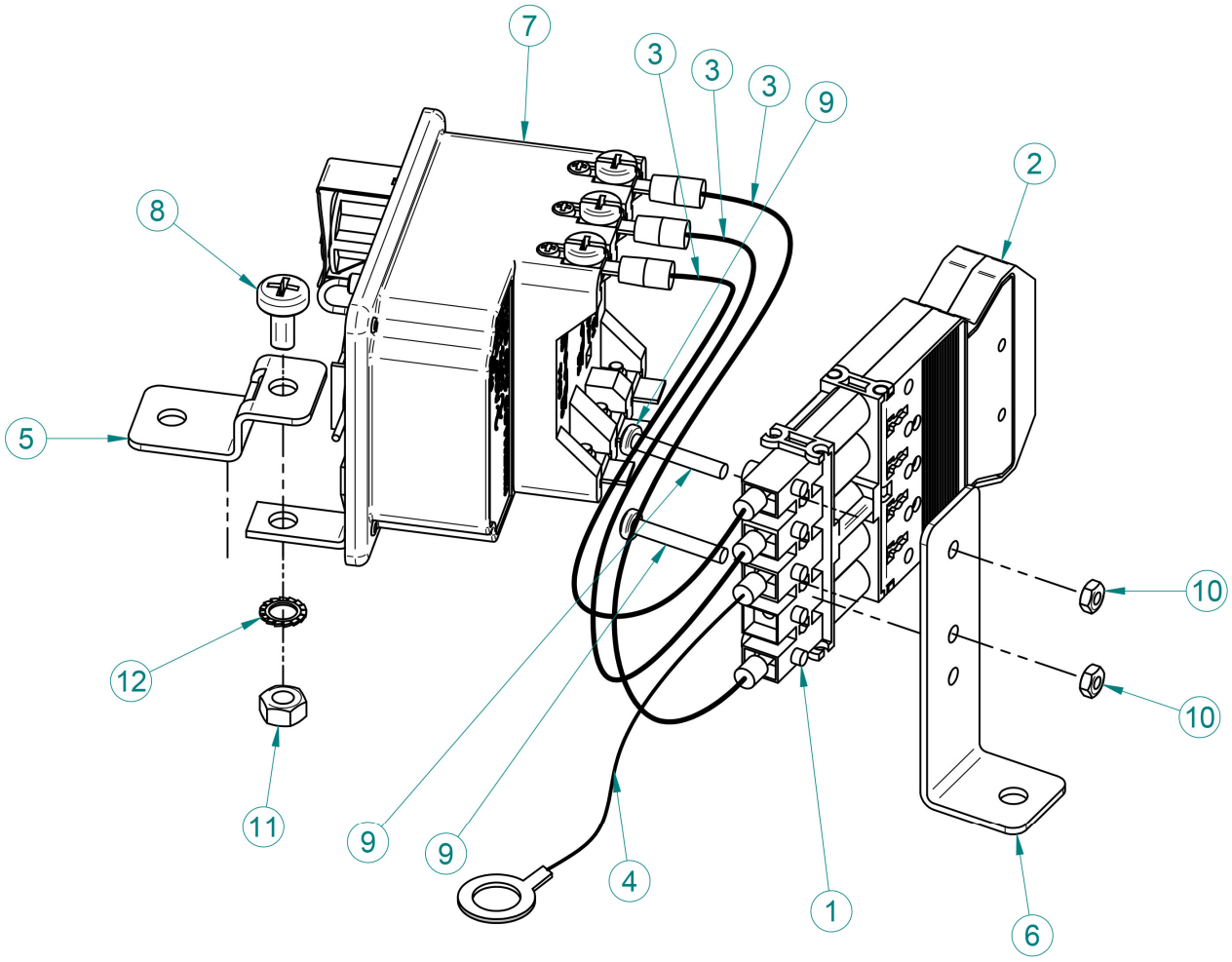

P.	COD.	N.	M.U	Beschreibung
1	070180	1	NR	SPINA PENTAPOLARE
2	070181	1	NR	PRESA PENTAPOLARE
3	071549	3	NR	CAVO NERO 1X1,5 LG200 PUNT./FORC.4
4	070213	1	NR	CAVO GI-VER.1X1,5 LG.300PUN+OCC.D.5
5	022678	1	NR	STAFFA PORTA TERMOSTATO COTH.
6	022679	1	NR	STAFFA PORTA MORSETTIERA PER COTH
7	071553	1	NR	TERMOSTATO BSDP3005 T6/85 P65 S100
8	100048	1	NR	VITE TRILO. TC CROCE 5X10 ZN C/ZIGR
9	100073	2	NR	VITE PZ M3X20 ZN UNI 7687
10	100074	2	NR	DADO M3 UNI 5588 ZINC. BIANCO
11	100204	1	NR	DADO M5 UNI 5588 ZN. BIANCO
12	100252	1	NR	ROSETTA DENTATA EST.5 UNI3703 INOX

meier tobler

Meier Tobler AG
Bahnstrasse 24
CH-8603 Schwerzenbach
044 806 41 41
ServiceLine 0800 846 846
info@waltermeier.ch

www.meiertobler.ch

meier tobler

Meier Tobler SA
Chemin de la Veyre-d'En-Haut B6
CH-1806 St-Légier-La-Chiésaz
021 943 02 22
ServiceLine 0800 846 846
info@waltermeier.ch

www.meiertobler.ch

GIONAHOLDING

Giona Holding srl
– Via Apollo 11, 1 – 37059 S. Maria di Zevio, Verona - Italy
Tel. +39(0) 45 / 6050099 Fax +39(0) 45 / 6050124
E-Mail: - info@gionaholding.it - Internet: www.gionaholding.it



© V. A. 2012