meier tobler

Trade Name tn
Gamma : **INTER**-LINE
Modello : **I M SWP II**

I M SWP II 800

I M SWP II 1000

I M SWP II 1500



BOLLITORE SANITARIO DA PAVIMENTO

Istruzioni per l´installazione e l´uso

I

STYLEBOILER

Trade Mark™

Gamma : **INTER**-LINE

Modello : **I M SWP II**

I M SWP II 800

I M SWP II 1000

I M SWP II 1500

Sommario

1.0) Certificazione dei prodotti e conformità CE 4
1) Sicurezza 5
1.1) Istruzioni Generali di Sicurezza 5
1.1.1) Sicurezza idraulica 6
1.2) Raccomandazioni 7
1.3) Istruzioni specifiche di sicurezza 8
1.4) Responsabilità 8
1.4.1) Responsabilità del produttore 8
1.4.2) Responsabilità dell'installatore 8
1.4.3) Responsabilità dell'utente 8
2) A proposito di questo manuale 9
2.1) Generale 9
2.2) Simboli utilizzati 9
2.2.1) Simboli utilizzati nel manuale 9
2.2.2) Simboli utilizzati sull'apparecchio 10
2.2.3) Efficienza energetica 11
3) Dati tecnici 12
3.1) Direttive 12
3.2) Dati Tecnici 13
3.4) Schema Idraulico 14
4) Descrizione del prodotto 15
4.1) Descrizione generale 15
4.2) Componentistica principale 15
4.3) Fornitura standard 16

5) Prima dell'installazione 16
5.1) Requisiti per Installazione 16
5.2) Requisiti d'Installazione 16
5.2.1) Pressione esercizio acqua 16
5.2.2) Qualità dell'acqua sanitaria 17
5.2.3) Posizione della targhetta dati 17
5.2.4) Ingombro complessivo del bollitore di acqua calda sanitaria 17
5.2.5) Accessibilità 17
5.2.6) Scarico 17
5.2.7) Posizionamento dell'apparecchio 17
6) Installazione 18
6.1) Generalità 18
6.1.1) Montaggio portasonda 18
6.1.2) Montaggio coppelle, raccomandazioni prima del posizionamento del prodotto 19
6.1.2) Montaggio sonde con fermasonda 20
6.2) Collegamenti idraulici 21
6.2.1) Collegamento del bollitore al circuito di riscaldamento (scambiatore) 21
6.2.2) Valvola di Sicurezza 21
6.2.3) Tubo di scarico della valvola di sicurezza 21
6.2.4) Dimensionamento dell'unità di sicurezza 21
6.2.5) Collegamento del circuito acqua calda sanitaria 22
6.2.6) Disposizioni per la Svizzera 22
6.2.7) Ricircolo acqua calda sanitaria 22
6.3) Riempimento dell'impianto 23
6.3.1) Riempimento del circuito di riscaldamento (scambiatore) 23
6.3.2) Riempimento del circuito di acqua calda sanitaria 23
7) Messa in servizio 23
7.1) Controllo prima della messa in servizio 23
7.1.1) Circuiti idraulici 23
7.2) Procedura di messa in servizio 24
8) Manutenzione 25
8.1) Generale 25
8.2) Interventi di ispezione e manutenzione standard 25
8.2.1) Operazioni di manutenzione da prevedere 25
8.2.2) Verifica della valvola o del gruppo di sicurezza 26
8.2.3) Disincrostazione del bollitore sanitario 26
8.3) Interventi di manutenzione specifici 27
8.3.1) Svuotamento del bollitore di acqua calda sanitaria 27
8.3.2) Rimozione del portello di ispezione 27
8.4) Rimessa in servizio dell'apparecchio 28
9) Accessori optional 28
9.1) Resistenza elettrica opzionale 28
10) Smaltimento e riciclaggio 29
11) Ricambi 30
11.2) Elenco ricambi gamma IMSWP II 800-1000 30
11.3) Elenco ricambi gamma IMSWP II 1500 31
12) Garanzia 32
12.1) Generale 32

1. Certificazione dei prodotti e conformità CE

Tutti i prodotti della nostra azienda sono fabbricati con severi controlli della qualità in conformità alle direttive per il sistema di gestione aziendale e la certificazione del Sistema Qualità (QS) secondo ISO 9001.
I nostri prodotti sono conformi alle norme e direttive più recenti garantendo attraverso un certificato con il simbolo CE lo stato della tecnica e la sicurezza.
I prodotti sono conformi alle leggi più recenti sulla sicurezza riguardo a disposizioni, norme, direttive e raccomandazioni. Inoltre offrono una maggiore sicurezza nel funzionamento e nella manutenzione.

Nr. SQ 0685-IT	ISO 9001/2015 ISO–International Standard Organisation. Certification pour la qualité et le système de management.
Nr. 2004 - 6939	Approbation pour perte énergétique NeV SVGW / W /ZW 115
	CE – Conforme
EnEV 2017	EU-VO 812/Joint III/L 239/98/1.2
Legenda:	ISO – International Standard Organisation IEC – International Electro technical Committee IECEE – IEC System for Mutual Recognition of Test Certificates for Electrical Equipment (IECEE) CB Scheme EN – Europäische – Norm CE – Comité Européen DIN – Deutsche Industrie Norm SEV – Schweizerischer Elektrotechnischer Verein /Electrosuisse SVGW – Fachverband für Wasser, Gas und Wärme EMV –Elektromagnetische Verträglichkeit EnV- Classe de efficience énergétique

STYLEBOILER		meier tobler	
Modello	Codice	Modello	Codice
I S SWP II 800	FU000109	I M SWP II 800	55200.055
I S SWP II 1000	FU000110	I M SWP II 1000	55200.056
I S SWP II 1500	FU000111	I M SWP II 1500	55200.057

1. Sicurezza

1.1 Istruzioni Generali di Sicurezza

PERICOLO !



L'apparecchio non è stato progettato per l'uso da parte di persone (bambini inclusi) con capacità fisiche, sensoriali o mentali ridotte o prive di competenza ed esperienza a meno che non siano soggette a supervisione o vengano loro fornite istruzioni sull'uso dell'apparecchio da una persona responsabile della loro sicurezza. Controllare i bambini allo scopo di accertarsi che non giochino con l'apparecchio.

ATTENZIONE !



Utilizzare esclusivamente ricambi originali.

IMPORTANTE !



Solo professionisti qualificati possono installare il bollitore di acqua calda sanitaria in conformità alle regolamentazioni nazionali e locali vigenti.

IMPORTANTE !



Lasciare lo spazio sufficiente alla corretta installazione del serbatoio di acqua calda sanitaria. Fare riferimento al capitolo Dimensioni Generali Necessarie nel manuale di installazione e manutenzione.

IMPORTANTE !



L'impianto deve soddisfare tutti i punti delle direttive e dei regolamenti vigenti che disciplinano il funzionamento e gli interventi nelle abitazioni private, i condomini o altri edifici.

ATTENZIONE !



Per limitare il rischio di ustioni è essenziale installare una valvola miscelatrice termostatica sul tubo di mandata dell'acqua calda sanitaria.

IMPORTANTE !



Questo manuale è anche disponibile sul nostro sito internet.

1.1.1 Sicurezza Idraulica

IMPORTANTE !



Il bollitore di acqua calda sanitaria deve essere collegato permanentemente ad una rete di acqua sanitaria.

IMPORTANTE !



Per garantire il corretto funzionamento del circuito dell'acqua calda sanitaria, rispettare la pressione minima e massima di ingresso acqua; fare riferimento al capitolo Caratteristiche tecniche.

ATTENZIONE !



Svuotamento del bollitore di acqua calda sanitaria:

- Chiudere l'ingresso dell'acqua fredda sanitaria.
- Aprire un rubinetto d'acqua calda nell'impianto.
- Aprire una valvola dell'unità di sicurezza.
- Quando il flusso di acqua si interrompe, il bollitore di acqua calda sanitaria è scarico.

ATTENZIONE !



- Il regolatore di pressione (valvola di sicurezza o unità di sicurezza) deve essere fatto funzionare regolarmente per rimuovere i depositi di calcare e verificare non sia ostruito.
- Per scaricare una tubazione occorre montare un regolatore di pressione.
- Poiché l'acqua può fuoriuscire dal tubo di scarico del regolatore di pressione, è necessario tenere il tubo aperto in comunicazione con l'atmosfera, in un ambiente privo di gelo e con un'inclinazione costante verso il basso.
- Un regolatore di pressione (non fornito) è necessario quando la pressione di alimentazione supera l'80% della taratura del regolatore di pressione e deve essere posizionato a monte dell'apparecchio.
- Nessun dispositivo di sezionamento si deve trovare tra il regolatore di pressione ed il bollitore di acqua calda sanitaria.

Per verificare il tipo, le specifiche ed il collegamento del regolatore di pressione, fare riferimento al capitolo Collegamento del circuito dell'acqua calda sanitaria alla rete di acqua potabile nel manuale di installazione e manutenzione.

1.2 Raccomandazioni

ATTENZIONE !



Non trascurare la manutenzione del bollitore di acqua calda sanitaria. Contattare un professionista qualificato o sottoscrivere un contratto di manutenzione per la manutenzione annuale del bollitore di acqua calda sanitaria.
La mancata manutenzione dell'apparecchio invalida a garanzia.

ATTENZIONE !



Non mettere a contatto tra loro l'acqua di riscaldamento e l'acqua sanitaria nell'impianto di riscaldamento.

IMPORTANTE !



Isolare i tubi nel sistema per ridurre le perdite di calore.

ATTENZIONE !



Rimuovere le coppelle del bollitore (Modelli 800-1000-1500-2000) di acqua calda sanitaria solo per effettuare interventi di manutenzione e riparazione. Una volta terminati tali interventi, riposizionare le coppelle come da istruzioni al paragrafo 6.1.2
Il modelli IMSB 500 non ha coppelle smontabili ma è schiumato direttamente.

ATTENZIONE !



Non apportare modifiche al bollitore di acqua calda sanitaria senza il consenso scritto del fabbricante.

IMPORTANTE !



- Non rimuovere né coprire le etichette e le targhette dati apposte sul bollitore di acqua caldasanitaria.
- Le etichette e le targhette dati devono essere leggibili per tutta la vita utile del bollitore di acqua calda sanitaria. Sostituire immediatamente le etichette di istruzione e avvertimento danneggiate o illeggibili.

IMPORTANTE !



Gli interventi di assemblaggio, connessione, messa in servizio e manutenzione dell'impianto possono essere eseguiti esclusivamente da professionisti qualificati.

1.3 Istruzioni specifiche di sicurezza

AVVERTENZA !



Onde limitare il rischio di ustioni, è obbligatorio installare un miscelatore termostatico sul tubo di mandata acqua calda sanitaria.

IMPORTANTE !



Prestare attenzione con l'acqua calda sanitaria A seconda delle impostazioni della caldaia o della pompa di calore, la temperatura dell'acqua calda sanitaria può superare i 65°C.

1.4. Responsabilità

1.4.1 Responsabilità del produttore

I nostri prodotti sono fabbricati conformemente ai requisiti delle varie direttive applicabili. Vengono pertanto consegnati con la marcatura CE e i documenti necessari.
Nell'interesse della qualità dei nostri prodotti, cerchiamo continuamente di migliorarli. Ci riserviamo pertanto il diritto di modificare le specifiche riportate nel presente documento.
La nostra responsabilità in qualità di produttore non potrà essere chiamata in causa nei casi seguenti:

- Mancato rispetto delle istruzioni d'installazione dell'apparecchio.
- Mancata osservanza delle istruzioni d'uso dell'apparecchio.
- Mancata o insufficiente manutenzione dell'apparecchio.

1.4.2 Responsabilità dell’installatore

L'installatore è responsabile dell'installazione e della prima messa in funzione dell'apparecchio.
L'installatore deve rispettare le seguenti istruzioni:

- Leggere e seguire le istruzioni contenute nei manuali forniti con l'apparecchio.
- Installare l'apparecchio in conformità alle norme e alle leggi vigenti.
- Effettuare la messa in servizio iniziale e gli eventuali controlli necessari.
- Spiegare l'installazione all'utente.
- In caso di necessità di manutenzione, informare l'utente circa l'obbligo di eseguire un controllo dell'apparecchio e di preservare quest'ultimo in condizioni di funzionamento corrette.
- Consegnare all'utente tutti i manuali di istruzioni.

1.4.3 Responsabilità dell’utente

Per garantire un funzionamento ottimale del sistema, rispettare le seguenti istruzioni:

- Leggere e seguire le istruzioni contenute nei manuali forniti con l'apparecchio.
- Rivolgersi a professionisti qualificati per realizzare l'installazione ed eseguire la prima messa in servizio.
- Chiedere all'installatore di spiegare il funzionamento dell'impianto.
- Far eseguire a un installatore qualificato la manutenzione e le ispezioni necessarie.
- Conservare il manuale di istruzioni in buone condizioni e vicino all'apparecchio.

2. A proposito di questo manuale

2.1 Generale

Queste istruzioni sono rivolte all' installatore ed all'utente di un bollitore sanitario modello:
IMSWP II 800-1000-1500

2.2 Simboli utilizzati

2.2.1 Simboli utilizzati nel manuale

Il presente manuale utilizza vari livelli di pericolo per richiamare l'attenzione su istruzioni particolari. Questo al fine di migliorare la sicurezza dell'utente, prevenire problemi e garantire il corretto funzionamento dell'apparecchio.



PERICOLO !

Rischio di situazioni pericolose che possono causare lesioni personali gravi.



PERICOLO DI SCOSSA ELETTRICA !

Rischio di scossa elettrica.



AVVERTENZA !

Rischio di situazioni pericolose che possono causare lesioni personali minori.



ATTENZIONE !

Rischio di danni materiali.



IMPORTANTE !

Segnala un'informazione importante.



VEDERE !

Riferimento ad altri manuali o pagine di questo manuale.

2.2.2 Simboli utilizzati sull'apparecchio

1 

1. Corrente alternata.

2 

2. Terra di protezione.

3 

3. Prima di installare e mettere in servizio in funzione dell'apparecchio, leggere attentamente i manuali in dotazione.

4 

4. Smaltire i prodotti usati presso un'adeguata struttura di recupero e riciclaggio.

5 

5. Attenzione: pericolo di scosse elettriche, componenti sotto tensione.

2.2.3 Efficienza Energetica

IMPORTANTE !

Tutti i prodotti sono classificati secondo la loro valutazione energetica.
Quest'immagine e Legenda descrive la valutazione energetica.
I prodotti di litraggio superiore ai 501 litri non necessitano di etichetta energetica a corredo del prodotto, la classe energetica è comunque indicata nella tabella dati tecnici sezione 3.2

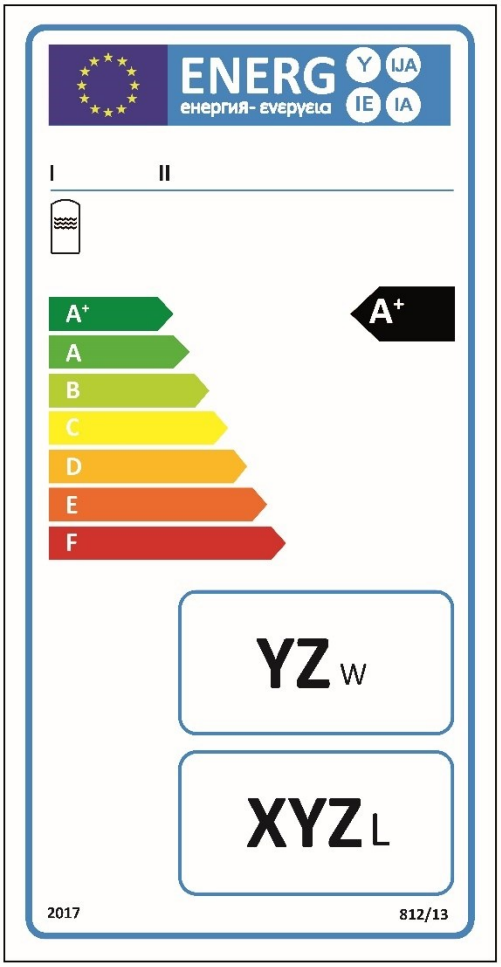

I, II
III
IV
V
VI

I. Nome o marchio di fabbrica del fornitore;
II. Nome o modello di riconoscimento del prodotto;
III. La tipologia per l'accumulo di acqua calda;
IV. La classe di efficienza energetica per la produzione di acqua calda in circostanze climatiche medie, determinata secondo Allegato II Numero 1; la punta della freccia indica la classe di efficienza energetica del produttore di acqua calda per il riscaldamento dell'acqua, e va posizionata alla stessa altezza della punta della freccia della classe di efficienza energetica corrispondente;
V. Campo per inserire la dispersione energetica di mantenimento del serbatoio in stand-by indicato in W arrotondato al numero intero più vicino;
VI. Campo per indicare il volume effettivo di acqua del serbatoio in litri arrotondato al numero intero più vicino;.

3. Dati Tecnici

3.1 Direttive

Il presente prodotto è conforme ai requisiti delle norme e delle direttive europee che seguono:
Direttiva Europea specifica per gli scaldaacqua ad accumulo in pressione (chiusi) riscaldati indirettamente EN 12897
Direttiva Europea sulla qualità delle acque destinate al consumo umano 98/83/EC
Direttiva sulle apparecchiature a pressione 2014/68/UE
Questo prodotto è conforme ai requisiti della direttiva europea 2009/125/CE, riguardante l'eco-progettazione di prodotti associati al settore energetico.
Oltre alle direttive e ai requisiti di legge, è necessario attenersi alle linee guida supplementari presenti nel manuale.
Eventuali integrazioni o successive normative e direttive valide al momento dell'installazione sono da intendersi applicabili a tutte le prescrizioni e linee guida definite nel presente manuale.

Immagine n° 1 Schema dimensionale

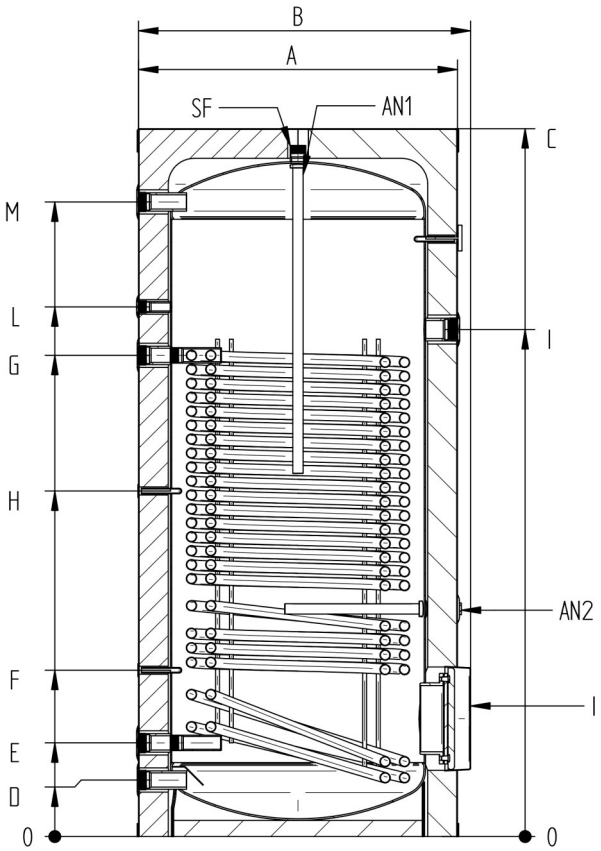

Immagine n° 2 Schema posizione sonde

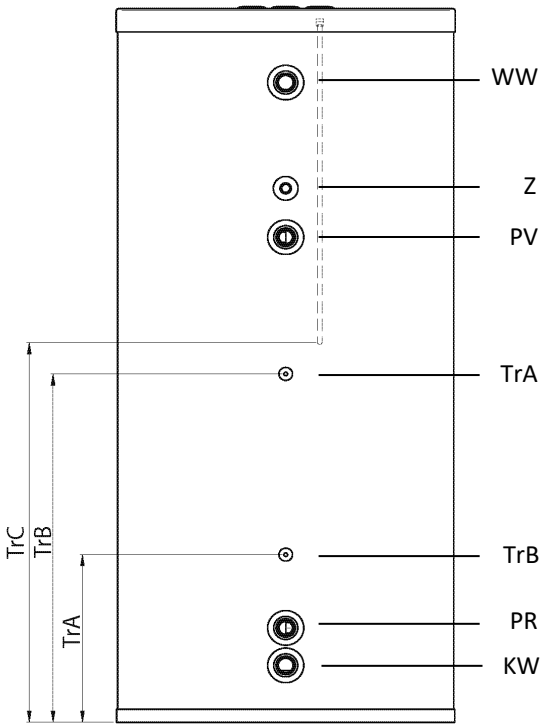

P	Descrizione	P	Descrizione
KW	EF : Entrata acqua fredda	I	Flangia ispezione (Ø 280, i.220 mm)
WW	UC: Uscita acqua calda	An1	Anodo superiore
Z	RC: Ricircolo	An2	Anodo frontale
Tr	Entrata scambiatore	TrC	Attacco tubo sonda 1" ¼
PR	Uscita scambiatore	Sf	Attacco sfiato 1" ¼
TrA TrB	Tubi portasonda		

Typ	TrA	TrB	TrC
	mm	mm	mm
800	515	970	970
1000	515	1070	1170
1500	700	1040	1110

3.2 Tabelle Dati Tecnici

Dati Tecnici	U.M.	IMSWP II 800	IMSWP II 1000	IMSWP II 1500
Capacità reale	l	819	915	1383
Codice STYLEBOILER	/	**FU000109**	**FU000110**	**FU000111**
Codice MEIERTOBLER	/	**55200.055**	**55200.056**	**55200.057**
Superficie di scambio	m2	6	9	9,2
Spessore isolamento	mm	≥95	≥95	≥120
Ø Tipo Isolamento	mm	Coppelle rigide in PU		Coppelle rigide in EPS
Ø Senza Isolamento	mm	790	790	1000
Protezione alla corrosione		Smaltatura DIN 4753, anodi eletronici		
ErP Classe energetica	Erp	C	C	C
ErP Dispersioni termiche Watt		113	125	164
Temp. max. d'esercizio	°C	95	95	95
Pres. max. d'esercizio 1/2	MPa	0,6/1,2	0,6/1,2	0,6/1,2
Peso netto	kg	297	375	444
Ø Boccaporto inferiore (FL u)	mm	Ø 280 (i 220)	Ø 280 (i 220)	Ø 280 (i 220)
Attacchi Idraulici (KW-WW)	mm	1" ½ IG	1" ½ IG	2" IG
Attacchi scambiatore (PV-PR)	mm	1" ¼ IG	1" ½ IG	1" ½ IG
Attacco ricircolo (Z)	mm	¾" IG	¾" IG	1" IG
Attacco Resistenza (HZL2)	mm	2" IG	2" IG	2" IG
Quote Dimensionali : A/B/C	mm	990/1025/1990	990/1025/2190	1250/1285/2150
Quote Dimensionali : D/E/F	mm	175/290/515	175/290/515	280/390/700
Quote Dimensionali : G/H/I	mm	1210/970/1290	1490/1070/1570	1345/1040/1410
Quote Dimensionali : L/M	mm	1430/1765	1640/1965	1520/1800
Diagonale (ribaltamento)	mm	2020	2220	2160
Dimensioni Imballaggio	mm	1020x1020x1200	1020x10120x2300	1320x1320x2300

Note : 1 Pressione massima di esercizio, 2 Pressione di collaudo in laboratorio come previsto da EN 12897 P.4.4.1

Dati tecnici										
Produzione continua con temperatura di mandata [1]					Valore secondo DIN4708 (dati riferiti all'indice NL) [2]					Produzione ACS in 60 min [3]
50 °C			60 °C		Prestazione massima 10 min			Prestazione ACS dopo 30 min		Temperatura mandata 55 °C
Scamb. Inf.	**[kW]**	**[l/h]**	**[kW]**	**[l/h]**	**NL**	**[l]**	**[l/min]**	**[l]**	**[l/min]**	**[l]**
800	25,2	619	72,0	1769	12,0	455	45,5	439	35,9	1563
1000	37,8	929	108,0	2654	28,1	879	87,9	1014	67,5	2511
1500	38,6	949	110,0	2711	28,7	898	89,8	1036	68,9	2565

1 - Riscaldamento di AF (acqua fredda) da 10° a 45° C

2 - Riscaldamento di AF (acqua fredda) da 10° a 45° C; Mandata a 70°C; Temperatura bollitore AF+50K

3 - Dati calcolati in base alla prestazione massima; AF (acqua fredda) da 10°C a 45°C; Temperatura bollitore a 60°C

Diagramma perdite di carico scambiatore

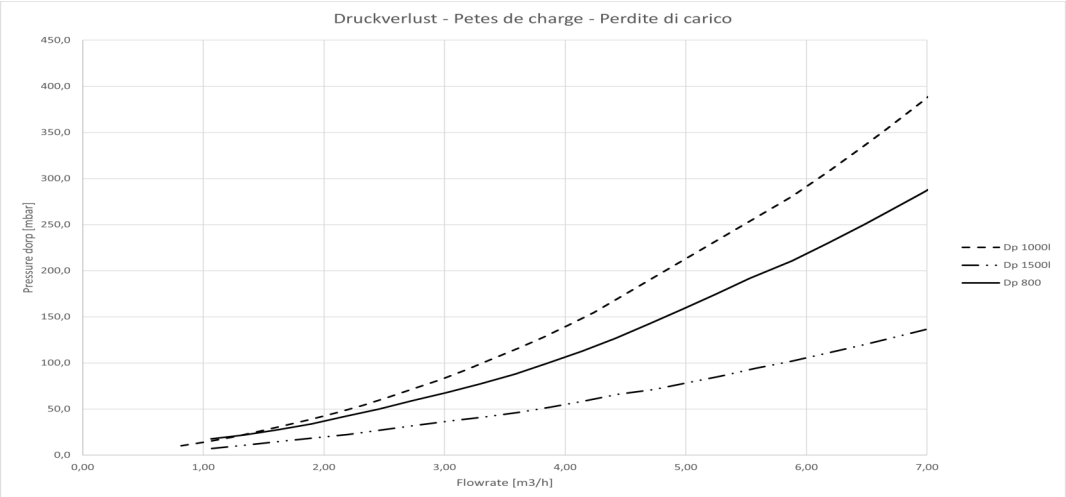

3.4 Schémas de raccordements hydrauliques I

Immagine Nr. 3

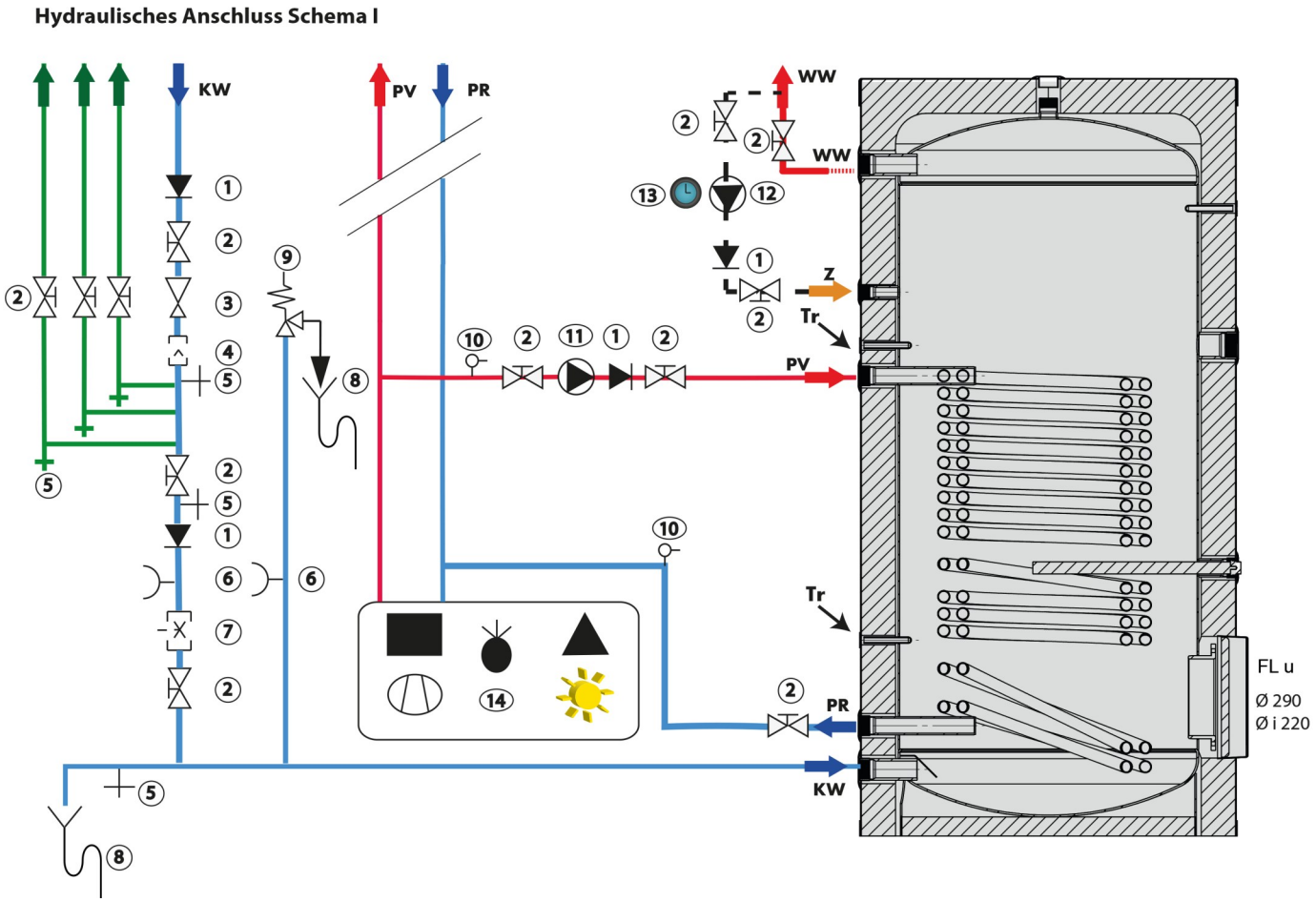

Legenda immagine 3

1	Anti ritorno	8	Tubo evacuazione
2	Rubinetto	9	Valvola Sicurezza
3	Riduttore pressione	10	Valvola di sfiato
4	Filtro	11	Circolatore
5	Scarico	12	Circolatore
6	Manometro	13	Orologio
7	Riduttore di pressione	14	Fonte di calore

La raffigurazione mostra un esempio e vale solamente quale schema di principio.
Le normative per l'installazione devono essere sempre osservate, così anche l'esecuzione di un "sifone di riscaldamento" dei collegamenti/raccordi (SIA 385/1), collegamenti del boiler risolvibili, regolamentazioni per isolamento al calore, ecc., devono in ogni caso essere osservati.

4. Descrizione Prodotto

4.1 Descrizione Generale

I M SWP II 800-1000-1500:
I bollitori dell'acqua calda sanitaria riscaldano l'acqua sanitaria mediante un scambiatore di calore tubolare, collegato a una fonte di riscaldamento (per esempio, caldaia, pompa di calore, ecc.).
Componenti principali
Il riscaldatore ad immersione riscalda l'acqua sanitaria nel bollitore ACS.
Lo scambiatore di calore saldato nel serbatoio è realizzato in tubo liscio in Acciaio al carbonio con trattamento di vetroporcellanatura la cui superficie esterna, a contatto con l'acqua sanitaria.
Il serbatoio è anch'esso prodotto in acciaio al carbonio con trattamento di vetroporcellanatura.
L'apparecchio è dotato di anodi elettronici per la massima protezione contro la corrosione.
L'apparecchio è isolato tramite coppelle in PU ad alta densità con esterno in PST
Il modello 1.500 litri è isolato tramite coppelle in EPS con esterno in PST

4.2 Componentistica principale



P	Descrizione
1-1A	Coppelle in PU espanso ad alta denità con esterno in PST bianco
2	Serbatoio in acciaio al carbonio con trattamento di vetroporcellanatura
3	Scambiatore di calore in acciaio al carbonio con trattamento di vetroporcellanatura
4	Flangia ispezione
5	Termetro analogico tempetura acqua calda
6	Coperchio superiore in plastica
7	Fascia in plastica con

4.3 Fornitura standard

La fornitura comprende:
Nr. 1 bollitore di acqua calda sanitaria completo di coppelle in PU espanso;
Nr. 3 Anodi di magnesio;
Nr. 1 Termometro analogico;
Nr. 2 Rosette in plastica da 1"½ Typ 800-1000, 2" Typ 1500-2000 (Attacchi entrata uscita);
Nr. 3 Rosette in plastica da 2" (Attacchi C1-C2-C3);
Nr. 1 Rosetta in plastica da ¾" Typ 800-1000, 1" Typ 1500-2000 (Attacco ricircolo);
Nr. 1 Copriboccaporto in plastica;
Nr. 2 Fermasonde;
Nr. 1 Busta contenente il manuale installazione.

5. Prima dell'Installazione

5.1 Requisiti per l'Installazione

IMPORTANTE !



L'impianto deve soddisfare tutti i punti delle direttive e dei regolamenti vigenti che disciplinano il funzionamento e gli interventi nelle abitazioni private, i condomini o altri edifici.

IMPORTANTE !



Solo professionisti qualificati possono installare il bollitore di acqua calda sanitaria in conformità alle regolamentazioni nazionali e locali vigenti.

ATTENZIONE !



In conformità con le norme di sicurezza, installare una valvola di sicurezza sigillata all'ingresso dell'acqua fredda sanitaria del bollitore.

ATTENZIONE !



I componenti utilizzati per la connessione idraulica dell'alimentazione di acqua fredda devono essere conformi alle norme ed ai regolamenti interni in vigore nei singoli Paesi.

5.2 Requisiti d'installazione

5.2.1 Pressione di esercizio acqua

I bollitori sanitari dei nostri scaldacqua possono funzionare ad una pressione di esercizio massima di esercizio di 0,6 MPa (6 bar).

5.2.2 Qualità dell’acqua sanitaria

Quando la qualità dell'acqua non è conforme agli standard dell'acqua potabile, misure adeguate devono essere prese per il trattamento delle acque. Quando la durezza dell'acqua potabile non è inclusa tra 12 e 30 °fH, il produttore non è da ritenersi responsabile per eventuali malfunzionamento e/o rotture. In particolare, nei bollitori con resistenza elettrica, qualora la durezza dell'acqua superi i 30°fH, è consigliabile l'utilizzo di un addolcitore per preservarla dal calcare.

5.2.3 Posizione della targhetta dati

IMPORTANTE !



La targa matricola deve essere sempre accessibile. Essa identifica il prodotto e contiene le seguenti informazioni:
Tipo di bollitore sanitario
Numero di serie

5.2.4 Ingombro complessivo del bollitore di acqua calda sanitaria

ATTENZIONE !



Il bollitore sanitario deve essere installato su una superficie piana e solida.

5.2.5 Accessibilità

ATTENZIONE !



Lasciare spazio sufficiente intorno al bollitore sanitario in modo da garantire spazio sufficiente per le operazioni di manutenzione.

5.2.6 Scarico

Installare un dispositivo di scarico dell'acqua nel locale caldaia ed un imbuto- sifone per la valvola di sicurezza.

5.2.7 Posizionamento dell’apparecchio

L’installatore deve rispettare le seguenti istruzioni :

- Installare l'apparecchio in un locale al riparo dal gelo.
- Collocare il bollitore sanitario su una base per facilitare la pulizia del locale.
- Installare il bollitore il più vicino possibile ai punti di presa, al fine di ridurre al minimo le dispersioni di energia attraverso le tubazioni.
- **Verificare che ci sia lo spazio sufficiente per la manutenzione**

6. Installazione

6.1 Generalità

L'impianto deve essere realizzato in modo conforme alle normative in vigore, a regola d'arte e secondo le indicazioni contenute nel presente manuale.

6.1.1 Montaggio coppelle, raccomandazioni prima del posizionamento del prodotto

IMPORTANTE ! Le illustrazioni sono indicative.

ATTENZIONE ! Il prodotto viene fornito con 3 anodi montati ed il tubo portasonda smontato.
E' molto importante che il portasonda (vedi immagine a1 posizione Tr) venga montato sul prodotto prima che sia posizionato nell'istallazione finale.
Nel posizionare il prodotto tenere presente delle lunghezze degli anodi e del tubo portasonda per una eventuale manutenzione.
Gli anodi ad azionamento elettrico devono essere collegati per garantire un funzionamento completo e corretto. La mancata osservanza di questa precauzione invaliderà la garanzia.

Immagine nr. a1

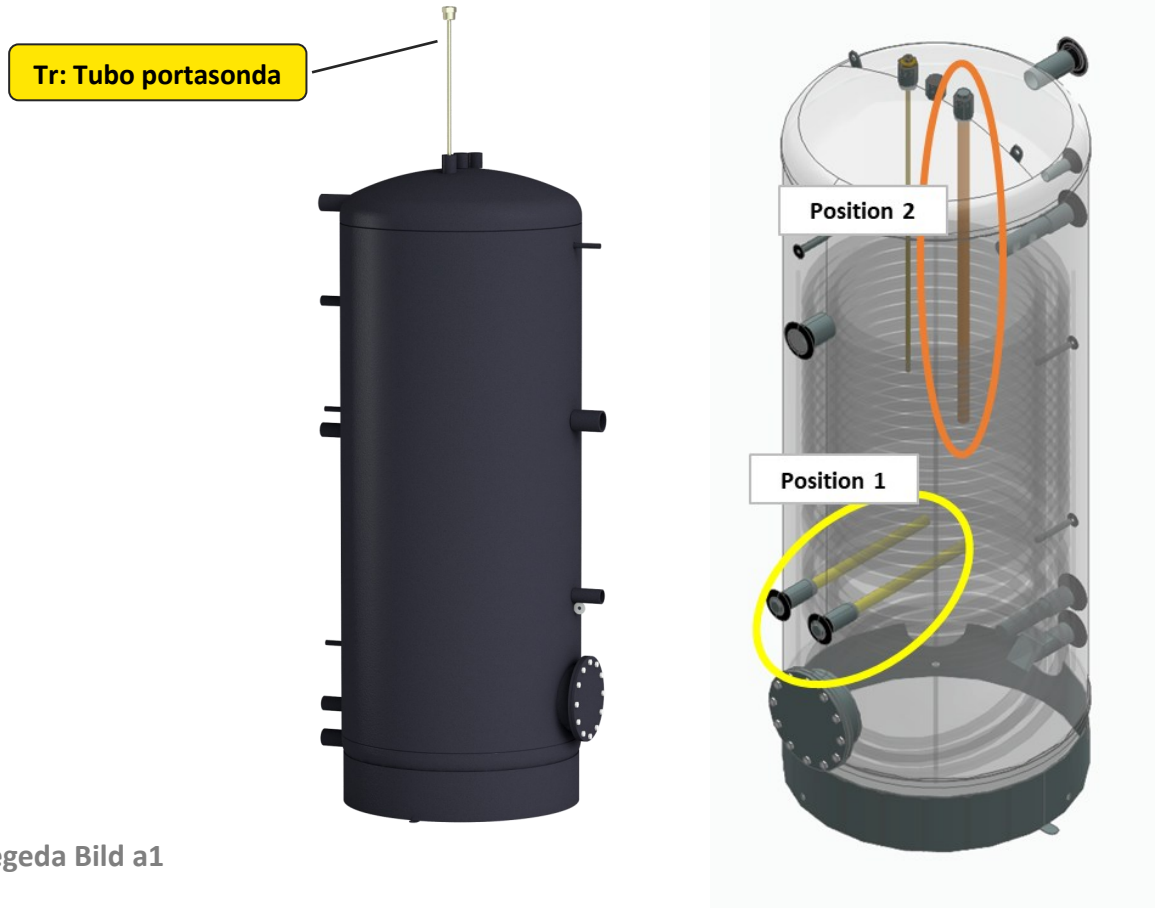

Legeda Bild a1

Modello	Position 1			Position 2		
	Peso [g]	Dimensioni anodo	Quantità	Peso [g]	Dimensioni anodo	Quantità
IMSWP II 800	770	Ø32x520	x2	1420	Ø32x1000	x1
IMSWP II 1000	770	Ø32x520	x2	1420	Ø32x1000	x1
IMSWP II 1500	1020	Ø32x700	x2	1420	Ø32x1000	x1

6.1.2 Montaggio coppelle, raccomandazioni prima del posizionamento del prodotto



Una volta montato il tubo portasonda si procede alla collocazione del serbatoio nella posizione d'installazione.
La prima fase per il montaggio delle coppelle è quella di avvicinare le due parti (Fig.1 e 2) tra di loro (nei modelli 1500-2000 le parti delle coppelle sono 4 ma il procedimento è il medesimo).
Una volta posizionate le parti delle coppelle sul serbatoio si procede al posizionamento della fascia con gancio di chiusura regolabile (Fig.3).
La fascia va posizionata nella parte alta del serbatoio e poi stretta in modo da bloccare in posizione i gusci in poliuretano (fig. 4)
Una volta che la fascia è posizionata e chiusa si posiziona il coperchio superiore (Fig 5 -Fig. 5a)
Ora si può procedere al posizionamento finale della fascia regolabile aprendo il gancio, posizionando la stessa nella parte bassa del serbatoio (Fig.6) per poi stringerla e bloccarla in quella posizione.
Posizionare il copri flangia in plastica ed il relativo disco in PU (Fig. 7-7a) a copertura della flangia



Posizionare le rosette in plastica (Fig.8) ed il termometro analogico (Fig. 8a) nella parte anteriore del serbatoio.
Procedere con l'inserimento delle rosette in plastica nella parte posteriore del serbatoio (Fig. 09)
Applicare le rosette in plastica nella parte superiore del serbatoio (Fig. 10)
Ora il serbatoio è pronto per l'installazione

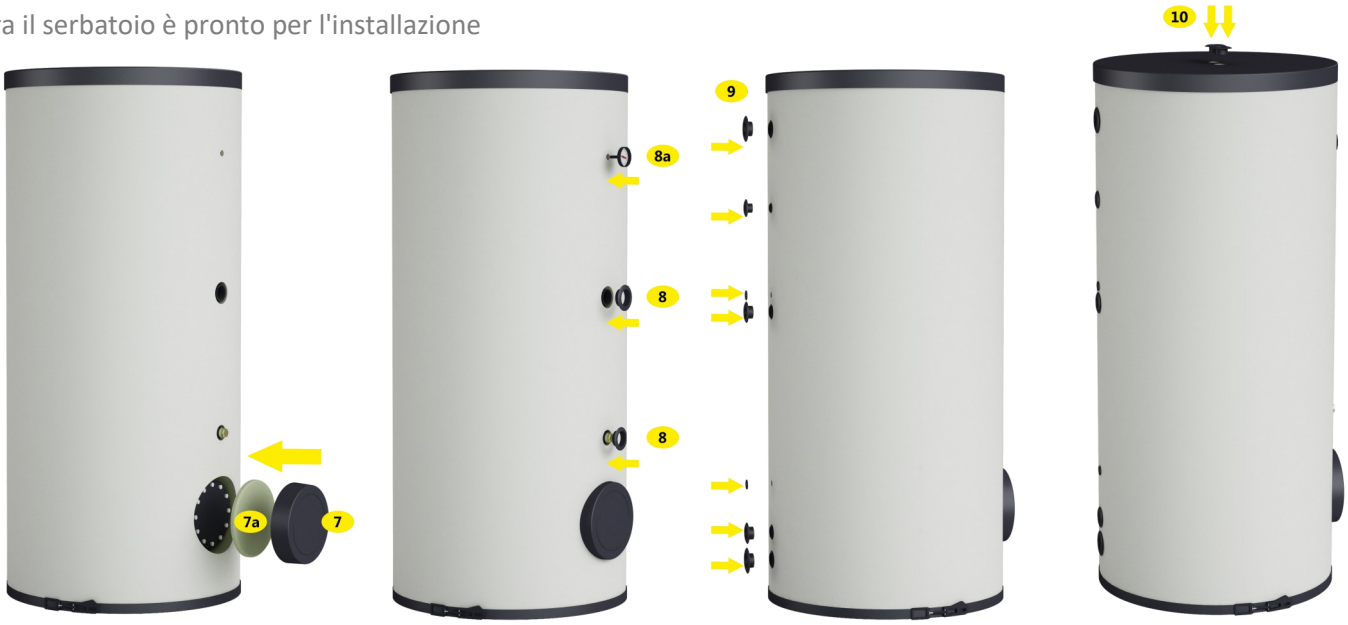

6.1.2 Montaggio sonde con fermasonda

Possibilità di montaggio delle sonde nel pozzetto mediante l'utilizzo della molla in dotazione.
Procedere come raffigurato nelle immagini.

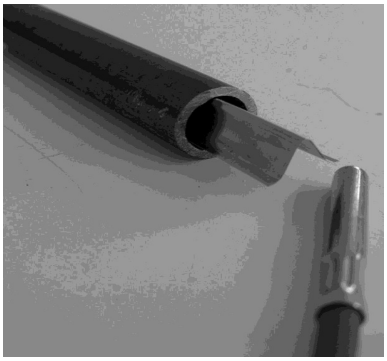

Inserire parzialmente la molla ad omega fermasonda



Inserire Sonda

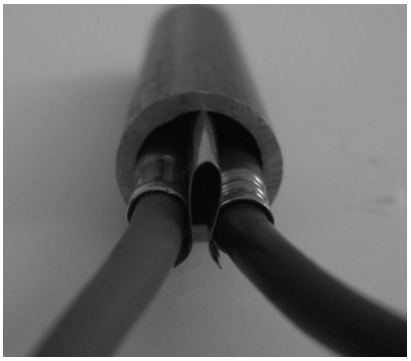

Inserire eventuale seconda sonda e spingere più all'interno possibile

6.2 Collegamenti idraulici

6.2.1 Collegamento del bollitore al circuito di riscaldamento (scambiatore)

Collegare lo scambiatore nel bollitore dell'acqua calda sanitaria alla fonte di riscaldamento (per esempio, caldaia, pompa di calore, ecc.).

VEDERE !



Manuale per l'apparecchio definito fonte di riscaldamento.

6.2.2 Valvola Sicurezza

ATTENZIONE !



In conformità con le norme di sicurezza, installare una valvola di sicurezza sigillata all'ingresso dell'acqua fredda sanitaria del bollitore sanitario.

6.2.3 Tubo di scarico della valvola di sicurezza

ATTTENZIONE !



Per evitare di ostacolare il flusso dell'acqua in caso di sovrappressione:

- E' necessario collegare un tubo di scarico alla valvola sicurezza
- Un gocciolamento dal tubo di scarico della valvola sicurezza è del tutto normale
- Il tubo di scarico dell'unità di sicurezza deve essere lasciato in atmosfera aperta, in un ambiente libero da ghiaccio e con un'inclinazione costante verso il basso.
- La sezione del tubo di scarico dell'unità di sicurezza deve essere pari almeno a quella del foro di apertura dell'unità stessa.

6.2.4 Dimensionamento dell’unità di sicurezza

ATTENZIONE !



Il diametro della valvola di sicurezza e del relativo collegamento al bollitore devono essere pari almeno al diametro di entrata acqua fredda del bollitore sanitario.

6.2.5 Collegamento del circuito acqua calda sanitaria

AVVERTENZA !



Per il collegamento, è necessario rispettare le norme e le direttive locali.

ATTENZIONE !



Se la tubazione di distribuzione è di rame, posizionare un manicotto di acciaio, di ghisa o altro materiale isolante tra l'uscita ACS del bollitore e la tubazione, per evitare corrosioni del raccordo.



Temperatura massima al punto di presa: ricordiamo che la massima temperatura dell'acqua calda sanitaria al punto di presa è soggetta alla specifica regolamentazione per la protezione dell'utente in vigore nei diversi paesi nei quali viene venduto il dispositivo. Queste speciali regolamentazioni devono essere rispettate al momento dell'installazione dell'apparecchio.

1. Montare una valvola del miscelatore termostatico per acqua sanitaria (non fornita) sull'uscita del bollitore acqua calda domestica.
2. Se necessario, installare un condotto di ricircolo.

6.2.6 Disposizioni per la Svizzera

Eseguire i collegamenti secondo le prescrizione della Società Svizzera dell'Industria del Gas e delle Acque.
Agire in conformità ai requisiti locali per gli impianti di distribuzione dell'acqua.

6.2.7 Ricircolo acqua calda sanitaria

Per assicurare la disponibilità d’acqua calda sanitaria all’apertura dei rubinetti, è possibile installare un tubo di ricircolo tra il raccordo di alimentazione e il tubo di ricircolo del bollitore.

IMPORTANTE !



Questo tubo deve includere una valvola di non ritorno.

IMPORTANTE !



Attivare il ricircolo tramite un temporizzatore programmabile esterno per ottimizzare i consumi energetici.

6.3 Riempimento dell’impianto

6.3.1 Riempimento del circuito di riscaldamento (scambiatore)

Sfiatare accuratamente il circuito dello scambiatore di calore del bollitore dell'acqua calda sanitaria prima di riempirlo.

VEDERE !



Manuale di installazione e manutenzione per l'apparecchio definito fonte di riscaldamento per il circuito scambiatore esterno del bollitore.

6.3.2 Riempimento del circuito di acqua calda sanitaria

1. Sciacquare il circuito sanitario e riempire il bollitore tramite il tubo di ingresso dell'acqua fredda.
2. Aprire il rubinetto dell'acqua calda.
3. Riempire completamente il bollitore dell'acqua calda sanitaria mediante il tubo di ingresso dell'acqua fredda, lasciando aperto un rubinetto dell'acqua calda.
4. Chiudere il rubinetto d'acqua calda quando l'acqua esce regolarmente senza rumore nella tubatura.
5. Sfiatare tutte le tubazioni di acqua calda sanitaria, ripetendo le operazioni da 2 a 4 per ciascun rubinetto di acqua calda.

IMPORTANTE !



Far sfiatare accuratamente il bollitore di acqua calda sanitaria e la rete di distribuzione, per evitare i rumori provocati dall'aria imprigionata che si sposta nelle tubazioni al momento della richiesta d'acqua.

6. Controllare i dispositivi di sicurezza (in particolare la valvola o l'unità di sicurezza), facendo riferimento alle istruzioni fornite con questi componenti.

7. Messa in servizio

7.1 Controllo prima della messa in servizio

7.1.1 Circuiti idraulici

1. Controllare visivamente la tenuta di tutti i raccordi dei circuiti dell'acqua di riscaldamento e sanitaria dell'impianto.

ATTENZIONE !



Prima di procedere al riempimento del bollitore dell'acqua calda sanitaria, controllare che tutte le connessioni siano state collegate ad un circuito o tappate. Per esempio, il ricircolo non è sistematicamente collegato.

7.2 Procedura di messa in servizio

ATTENZIONE !



Prima di installare e mettere in servizio il bollitore sanitario, il circuito dell'acqua calda sanitaria deve essere riempito e sfiatato.

IMPORTANTE !



La prima messa in servizio deve essere effettuata soltanto da un professionista qualificato.

IMPORTANTE !



Durante il processo di riscaldamento, una certa quantità d'acqua può fuoriuscire attraverso la valvola o l'unità di sicurezza a causa della dilatazione dell'acqua. Questo fenomeno è del tutto normale e non deve essere ostacolato.

1. Verificare che la valvola del miscelatore termostatico sull'uscita del bollitore sanitario funzioni correttamente.
2. Se necessario, impostare la valvola del miscelatore termostatico (non fornita) ad un massimo di 65°C.
3. Verificare la valvola di sicurezza

VEDERE !



Manuale di istruzione della valvola del dispositivo termostatico.

ATTENZIONE !



Il tubo di uscita della valvola o del gruppo di sicurezza non deve essere ostruito.

4. Impostare la temperatura dell'acqua calda sanitaria utilizzando il termostato della fonte di calore.
5. Accendere l'impianto.

VEDERE !



Per ulteriori Informazioni, vedere

Riempimento del circuito di acqua calda sanitaria, punto 6.2.8

8. Manutenzione

8.1 Generale

ATTENZIONE !



Gli interventi di manutenzione devono essere eseguiti da un professionista qualificato

ATTENZIONE !



Non lasciare il bollitore di acqua calda sanitaria senza manutenzione.
Contattare un professionista qualificato o sottoscrivere un contratto di manutenzione per la manutenzione annuale del bollitore di acqua calda sanitaria.

ATTENZIONE !



Utilizzare soltanto pezzi di ricambio originali.

8.2 Interventi di ispezione e manutenzione standard

8.2.1 Operazioni di manutenzione da prevedere

IMPORTANTE !



La verifica dello stato di usura degli anodi di magnesio deve essere effettuata la prima volta entro 24 mesi dall'installazione, successivamente con frequenza annuale.

L'anodo di magnesio è da sostituire quando il suo Ø è ≤ ad 1/3 del Ø iniziale (per verificare il Ø iniziale degli anodi vedi pag. 18)

È obbligatoria un'ispezione annuale di controllo della tenuta.

IMPORTANTE !



Un'ispezione visiva delle valvole, delle connessioni e degli accessori presenti nell'impianto deve essere condotta periodicamente per individuare eventuali perdite o altre anomalie.
Nelle regioni con acqua ricca di calcare, si consiglia di procedere annualmente a una disincrostazione del bollitore per garantirne l'efficienza.

1. Verificare il corretto funzionamento dei dispositivi di sicurezza, in particolare dell'unità di sicurezza.
2. Verificare l'isolamento dei tubi.
3. Verificare il buon funzionamento delle valvole.
4. Disincrostare il bollitore di acqua calda sanitaria, se necessario.
5. Segnalare eventuali anomalie.

8.2.2 Verifica della valvola o del gruppo di sicurezza

La valvola o il gruppo di sicurezza sull'ingresso acqua fredda sanitaria devono essere liberi da depositi di calcare che potrebbero provocare un blocco del funzionamento della valvola stessa. Azionare almeno una volta all'anno la valvola di sicurezza per verificarne il corretto funzionamento e prevenire eventuali sovrapressioni che potrebbero danneggiare il bollitore ACS.

ATTENZIONE !



La mancata osservanza dei requisiti di manutenzione può comportare il deterioramento del bollitore acqua calda sanitaria e l'annullamento della garanzia.

ATTENZIONE !



Il tubo di uscita della valvola o del gruppo di sicurezza non deve essere ostruito.

8.2.3 Controllo della valvola o del gruppo di sicurezza

Nelle regioni con acqua ricca di calcare, si consiglia di procedere annualmente a una disincrostazione del bollitore per garantirne l'efficienza.

1. Spegnere il bollitore di acqua calda sanitaria.
2. Scaricare il bollitore.
3. Svitare la copertura di protezione della flangia.
4. Smontare la controflangia per accedere al lato interno del bollitore
5. Rimuovere le incrostazioni in forma di fanghi e di lamelle dal fondo del bollitore utilizzando un getto d'acqua.

IMPORTANTE !



Non toccare l'incrostazione aderente alle pareti del serbatoio, in quanto essa costituisce una protezione efficace contro la corrosione e rinforza l'isolamento del bollitore sanitario.

6. Scaricare l‘acqua e i fanghi

IMPORTANTE !



Se necessario, o per ottenere un risultato ottimale, pulire il fondo del serbatoio con un aspiratore a tubo.

7. Chiudere la valvola di ritegno utilizzata per scaricare il bollitore.
8. Riposizionare la flangia ed il cappuccio protettivo.
9. Mettere nuovamente in servizio il bollitore sanitario.

VEDERE !



Svuotamento del bollitore di acqua calda sanitaria, P. 8.3.1
Rimozione del portello d'ispezione P. 8.3.2
Rimessa in servizio dell'apparecchio, P. 8.4

8.3 Interventi di manutenzione specifici

8.3.1 Svuotamento del bollitore di acqua calda sanitaria

IMPORTANTE !

La maggior parte delle operazioni di manutenzione prevede lo scarico del bollitore di acqua calda sanitaria. Programma questi interventi nello stesso momento.

1. Chiudere l'ingresso dell'acqua fredda sanitaria.
2. Se necessario, collegare un tubo flessibile sull'ingresso acqua fredda sanitaria in prossimità dello scarico.
3. Aprire la valvola di ritegno per consentire il deflusso per lo scarico del bollitore.
4. Aprire il rubinetto dell'acqua calda per svuotare completamente l'impianto.

8.3.2 Rimozione del portello di ispezione

VEDERE !

Manuale di installazione, uso e manutenzione per la pompa di calore o la caldaia.

Per accedere alla flangia del serbatoio:

A. Scaricare il bollitore P. 8.3.1

1. Estrarre il coperchio tirandolo verso l'esterno.
2. Allentare le viti della flangia con apposita boccola CH 22 (coppia di serraggio 35 µm)
3. Rimuovere la flangia
4. Gettare la guarnizione flangia

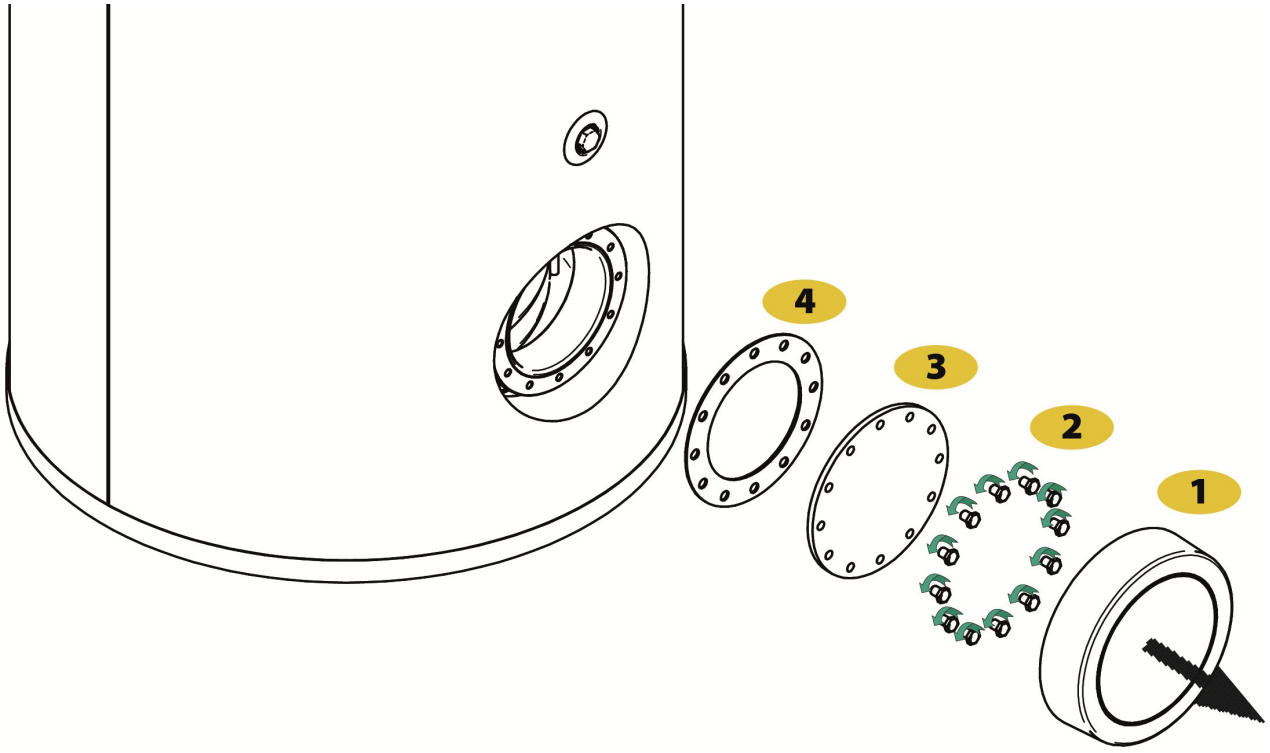

8.4 Rimessa in servizio dell’apparecchio

Nel caso in cui il bollitore fosse stato svuotato a causa di interventi di manutenzione:

1. Riempire il bollitore sanitario.
2. Accendere la fonte di calore collegata allo scambiatore.

VEDERE !

Per ulteriori informazioni, vedere

Collegamento del bollitore al circuito di riscaldamento (scambiatore), P. 6.2.1

Procedura di messa in servizio, P. 7

9. Accessori optional

9.1 Resistenza elettrica opzionale

E' possibile installare un kit resistenza elettrica opzionale nella flangia,



PERICOLO !

Gli interventi ai componenti elettrici devono essere eseguiti esclusivamente da personale qualificato. I collegamenti elettrici devono sempre essere conformi alle norme e ai regolamenti delle società per la fornitura di energia elettrica (servizi pubblici) e devono essere eseguiti da ditte qualificate e abilitate. I cavi d'alimentazione elettrica, i fusibili e le prese di corrente devono essere compatibili con le dimensioni corrispondenti (sezione, componenti, etc.) e devono essere installati da un elettricista.

ATTENZIONE !

La messa in servizio elettrica del boiler deve essere effettuata solo dopo aver eseguito i collegamenti idraulici e riempito d'acqua l'accumulatore!

PERICOLO !

Prima di effettuare qualsiasi intervento di montaggio, smontaggio e manutenzione togliere sempre la tensione dai collegamenti elettrici tra boiler e rete elettrica (interruttore generale)!

Sotto il coperchio di protezione potranno essere installati l'elemento riscaldante elettrico, l’intero

VEDERE !

Consultare sempre il manuale istruzioni a corredo del Kit resistenza elettrica per il corretto montaggio.

10. Smaltimento e riciclaggio

IMPORTANTE !



La rimozione e lo smaltimento del bollitore sanitario devono essere effettuati da un installatore autorizzato, in conformità alle vigenti leggi, norme e prescrizioni nazionali e locali.

1. Chiudere la valvola di ingresso dell'acqua calda sanitaria.
2. Scaricare l'impianto.
3. Smontare tutte le connessioni dell'acqua presenti sull'uscita del bollitore di acqua calda sanitaria.

VEDERE !



Per ulteriori informazioni, vedere

Svuotamento del bollitore di acqua calda sanitaria, P. 8.3.1

11. Ricambi

11.2 Elenco ricambi gamma IMSWP II 800 - 1000

Qualora l'intervento di ispezione e manutenzione evidenzi l'esigenza di sostituire un componente del bollitore sanitario, utilizzare esclusivamente ricambi autentici o ricambi e attrezzature consigliati.

IMPORTANTE !

Per ordinare un pezzo di ricambio, è indispensabile citare il numero di codice indicato nella lista.

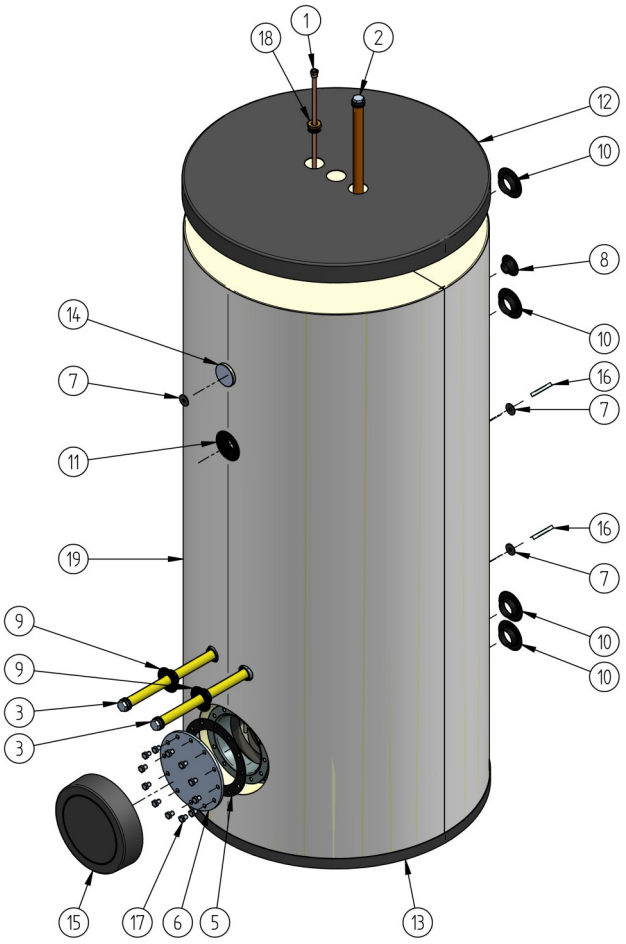

Pos	Art.	Q.tà	Descrizione
1	071464	1	POZZETTO P/SONDA OT. R1/2X1000
2	081066	1	ANODO Ø32x1000 TAP. 1 1/4" (LT.800/1000)
2	081080	1	ANODO A CATENA 1-1/4 Ø33X130 X 5 (LT.800/1000)
3	081064	1	ANODO Ø32x520 TAP. 1 1/4" (LT.800/1000)
5	081067	1	GUARNIZIONE PIANA 12F Ø280
6	071444	1	CONTROFLANGIA PIANA 12F Ø280
7	091231	1	MOUSSE ADESIVA COPRI POZZETTO
8	091287	1	ROSETTA PLASTICA MAN. 3/4"
9	091289	4	ROSETTA PLASTICA MAN. 1"1/4
10	091290	4	ROSETTA PLASTICA MAN. 1"1/2

Pos	Art.	Q.tà	Descrizione
11	091291	1	ROSETTA PLASTICA MAN. 2"
12	091293	1	COPERCHIO NERO PST Ø990 3 FORI
13	091298	1	FASCIA ISOLAMENTO Ø990 (LT.800/1000)
14	091301	1	TERMOMETRO DN 80
15	091302	1	COPRIFLANGIA IN PST Ø290+DISCO PU
16	100428	1	MOLLA OMEGA FERMA BULBO
17	100429	12	VITE M14X25 ZN
18	100435	1	RIDUZIONE M-F 1 1/4-1/2 OTTONE
19	PL000091	1	KIT ISOLAMENTO COMPLETO IMSWP II 800
19	PL000092	1	KIT ISOLAMENTO COMPLETO IMSWP II 1000

11.3 Elenco ricambi gamma IMSWP II 1500

Qualora l'intervento di ispezione e manutenzione evidenzi l'esigenza di sostituire un componente del bollitore sanitario, utilizzare esclusivamente ricambi autentici o ricambi e attrezzature consigliati.

IMPORTANTE !

Per ordinare un pezzo di ricambio, è indispensabile citare il numero di codice indicato nella lista.

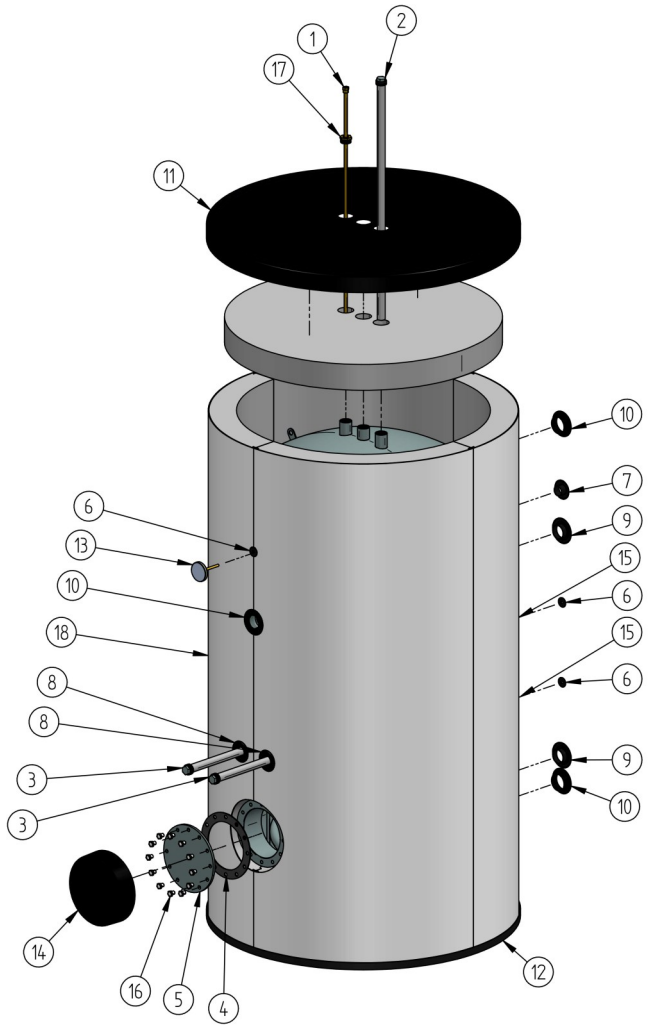

Pos	Art.	Q.tà	Descrizione
1	071464	1	POZZETTO P/SONDA OT. R1/2X1000
2	081066	1	ANODO Ø32x1000 TAP. 1 1/4"
2	081081	1	ANODO A CATENA 1-1/4 Ø33X130 X8
3	081065	1	ANODO Ø32x700 TAP. 1 1/4"
4	081067	1	GUARNIZIONE FLANGIA 12F Ø280
5	071444	1	CONTROFLANGIA PIANA 12F Ø280
6	091231	3	MOUSSE ADESIVA COPRI POZZETTO
7	091288	1	ROSETTA PLASTICA MAN. 1"
8	091289	4	ROSETTA PLASTICA MAN. 1"1/4
9	091290	2	ROSETTA PLASTICA MAN. 1"1/2

Pos	Art.	Q.tà	Descrizione
10	091291	3	ROSETTA PLASTICA MAN. 2"
11	091398	1	COPERCHIO NERO PST Ø1250 3 FORI
12	091357	1	FASCIA X ISOLAMENTO Ø1250 LT.1500
13	091301	1	TERMOMETRO DN 80
14	091302	1	COPRIFLANGIA IN PST Ø290+DISCO PU
15	100428	2	MOLLA OMEGA FERMA BULBO
16	100429	12	VITE M14X25 ZN
17	100435	1	RIDUZIONE M-F 1 1/4-1/2 OTTONE
18	PL000093	1	KIT ISOLAMENTO COMPLETO IMSWP II 1500

12. Garanzia

12.1 Generale

Grazie per avere acquistato uno dei nostri apparecchi e per la fiducia accordata ai nostri prodotti.
Per garantire un costante funzionamento efficiente e sicuro, consigliamo di eseguire regolarmente l'ispezione e la manutenzione del prodotto.
L'installatore e il proprio reparto di manutenzione possono essere di aiuto a tal fine.

L'apparecchio è accompagnato da garanzia che copre tutti i difetti di fabbricazione; il periodo di garanzia avrà inizio dalla data di acquisto indicata nella fattura dell'installatore.
Il periodo di garanzia è indicato nel listino prezzi.
In qualità di fabbricanti decliniamo qualsiasi responsabilità nel caso in cui l'apparecchio non venga usato correttamente, venga sottoposto a scarsa o nessuna manutenzione o non venga installato correttamente (spetta all'utente la responsabilità di accertarsi che l'installazione venga realizzata da un installatore qualificato).
In particolare decliniamo qualsiasi responsabilità per danni materiali, perdite intangibili o lesioni fisiche derivanti da un'installazione non conforme a:

- Disposizioni o requisiti legali o normativi stabiliti dalle autorità locali.
- Normative e disposizioni speciali nazionali o locali relative all'installazione.
- I nostri manuali e le istruzioni di installazione, in particolare in termini di manutenzione regolare degli apparecchi.

La nostra garanzia si limita alla sostituzione o alla riparazione dei componenti trovati difettosi dal nostro team di assistenza tecnica, ad eccezione dei costi di manodopera, trasferta e trasporto.
La nostra garanzia non copre i costi di sostituzione o riparazione di componenti che possano diventare difettosi a seguito di normale usura, utilizzo non corretto, interventi di terzi non qualificati, supervisione o manutenzione inadeguate o insufficienti, alimentazione di rete non appropriata o uso di combustibile non idoneo o di scarsa qualità.
Restano in vigore i diritti di cui alla Direttiva europea 99/44/CEE, implementata dal Decreto legge n. 24 del 2 febbraio 2002 pubblicato sulla Gazzetta
ufficiale n. 57 dell'8 marzo 2002.

Note

meier tobler

Meier Tobler AG
Bahnstrasse 24
CH-8603 Schwerzenbach
044 806 41 41
ServiceLine 0800 846 846
info@waltermeier.ch

www.meiertobler.ch

meier tobler

Meier Tobler SA
Chemin de la Veyre-d'En-Haut B6
CH-1806 St-Légier-La-Chiésaz
021 943 02 22
ServiceLine 0800 846 846
info@waltermeier.ch

www.meiertobler.ch

GIONAHOLDING

Giona Holding srl
– Via Apollo 11, 1 – 37059 S. Maria di Zevio, Verona - Italy
Tel. +39(0) 45 / 6050099 Fax +39(0) 45 / 6050124
E-Mail: - info@gionaholding.it - Internet: www.gionaholding.it



© V. A. 2012