Brandmarket by GIONAHOLDING

F

STYLEBOILER

Trade Mark ™

Gamme : **INTER** -LINE

Série : **I S S**

I S S 149

STYLEBOILER		meier tobler	
Modèle	Code	Modèle	Code
I S S 149 4/6 kW 400/3 V	FU000099	I M S 149 4/6 kW 400/3 V	55101.041
I S S 149 8 kW 400/3 V	FU000100	I M S 149 8 kW 400/3 V	N.A.
I S S 149 10 kW 400/3 V	FU000101	I M S 149 10 kW 400/3 V	N.A.

F

Tables de matières

1.0) Contrôle produits / Certifications / Homologations,,,

1.0) Contrôle produits / Certifications / Homologations

Tous les produits de notre société sont fabriqués sous le système de contrôle de qualité strict, conformément aux lignes directrices pour la gestion de la certification opérationnelle et de la qualité (QS) à la norme ISO 9001.
Nos produits sont conformes aux dernières réglementations et des directives, ce qui explique pourquoi un document délivré par le symbole CE sur l'état de la technologie et de la sécurité est garantie.
Les produits sont conformes aux lois récentes sécurité en relation avec les règles, les règlements, les directives et les recommandations. Ils offrent également une plus grande sécurité pendant le fonctionnement et l'entretien.

F

N° SQ 0685-IT	ISO 9001/2015 ISO–International Standard Organisation. Certification pour la qualité et le système de management.
N° 9703- 3718	Approbation pour perte énergétique NeV SSIGE / W /TPW 115
	Conforme - CE
CB Test Certificate N° CH-6341 N° CH-6342 EMC **IPX 25**	Approuvé et Homologué - ASE selon les Normes: EN 60335-1 (ed.4); am1;am2 EN 60335-2-21 (ed.5); am1 EMV /EMC CISPR 14-1 (ed.5) CISPR 14-2 (ed.1);am1 IEC 61000-3-2 (ed.3) IEC 61000-3-3 (ed.1);am1;am2 IEC 62233 (ed.1) Etanche à la lance selon: EN 60529
	ICF – (Inspection á courant fort) avec cértificat pour le sigle de sécurité, selon le cértificat ASE-CB
EnV 2017	EU-VO 812/Joint III/L 239/98/1.2
Legenda :	ISO – International Standard Organisation IEC – International Electro technical Committee IECEE – IEC System for Mutual Recognition of Test Certificates for Electrical Equipment (IECEE) CB Scheme EN – Europäische – Norm CE – Comité Européen DIN – Deutsche Industrie Norm SEV – Schweizerischer Elektrotechnischer Verein /Electrosuisse SVGW – Schweizereischer Verein des Gas- und Wasserfaches EMV –Elektromagnetische Verträglichkeit EnV- Classe de efficience énergétique

1.1) Avis importants

Ce manuel contient des informations importantes concernant la manipulation de l'appareil. Il s'agit d'un composant du produit et doit être conservé dans le voisinage immédiat de l'appareil à portée de main. En plus de ce manuel seront disponibles pour les instructions d'exploitation de la production de chaleur, systèmes de régulations schéma hydraulique!
Toutes les instructions doivent être suivies intégralement et pleinement.
F
Peut-être que ce guide contient des descriptions qui ne semblent pas incompréhensibles ou peu claires.
Si vous avez des questions ou des doutes, communiquez avec du personnel qualifié, ou le service après vente agréé et énumérées, ou le fabricant.
Le guide a été créé pour plusieurs types d'appareils, s'il vous plaît prêter attention aux données sur l'étiquette signalétiques
et d'examiner les paramètres appropriés.
Pour toute les informations il et indispensable, pour le service après vente ou le fabricant, de les données d'identification de l'étiquette signalétiques
Ces instructions sont protégés par copyright, ils peuvent sans le consentement écrit du fabricant, soit en totalité ou en partie, sous quelque forme d'un reproduite, transmise, reproduite, registré dans des systèmes électroniques, ou traduit dans une autre langue

2.0) Signaux de sécurité et de Signalisation

Le caractère de signal dans ce manuel a la signification suivante:

DANGER !	ATTENTION !	NOTE !
		
Grave menace pour l'intégrité et de la vie	Peut-être pour le produit et l'environnement situation dangereuse	Recommandations pour l'utilisateur



ATTENTION !
L'installation et l'entretien de l'équipement doivent être effectués par du personnel qualifié, et conformément aux règlements applicables et les instructions à exécuter, car une mauvaise installation peut causer des dommages aux personnes, aux animaux, les biens et l'environnement pour lequel le fabricant n'est pas responsable peut être tenu responsable.



DANGER !
NE JAMAIS essayer d'effectuer l'entretien non autorisé ou les travaux de réparation sur l'appareil.
Toutes les procédures doivent être effectuées par du personnel qualifié. Un manque d'entretien ou irrégulières peuvent affecter la fiabilité de l'appareil et causer des dommages aux personnes, aux animaux et de marchandises, pour lesquels le fabricant ne peut être tenu responsable.

3.0) L'usage prévu

Les chauffe-eau sont conçus pour le stockage d'eau chaude sanitaire, c'est à dire l'eau potable testé et approuvé.
Les chauffe-eau fournissent le chauffage et le stockage d'eau chaude sanitaire, qui peut être chauffée avec une résistance électrique

3.1) Exclusion de responsabilité

Le fabricant n'est pas responsable des dommages causés par une mauvaise utilisation de l'appareil.
La responsabilité du fabricant exclus en plus:
-Lorsque vous travaillez sur l'appareil et ses composants répondent pas aux instructions, seront exécutées
-Lorsque vous travaillez sur l'appareil et ses composants qui ne sont pas correctement exécutées
-Si le travail sur le matériel ou les composants sont exécutés qui ne sont pas décrits dans les instructions, et ces oeuvres n'ont pas été explicite autorisée par écrit par le fabricant
-modifié si l'appareil ou un composant dans l'appareil sans une confirmation explicite et écrit du fabricant doit supprimer

F

3.2) Sécurité

Les appareils sont sans danger pour l'utilisation prévue. Conception et construction de l'appareil que l'état actuel de l'art, tous les EN / DIN / ASE / SSIGE règlements et les consignes de sécurité.
Toute personne qui effectue des travaux sur l'appareil, les instructions sont lues avant de commencer à travailler, et compris, et a été formé par le fabricant.

3.3) Garantie et clauses der Garantie

Garantie et clauses de garantie, reportez-vous à votre offre ou la documentation commerciale.



NOTE !
S'il vous plaît contacter pour toutes questions et de garantie à votre revendeur.

3.4) Description de l›appareil et la livraison

Le ballon d'eau chaude sanitaire et construis d'une cuve de stockage en acier, la cuve a l'intérieure est assurée contre la corrosion par une couche d'émail selon la norme DIN 4753, et une protection supplémentaire contre la corrosion avec anode en magnésium, un échangeur thermique en tube d'acier spécial a haute rendements, une isolation thermique injectes sans CFC en PUR polyuréthane, un manteau de protection Sky, avec une mousse souple d'isolation de 5mm, une bride de nettoyage, d'un thermomètre analogique pour l'affichage de la température, quatre pieds de vis pour le nivellement de l'appareil, et les connexions nécessaires.

3.5) Entretien

La fiabilité de l'appareil dépend, entre autres de la fonction de la soupape de sécurité et de réducteurs de pression. Ces organes de sécurité doivent être contrôlés à intervalles réguliers sur leur fonction. Nous recommandons l'installation d'un filtre à eau (dans l'entrée de l'eau froide). Un entretien et contrôle périodiquement, nettoyage comme un détartrage, par une entreprise spécialisée.

ATTENTION !



Le chauffe et équipée avec des anodes de magnésium remplaçable et est conforme à la norme 4753 partie 3 et 6 ;
Le contrôle et a faire la première fois, a près deux années de fonctionnement (DIN 4753), il y a de vérifier les intervalles réguliers pars le service après vente.
Le contrôle des anodes de magnésium (visuelle) e possible, ci le diamètre de l'anode et usée plus de 1/3, le changementet nécessaire.
Le montage d'une anode a courant extérieure, sens entretien, e possible (en Option).
Sans entretien des anodes peuvent conduire à la corrosion de la cuve du chauffe-eau et des composants, le changement devient indispensable, hors toute garantie

DANGER !



F

Nettoyage et entretien (Détartrage)
Pour le nettoyage cuve interne:
- L'interrupteur électrique principal est à désactiver ou interruption des fusibles d'alimentations électriques
-Fermer le robinet d'eau froide de l'alimentation du chauffe-eau
-Effecteur le vidange de l'installation d'eau par le robinet de vidange ou remplissage, et assurer une aération sur le point le plus haut du système
- Démontage du couvercle de la bride
- Séparé la combinaison de la prise – fiche électrique
- Desserrer les vis de la bride et sortir les boulons
- Démontage de la contre-bride avec la résistance électrique, joint support de thermostat et prise électrique
  En cas d'un tartre dur ou incrustations il est possible de faire le démontage de la bride par des tiges filetées
-Nettoyage de l'élément électrique, détartrage du tartre, peut être fait avec une spatule en bois et une Brosse de nettoyage (pas d'outils métalliques pointus), ou au moyen anticalcaire d'enlever la chaux
- Extraction de l'eau résiduelle et les résidus de boue dans le fond du réservoir avec aspirateur d'eau
-Nettoyage intérieur du réservoir avec de l'eau (jet d'eau), matière solide avec des outils non métalliques, Extraction des eaux et des résidus avec aspirateur d'eau, essuyé avec une éponge ou un chiffon les surfaces intérieure
- Nettoyage de la bride
- Contrôle d'anode, avec une usure changer l'anode (lorsque le diamètre et plus petit que <1/3 du diamètre norme) a changer les anodes
- Vérifier le joint (recommandé de le changer) assemblage de la contre-bride, résistance électrique support Thermostat, thermostat et câblage et montage sur la bride *)
  *) En particulier, prêter attention aux câblages (fils) électriques entre le thermostat et l'élément chauffant le thermostat, ils sont câblée selon le schéma électrique (adhésif sur le couvercle de la bride) et n'ose pas être changé!
- Montage des boulons er serrer les boulons de la bride de 8 à 10 Nm
- Connections la combinaison de la prise – fiche électrique
- Mensuration de contrôle de la résistance des éléments électrique (Ω Ohm)
- Montage du couvercle de la bride
- Ouvrir le robinet d'eau froide de l'alimentation du chauffe-eau
- Rinçage du chauffe-eau et le système
- Contrôle d'étanchéité
- Rinçage du chauffe-eau et le système
- Contrôle de la fonction de la soupape de sécurité et clapet anti-retour
  Un sou levage de la soupa de sécurité n'est pas suffisant, le contrôle de fonctionnement doit se faire par mise sous pression de la soupape
- Mise en service de l'installation

Nettoyage du manteau extérieur :
Le manteau extérieur peut être nettoyé avec une eau savonneuse (pas de produits abrasifs) et un chiffon humide.

Registre de contrôle :
Le contrôle et avec le nom et la date à inscrire sur l'autocollant de service

4.0) Notes d'installation

L'installation doit se faire en conformité avec les règles de sécurité locales, les lois, règlements et directives et des conditions.
Seul le personnel qualifié peut installer le chauffe-eau, et les raccordements hydrauliques.
Le stockage du chauffe-eau n'est pas étanche à la pluie, cela ne devrait pas être exposé aux intempéries et doivent être stockés dans un endroit sec et protégé de l'humidité.
Vérifiez après avoir enlevé l'emballage, l'intégrité de la livraison. Emballages (clips, des sacs en plastique, polystyrène, etc.) ne sont pas à la portée dans les mains des enfants, car ils pourraient présenter un danger potentiel,
et de disposer en termes organiques.
L'installation doit être dans une pièce (locale) résistance au gel pour empêcher un dégât le gel du chauffe-eau et la tuyauterie.
Le sol du local doit être sec et assez protbale, pour être la mise à niveau peut être faite avec les quatre pieds réglables (nivellement) fournis avec le chauffe-eau.
Placer le chauffe-eau le plus près possible aux raccors d'eau chaude, que la perte de chaleur par les tuyauteries, qui sont à isoler, reste le plus petits que possible.
Notez que pour un système de drainage, d'entretien, etc. connexion de vidange est disponible.
Le fabricant n'est pas responsable des dommages dus à une mauvaise installation et / ou non-conformité que dans ces instructions d'utilisation

DANGER !



Les chauffe-eau sont prévus pour la production l'eau chaude sanitaire (eau potable) pour une température maximum de +95°C et une Pression de fonctionnement de maximum 0,6 MPa (6,0 bar) testé et approuvé.
Si il ya d'autres exigences pour le système ou d'installation, ces a prévoir autrement, séparément, le fabricant décline toute responsabilité à cet égard.
Si Il existe d'autres limites de température (<max. 95°C) de l'installation ou du système d'installation, ces a prévoir autrement, séparément, le fabricant décline toute responsabilité à cet égard.
Pour les systèmes avec une pression de fonctionnement supérieure à 0,6 MPa à la cuve, doivent être installée des réducteurs de pression et des soupape de sécurité, testé et approuvé (liée à la performance = dimension), pour la protection du chauffe-eau pour assurer une pression adéquate.

ATTENTION !



Lorsque la qualité de l'eau n'est pas conforme aux standards de l'eau potable, des mesures adéquates doivent être prises pour le traitement de l'eau. Lorsque la dureté de l'eau potable n'est pas comprise entre 12 et 30 °fH, le producteur n'est pas responsable en cas de dysfonctionnement et /ou roptures. Surtout dans les ballons avec résistance éléctrique, si la dureté de l'eau depasse 30°fH, il est conseillé d'utiliser un adoucisseur pour protéger le produit du calcaire.

NOTE !



En raison de l'efficience énergétique il n'y a pas de raccord de circulation.
(Le placement de l'appareil doit se faire directement prés possible de soutirage d'eaux) !
Pour de grandes fluctuations de pression et les coups de bélier dans les conduites d'eau froide afin de compenser et d'éviter les pertes d'eau inutiles, l'assemblage et l'installation d'un type approuvé et accepté vase d'expansion sous pression avec limiteur de débit peuvent être faites

4.1) Raccordements hydrauliques

DANGER !



Les raccordements hydrauliques doivent être effectués par du personnel qualifié
- Les chauffe-eau sont conçus pour le raccordement électrique
- Respecter le schéma de raccordement (adhésive sur l'appareil)
- Les connexions au chauffe-eau pour sont a raccorder pour la juste application (selon le schéma de raccordement sur le chauffe eau)
- Les raccords non utilisés sont l'aide de bouchons / capots, à fermer étanch

4.2) Remplissage et essai de pression

DANGER !



Remplissage et l'essai de pression doivent être effectués par du personnel qualifié
- Le remplissage du système doit se faire lentement et garantir une aération complète du système, pour un fonctionnement du système
- Après avoir rempli le système est un essai de pression a effectué avec une pression max. de service de 0,6 MPa (6,0 bar) pour les chauffe-eau

4.3) Mise en service

DANGER !

La mise en service doit être effectuée par du personnel qualifié



Avant la mise en service doit être rigoureusement testés:
- Que tous les connexions et les conduites sont bien étanche et le système a été complètement rempli et purgé
- Si tous les thermostats et les sondes, montés et reliés électriquement
-contrôle finale, après chauffage de l'eau du chauffe-eau

Distance minimale

Image n° 1

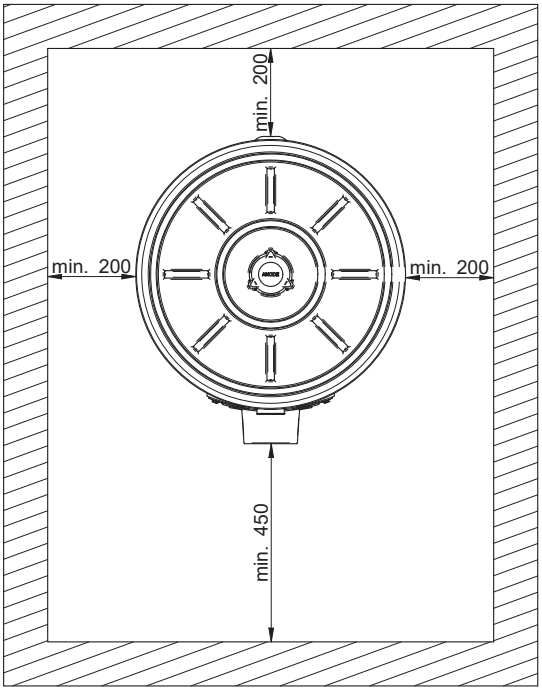

Bride face – Nettoyage et élément chauffant

Image n° 1a

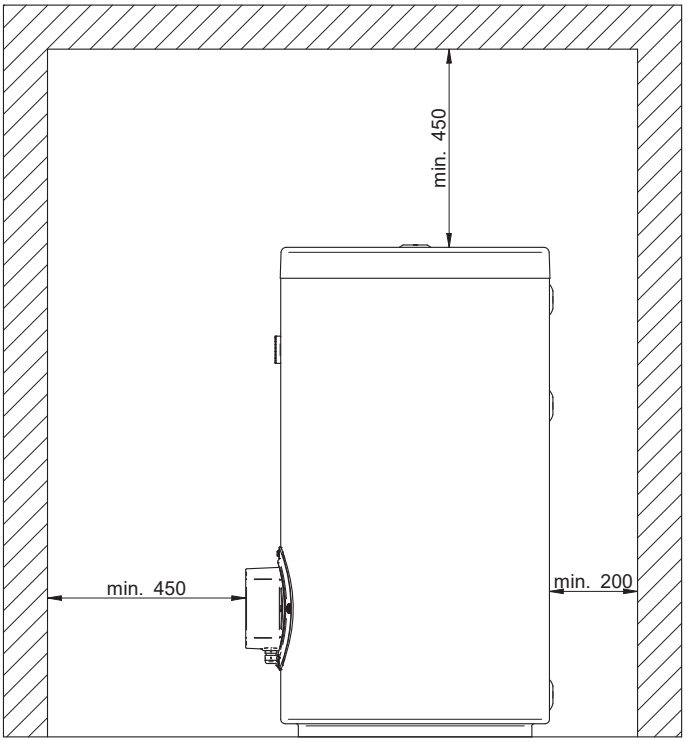

Dessus: Anode de magnésium et sonde capillaire

5.0) Données technique

Dimension Image n° 2

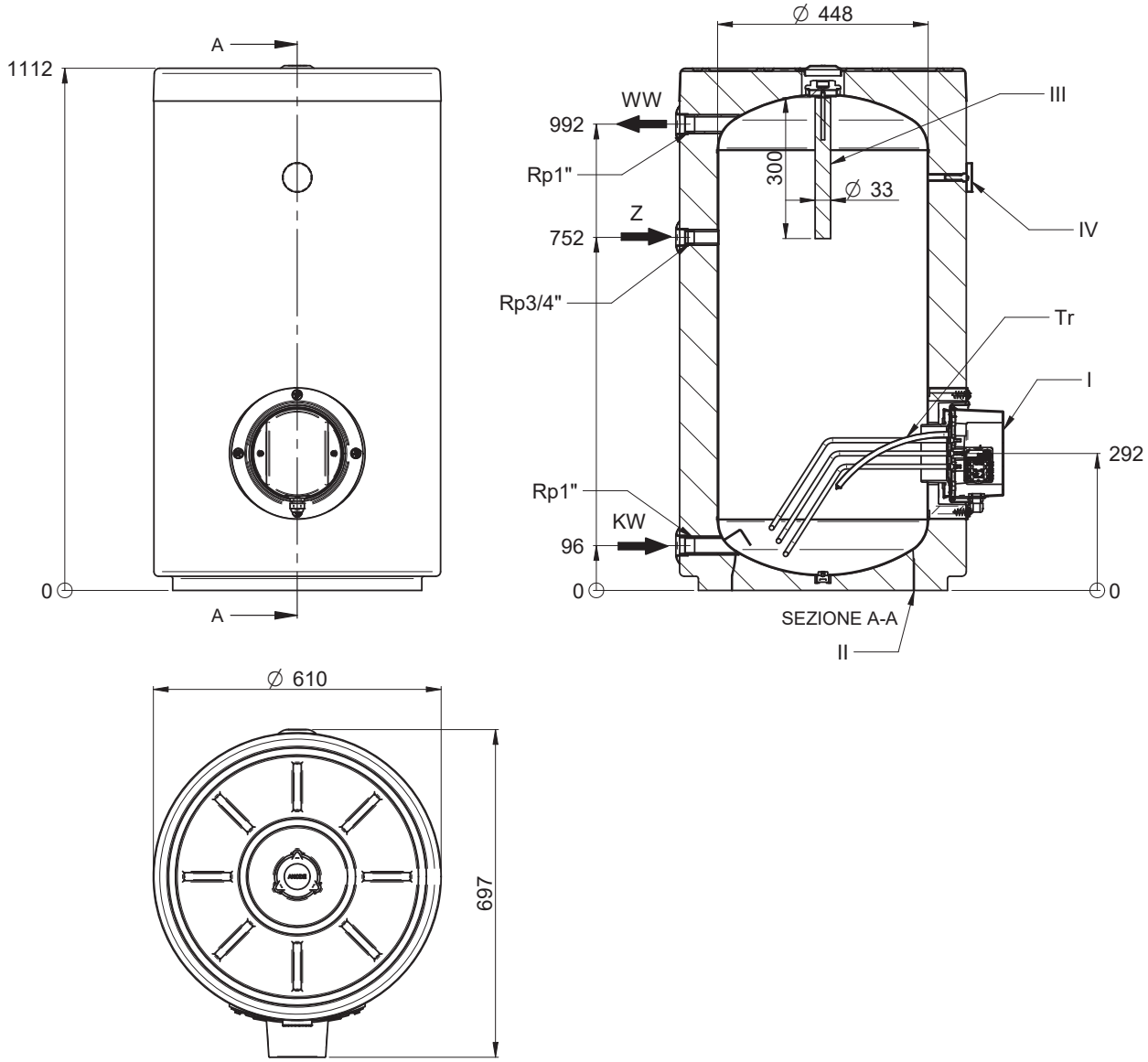

P	Descriptif	P	Descriptif
KW	EF - Eau froide	I	Bride Euro Norm
WW	EC - Eau chaude	II	Pieds réglable
Z	C - Circulation	III	Anodes de magnésium
		IV	Thermomètre analog

Typ	Hauteur diagonal	Dimen. d'emballage
Typ	mm	mm
I M S 149	1250	660 x 660 x 1276

Typ	Pres. max.du chauffe - eau	Max. Temp. du chauffe - eau	KW	WW	Z	III) Anodes de magné sium
Typ	Mpa/bar	°C	Rp	Rp	Rp	Numero n x Ø x l.
I M S 149	0,6 / 6,0	95	1"	1"	¾"	1 x 33 mm x 300 mm

Typ	Volume réel	Poids Net	Poids Brut	Poids Tara
Typ	l	kg	kg	kg
I M S 149	149	45	57	12

Image n° 2 a

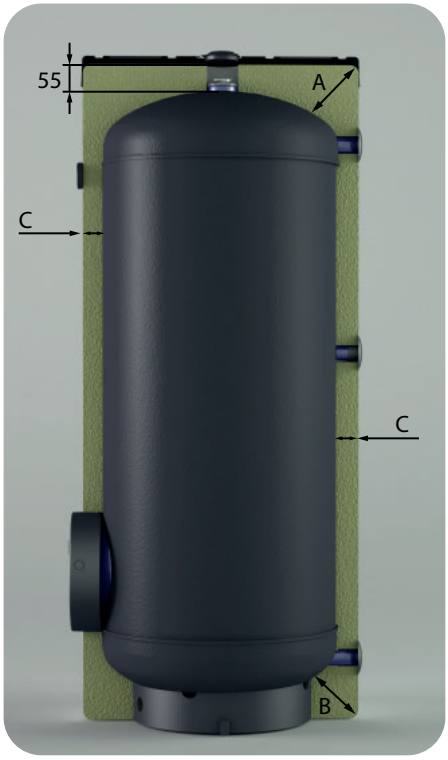

Tabelle 2a Image 2a: Legende

Typ	A	B	C
Typ	mm	mm	mm
I M S 149	150	120	75

5.1) Schéma de raccordement hydraulique I

Image n° 5.1

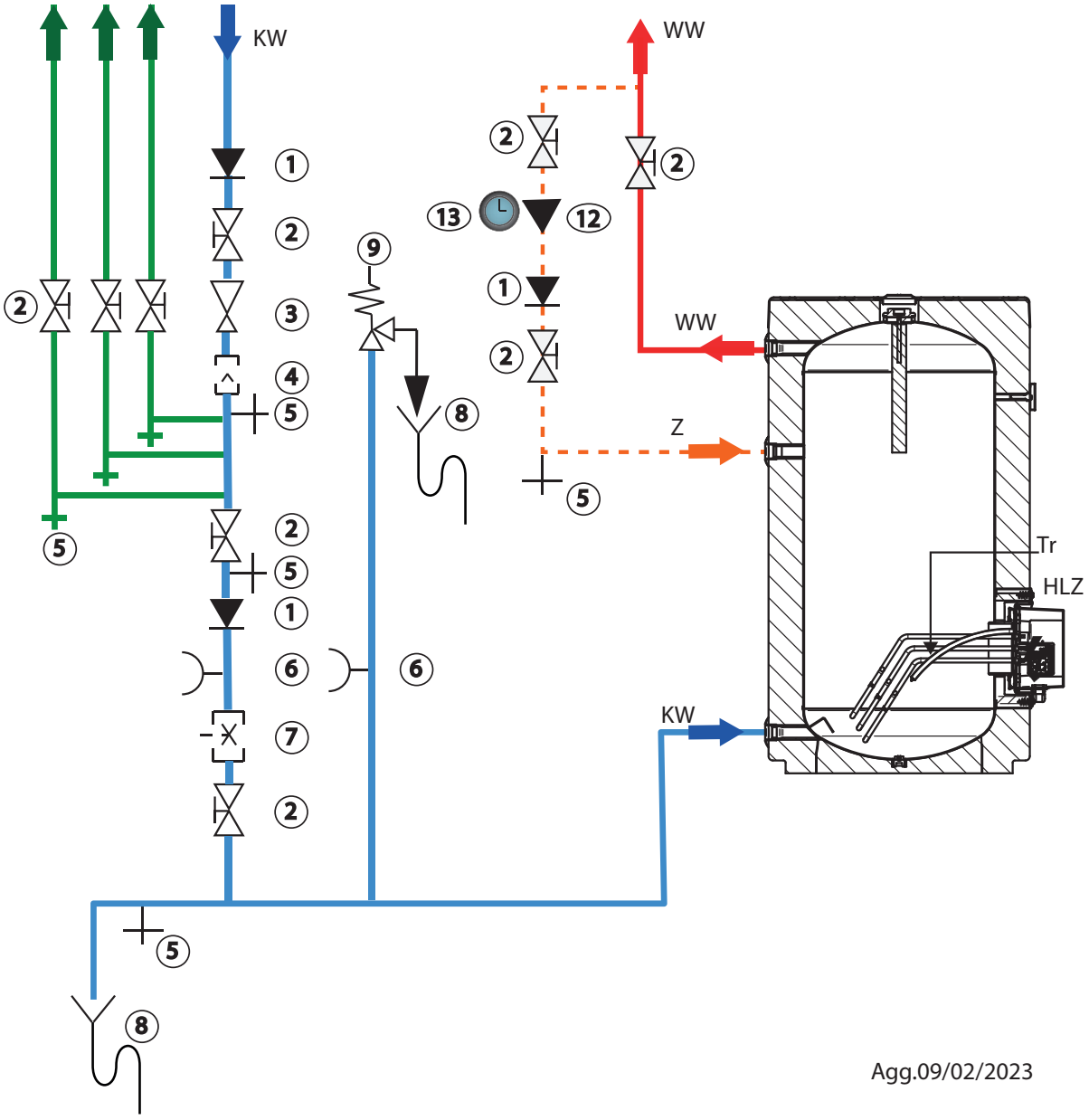

Legende Schéma I Image 5,1

1	Anti-Retour	8	Tuyaux d'évacuation
2	Vanne d'arrêt	9	Soupape de securite
3	Réducteur de pression	12	Pompe de circulation
4	Filtre d'eau	13	Horloge
5	Vidange		
6	Manomètre		
7	Vanne de règlage du volume		

La figure montre un exemple et n'est que schématique.
L'art professionnel et de la technique doit être considéré comme incluant les l'exécution d'un raccordement,
Par exemple le siphon de chaleur (SIA 385/1), des raccordements détachables du chauffe-eaux, les exigences d'isolation, etcetera, sont toujours considérés.

5.2) Schéma de raccordement hydraulique II

Image n° 5.2

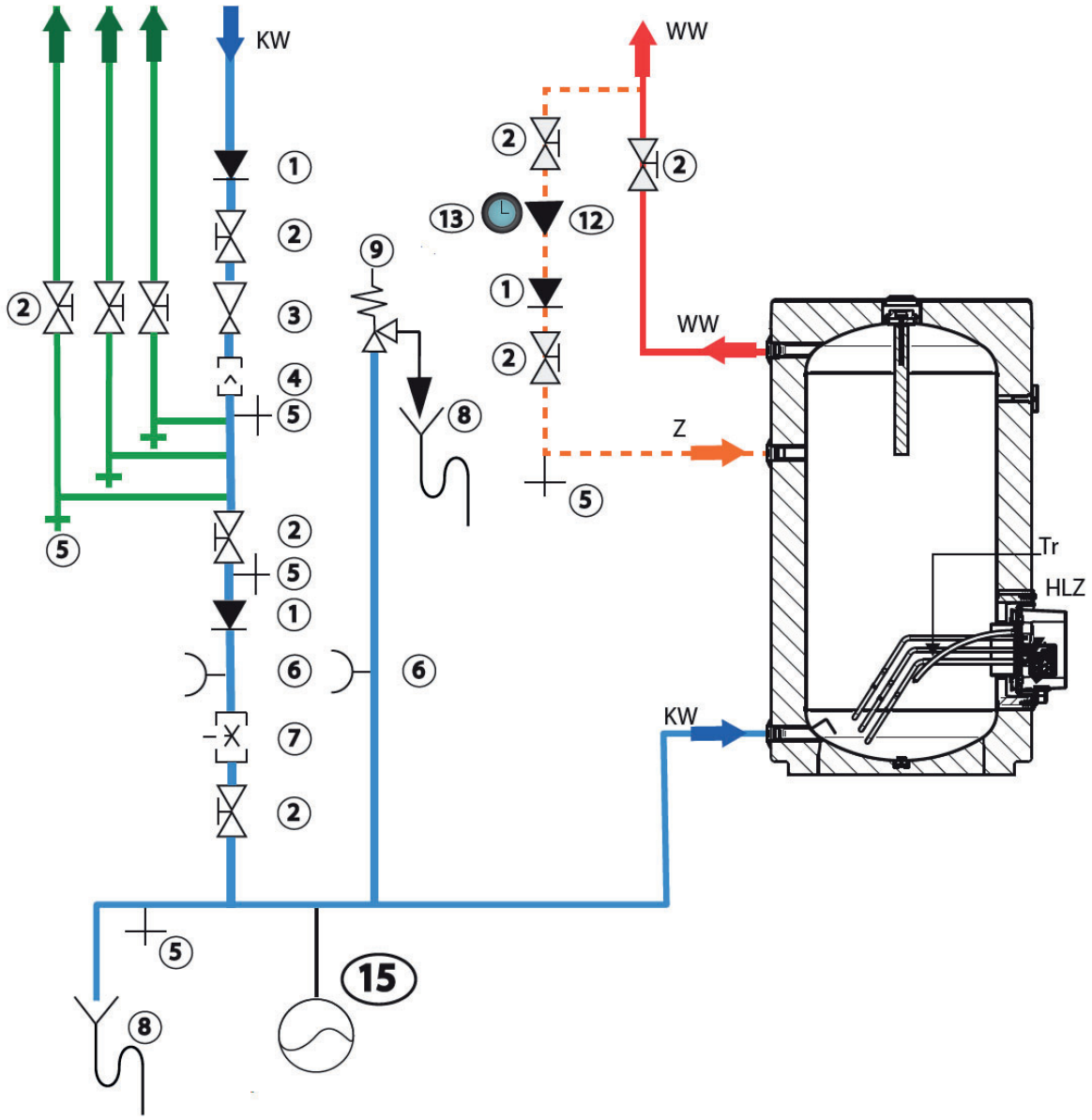

Legende Schéma II Image 5.2

1	Anti-Retour	8	Tuyaux d'évacuation
2	Vanne d'arrêt	9	Soupape de securite
3	Réducteur de pression	12	Pompe de circulation
4	Filtre d'eau	13	Horloge
5	Vidange	15	Vase d'expansion eau potable (Optionnel)
6	Manomètre		
7	Vanne de règlage du volume		

La figure montre un exemple et n'est que schématique.
L'art professionnel et de la technique doit être considéré comme incluant les l'exécution d'un raccordement,
Par exemple le siphon de chaleur (SIA 385/1), des raccordements détachables du chauffe-eaux, les exigences d'isolation, etcetera, sont toujours considérés.

5.3) Évaluation Energétique

Avvertissement!

Pour garantir le respect des prescriptions EnV 2017, tous les produits sont classés d'après leur évaluation énergétique.
Cette image et légende décrit l'évaluation énergétique.

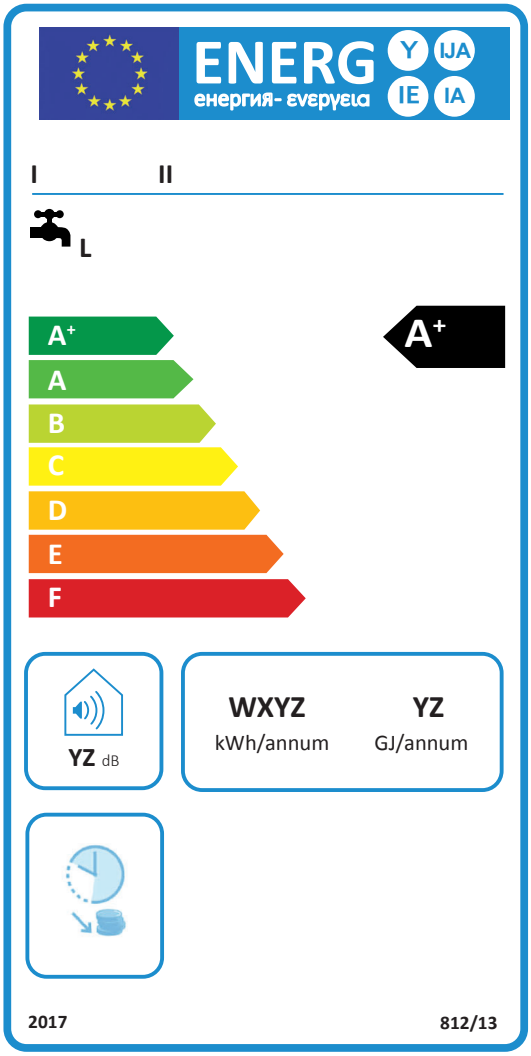

I, II

III

IV

V, VI

VII

LEGENDE

I. Nom ou marque de fabrique du fournisseur;
II. Modèle de reconnaissance du fournisseur;
III. la fonction de préparation d'eau chaude, avec le profil de charge indiqué, marqué à travers la lettre correspondante selon pièce jointe VII Tableau 3;
IV. la classe d'efficacité énergétique determiné selon pièce jointe II Numéro 1; la pointe de la flèche signale la classe d'efficacité énergétique du preparateur d'eau chaude pour le chauffage de l'eau, et doit être placé à la même hauteur de la pointe de la flèche de la classe d'efficacité énergétique correspondante;
V. la consommation de courant par an en kWh comme énérgie finale et/ou la consommation par an du combustible en GJ comme valeur de combustion, arrondi au nombre suivant et calculé selon pièce jointe VIII Numéro 4;
VI. le niveau de puissance du son LWA dans des espaces internes (dans le cas correspondant) et à l'ouvert en dB, arrondi au nombre suivant

VII. dans les preparateurs d'eau chaude sanitaire, qui sont indiqué pour l'activité exclusive avec des temps de chargement faibles, c'est possible d'ajouter le le pictogramme nr. 4 lettre d Point 10 .

6.0) Résistance éléctrque

Montage et Raccordement électrique des éléments de chauffage électrique (HZL)

F

DANGER!



L'intervention sur des composants électriques peut être exécuté que par du personnel qualifié
Le raccordement électrique doit toujours correspondre selon les règles et les règlements des sociétés de services d'électricités publics (services publics) sera faite et doit être effectué par un professionnel agréé entreprises. Les câbles d'alimentation électrique et les fusibles prisent de courant et sont donc compatibles avec les dimensions correspondantes (sections, composants, etc. pour être installé par un électricien.

ATTENTION !



Le raccordement et la mise en service électrique du chauffe-eau ne peut être faite si la les raccordements sont hydraulique sont faite et la cuve est remplie d'eau!

DANGER!



Avant le montage, le démontage et les travaux d'entretien, débrancher les connexions électriques du chauffe-eau au réseau électrique (interrupteur principal)!
Sous le capot, il et possible de l'emplacement l'installation électrique, l'élément électrique chauffant, le câblage électrique complète, thermostat de régulation et sécurité, fiche et prise électrique.

Vue de la bride: montée – tour pour le serrage de 1 a 8 des boulons de 8 …10 Nm

Image n° 5

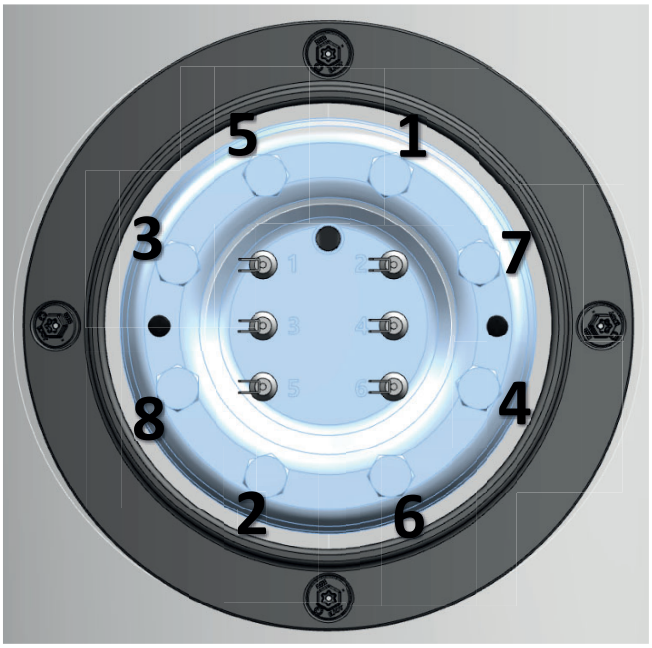

Image n°6 Résistance éléctrque

Vue de face de l'élément chauffant électrique

Vue de côté de l'élément chauffant électrique

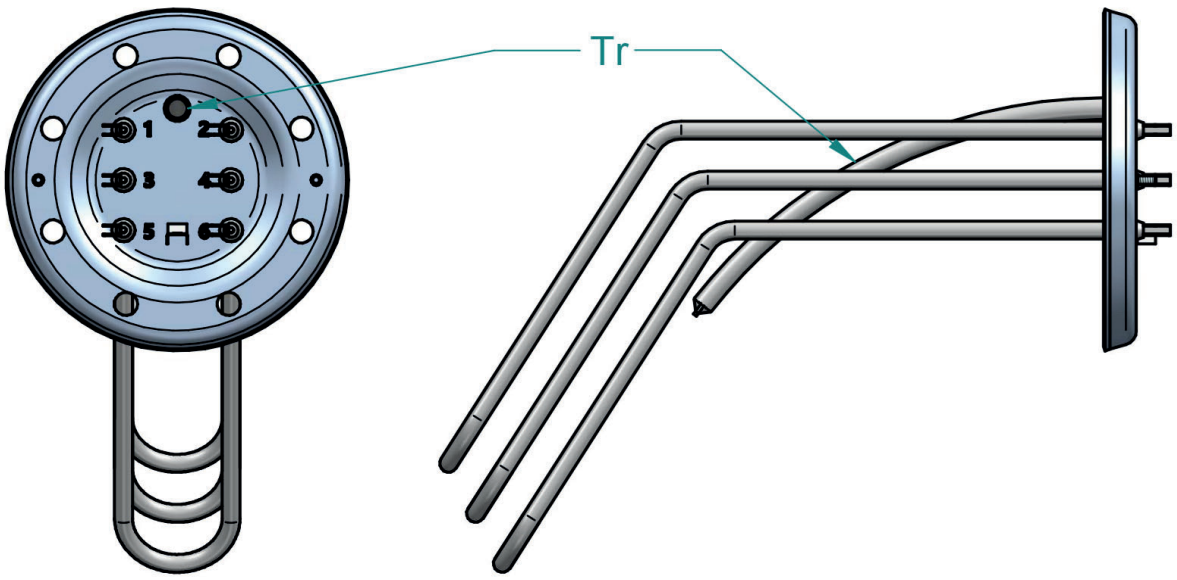

Image n°7 Auto-adhésif: Thermostat de regulation et de sécurité

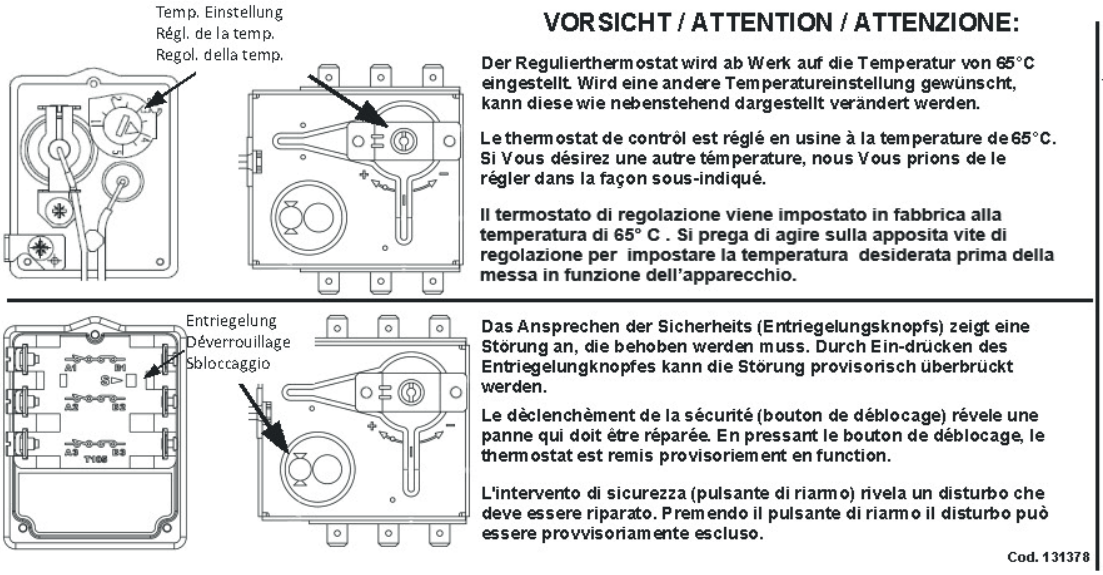

VORSICHT / ATTENTION / ATTENZIONE:

Der Regulierthermostat wird ab Werk auf die Temperatur von 65°C eingestellt. Wird eine andere Temperatureinstellung gewünscht, kann diese wie nebenstehend dargestellt verändert werden.

Le thermostat de contrôl est réglé en usine à la temperature de 65°C. Si Vous désirez une autre témperature, nous Vous prions de le régler dans la façon sous-indiqué.

Il termostato di regolazione viene impostato in fabbrica alla temperatura di 65° C . Si prega di agire sulla apposita vite di regolazione per impostare la temperatura desiderata prima della messa in funzione dell'apparecchio.

Das Ansprechen der Sicherheits (Entriegelungsknopfs) zeigt eine Störung an, die behoben werden muss. Durch Ein-drücken des Entriegelungknopfes kann die Störung provisorisch überbrückt werden.

Le dèclenchèment de la sécurité (bouton de déblocage) révele une panne qui doit être réparée. En pressant le bouton de déblocage, le thermostat est remis provisoriement en function.

L'intervento di sicurezza (pulsante di riarmo) rivela un disturbo che deve essere riparato. Premendo il pulsante di riarmo il disturbo può essere provvisoriamente escluso.

Cod. 131378

Maximale Regeltemperatur
Température max. de régulation
Temp. max regolazione

85°C

Rasterstellung
Température prédéfinie
Posizione predefinita

65°C

Sicherheitstemperatur
Température de sécurité
Temperatura di sicurezza

100°C

Image n°8 Schéma de câblage électrique

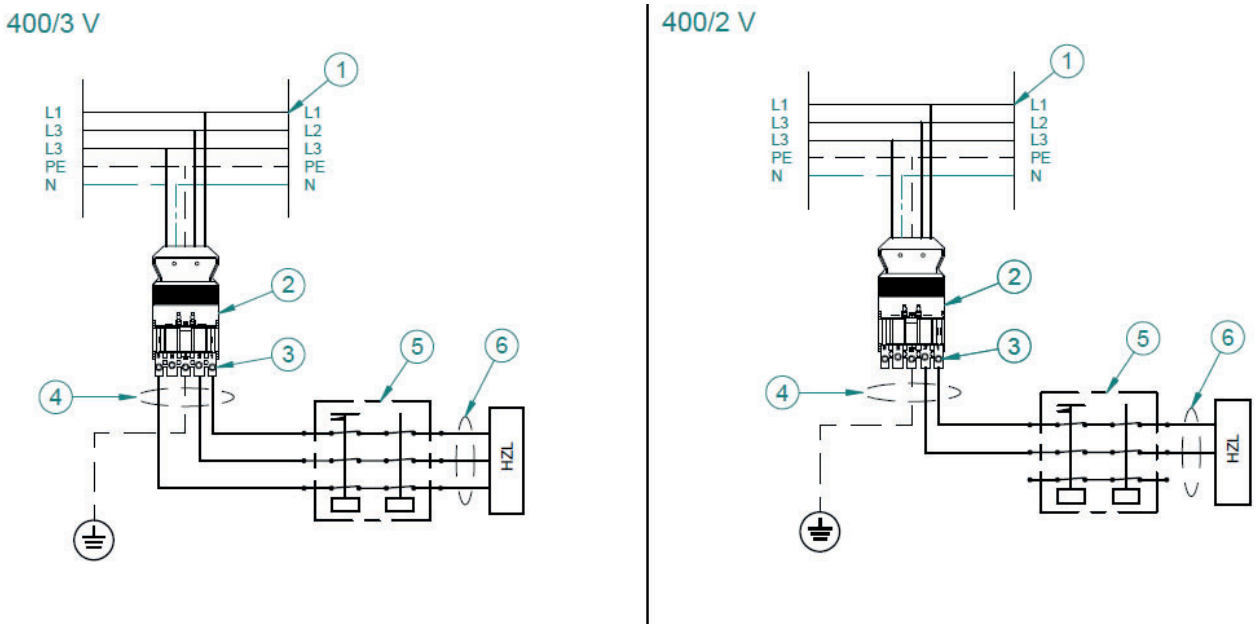

Legende:

1. Alimentation électrique
2. Connecteur prise
3. Connecteur fiche
4. Câblage connecteur – thermostat
5. Thermostat de sécurité et réglage
6. Câblage connecteur prise – élément de chauffage

Image n°9 Câblage électrique de l'élément chauffant

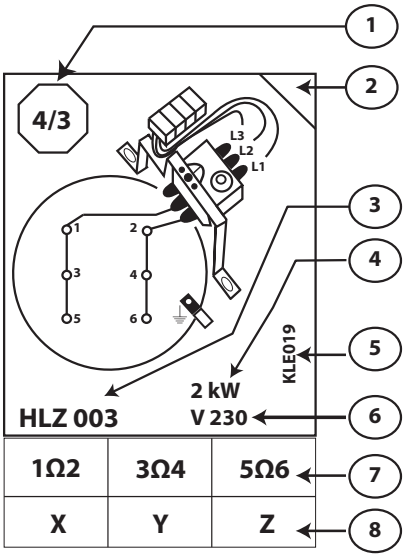

No	Legende	Légende	Legenda
1	Aufheizzeit 80°/60°C (h)	Temps de chauffe 80°/60°C (h)	Tempi di riscaldamento 80°/60°C (h)
2	Ausgeführte Verdrahtung	Câblage exécuter	Evidenza tipo collegamento
3	Heizelement - Typ	Type d'élément chauffant	Tipo Resistenza
4	Leistung (kW)	Puissances (kW)	Potenza kW
5	Kleber - Typ	Typ de l'étiquette	Codice etichetta
6	Anschluss – Spannung (V)	Tension d'alimentation (V)	Tensione alimentazione (V)
7	Widerstands - Messung	Messure de résistance	Misura di resistenza
8	Widerstands – Wert (Ω)	Valeur de résistance (Ω)	Valore resitenza (Ω)

F

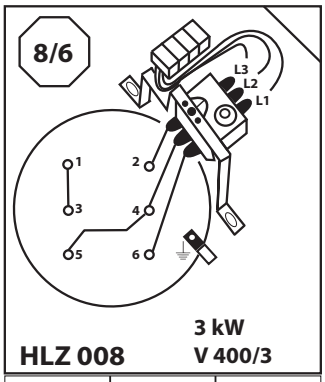

HLZ 008 — 3 kW V 400/3

1Ω2	3Ω4	5Ω6
80	80	80
2Ω4	2Ω6	
160	240	

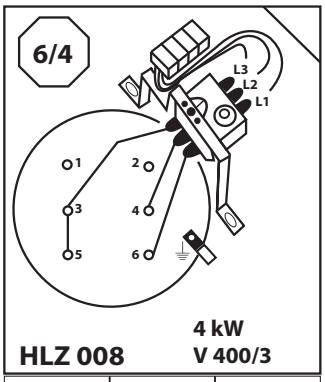

HLZ 008 — 4 kW V 400/3

1Ω2	3Ω4	5Ω6
80	80	80
4Ω6		
160		

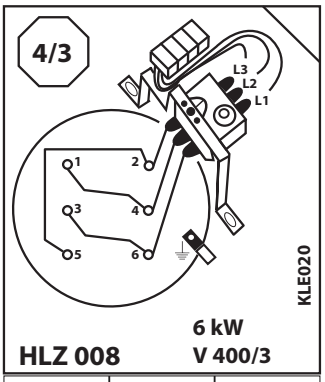

HLZ 008 — 6 kW V 400/3

1Ω2	3Ω4	5Ω6
80	80	80
2Ω4	2Ω6	4Ω6
53	53	53

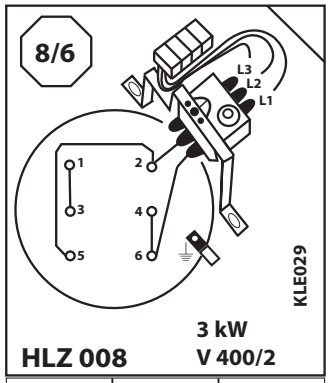

HLZ 008 — 3 kW V 400/2

1Ω2	3Ω4	5Ω6
80	80	80
2Ω4		
53		

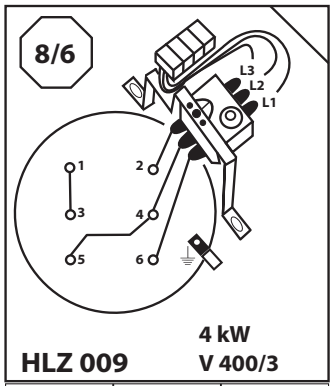

HLZ 009 — 4 kW V 400/3

1Ω2	3Ω4	5Ω6
60	60	60
2Ω4	2Ω6	
120	180	

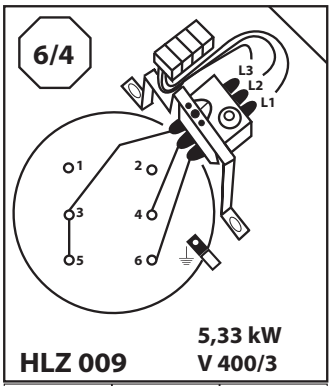

HLZ 009 — 5,33 kW V 400/3

1Ω2	3Ω4	5Ω6
60	60	60
4Ω6		
120		

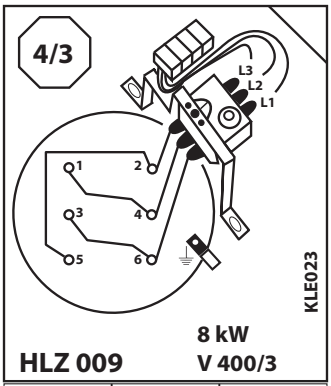

HLZ 009 — 8 kW V 400/3

1Ω2	3Ω4	5Ω6
60	60	60
2Ω4	2Ω6	4Ω6
40	40	40

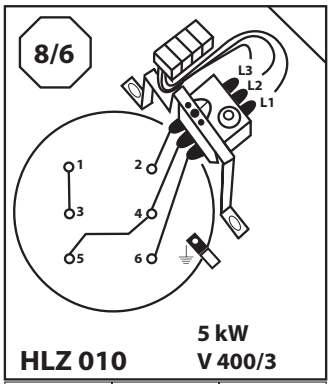

HLZ 010 — 5 kW V 400/3

1Ω2	3Ω4	5Ω6
48	48	48
2Ω4	2Ω6	
96	144	

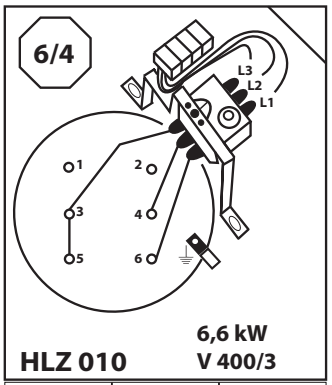

HLZ 010 — 6,6 kW V 400/3

1Ω2	3Ω4	5Ω6
48	48	48
4Ω6		
96		

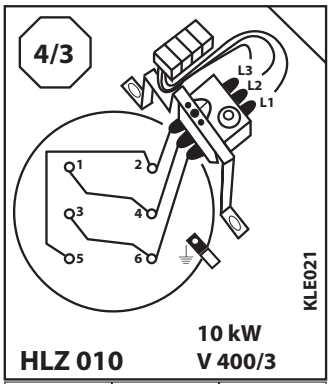

HLZ 010 — 10 kW V 400/3

1Ω2	3Ω4	5Ω6
48	48	48
2Ω4	2Ω6	4Ω6
32	32	32

DANGER!



Il est souligné que seuls les fabricants véritables - les pièces de rechange peuvent être utilisés pour assurer le fonctionnement et la sécurité. Sans véritables pièces de rechange, aucune garantie n'est faite et annuler la garantie!

F

Mise en service
La première mise en service doit être effectuée par du personnel qualifié!

La tuyauterie hydraulique (eau froide, eau chaude et éventuellement des tuyaux de circulation) doit être vérifiée avant la mise en service d'une étanchéité totale.

Rincer soigneusement l'ensemble du système hydraulique, en particulièrement le chauffe-eau en essentiel.

Après tout le système hydraulique a été rincée le système peut être rempli de l'eau jusqu'au robinet (armature d'eau-chaude) de l'eau sorte d'un jet d'eau plein.

Ensuite, le système peut être mis en service.

A partir de ce moment, attendre que les valeurs établies et les fonctions peut être atteints et doivent être surveillés sur le site.

La première fonction du thermostat, la température de l'eau chaude des armatures de sécurité est d'examiner par le personnel spécialisé.

ATTENTION!



La fuite d'eau d'expansion doit être examinee!

7.0) Liste de pièces détachées

7.1) Liste de pièces détachées chauffe-eau

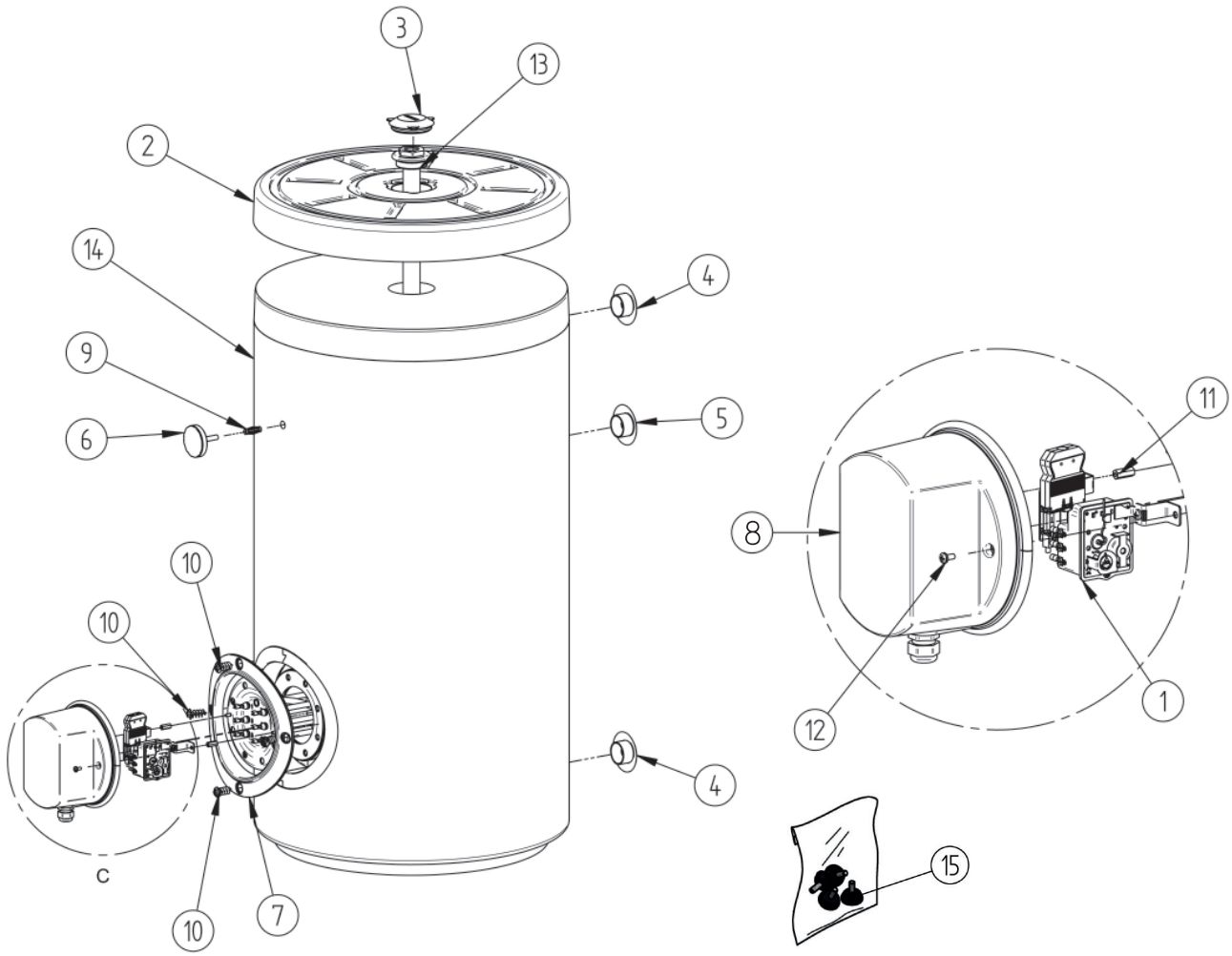

P	Cod.	N	Description
1	071561	1	Kit Thermostat de réglage et de sécurité, capillaire, Triphasé, (400/3 V ~ 50/60Hz)
2	090140	1	Couvercle, Ø610 mm, avec encoches Ø78mm, noire, PST (I M S 200)
3	090198	1	Calotte anode trou D.78
4	090420	2	Rosace pour raccords, Øi40 / Rp 1, noir, Kst.
5	090419	1	Rosace pour raccords, Øi33 / Rp 3/4, noir, Kst.
6	090611	1	Thermométre analog, Ø 63mm, L 40mm, matière synthétique
7	091389	1	Rondelle pour la bride DN180 ABS noire
8	091414	1	Covercle pour la bride DN180
9	100214	3	Ressort pour thermomètre
10	100372	8	Vis PA6 GF30 noire HÉLICOÏDAL
11	100438	8	écrou hexagonal F-F M5X20
12	100444	1	Vis TC 5X10 DIN7985 noire
13	080124	1	Anode Ø33x300 avec bouchon G 2”
14	RI000007	1	Revetement PVC RAL9016 lt 149
15	090664	1	Kit pieds reglables

7.2) Liste de pièces détachées résistance électrique

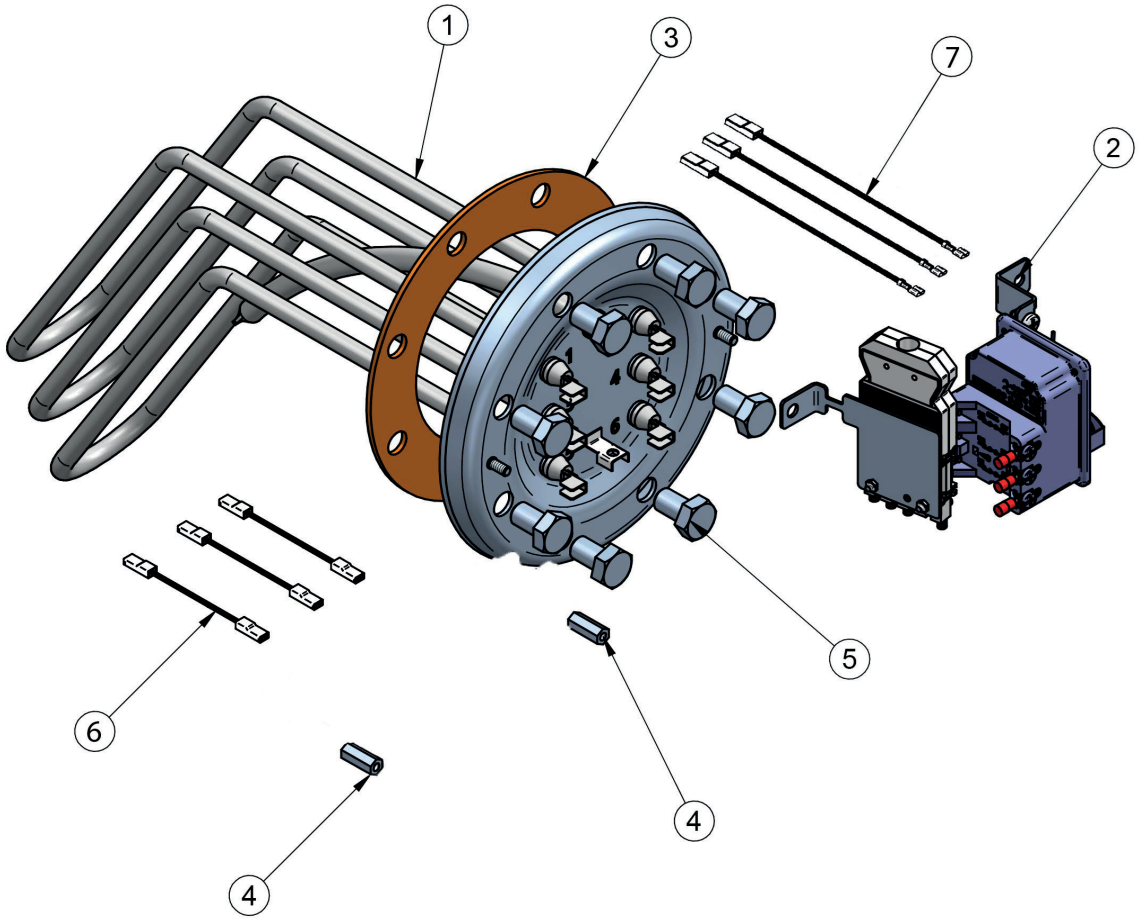

Pos.	Art. Nr.	N.	Description
P.	COD.	N.	Description
1	071528	1	Résistance HZL 008 6000W 400V triphasé (300 l)
1	071529	1	Résistance HZL 009 8000W 400V triphasé (400 l)
1	071530	1	Résistance HZL 010 10000W 400V triphasé (500, 600 l)
2	071561	1	Kit Thermostat de réglage et de sécurité, capillaire, Triphasé, (400/3 V ~ 50/60Hz)
3	081077	1	Joint pour bride DN180
4	100438	2	écrou hexagonal F-F M5X20
5	100440	8	Vis T.E. M12X20 8.8 UNI 5739
6	070185	3	Fils électrique 1X1,5 noire LG.170
7	071550	3	Fils électrique1X1,5 noire LG.170 RESIST-THERMOSTAT

F

7.3) Liste de pièces détachées Thermostat

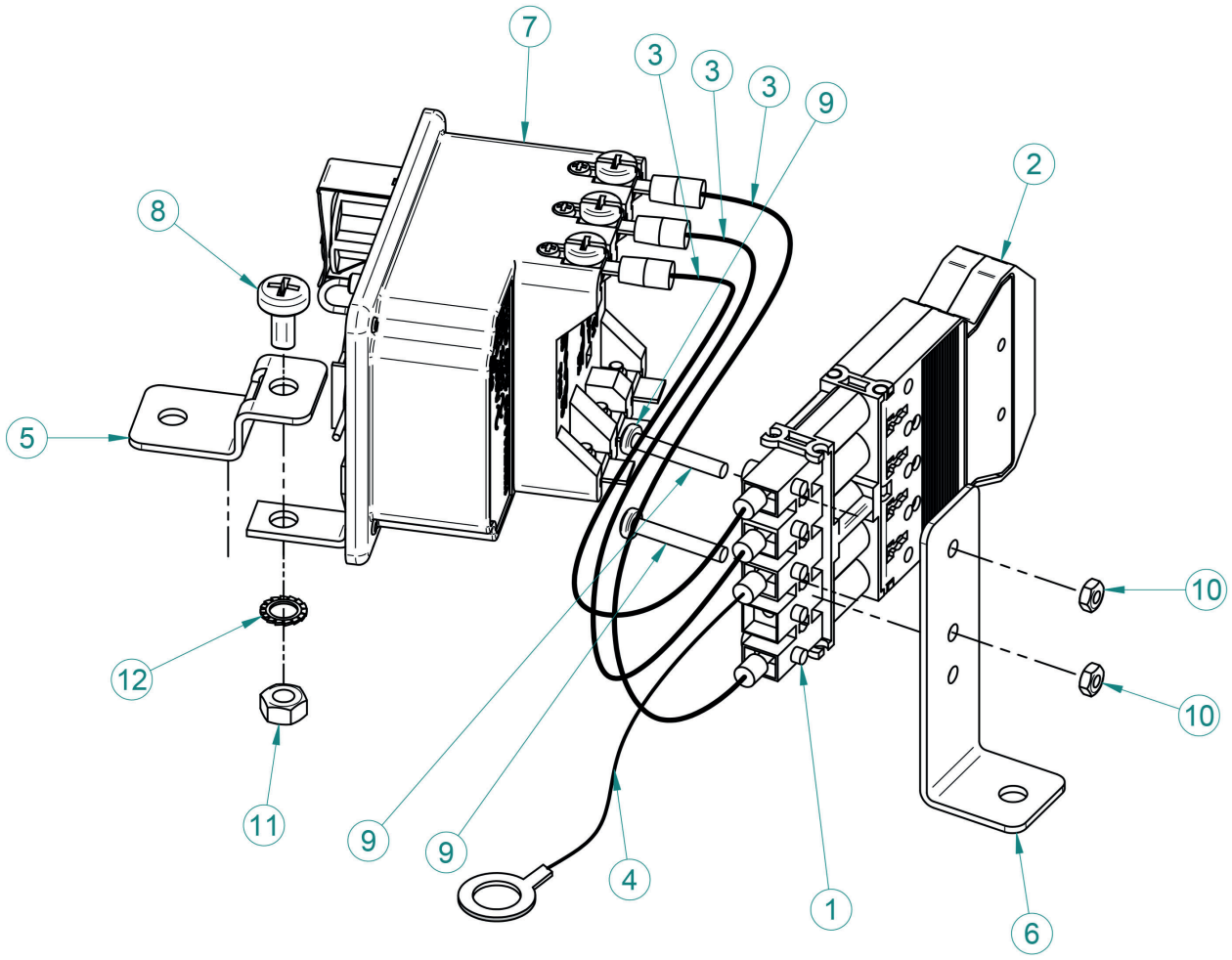

P	Art. Nr.	N.	Description
1	070180	1	Connecteur multiple, connecteur femelle, blanc, 5-phase
2	070181	1	Connecteur multiple, connecteur masculin, blanc, 5-phase
3	071549	3	Fils électrique, noir, 1 x 1,5 mm2, L 200mm, AMP, AMP, Ø5 mm (connecteur - thermostat)
4	070213	1	Fils électrique, jaune-noir, 1 x 1,5 mm2, L 300mm, embouts - oeillet, Ø 5 mm (connecteur – mise a terre)
5	022678	1	Etrier de fixation, pour le thermostat
6	022679	1	Etrier de fixation, pour le connecteur
7	071553	1	Thermostat de réglage et de sécurité, capillaire, Triphasé
8	100048	1	Vis du connecteur M 5 croix, pour fixer l'etrier
9	100073	2	Vis pour le montage des connecteurs, Croix, PT, M3x20mm UNI 7687 zn
10	100074	2	Vis du connecteur pour fixer, M 3, UNI 5588 zn
11	100204	1	Ecrou M5 UNI 5588
12	100252	1	Rondelle dentée 5