meier tobler

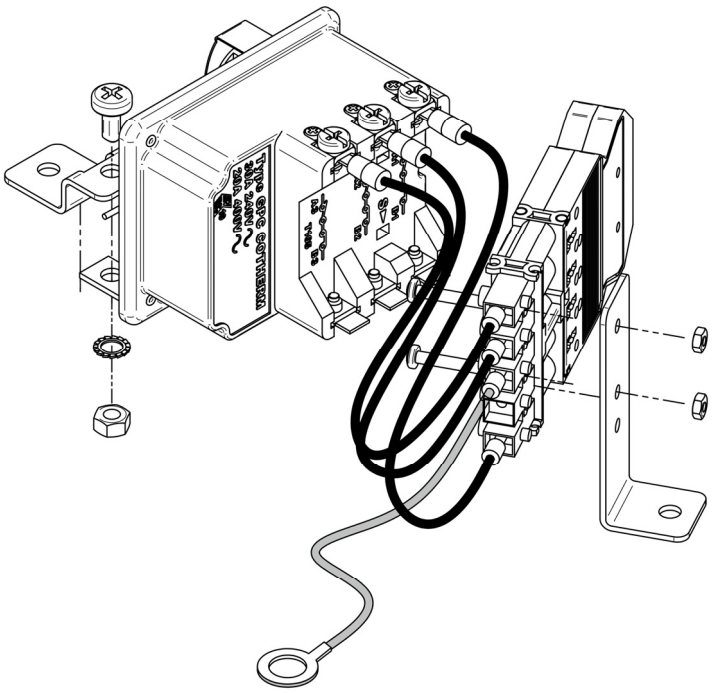

Montageanleitung für Thermostatenwechsel

Instructions pour le montage des thermostats

Istruzioni per il montaggio del termostati

Assembly instruction manual art. nr. 123820 Agg. 29/07/2022

Kleber: Regulier- und Sicherheits- Thermostat / Schéma de câblage électrique / Schema dei collegamenti elettrici

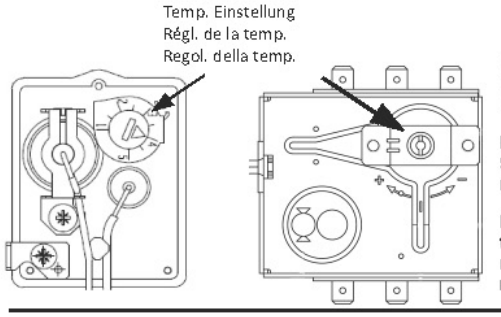

VORSICHT / ATTENTION / ATTENZIONE:

Der Regulierthermostat wird ab Werk auf die Temperatur von 65°C eingestellt. Wird eine andere Temperatureinstellung gewünscht, kann diese wie nebenstehend dargestellt verändert werden.

Le thermostat de contrôl est réglé en usine à la temperature de 65°C. Si Vous désirez une autre témperature, nous Vous prions de le régler dans la façon sous-indiqué.

Il termostato di regolazione viene impostato in fabbrica alla temperatura di 65° C . Si prega di agire sulla apposita vite di regolazione per impostare la temperatura desiderata prima della messa in funzione dell'apparecchio.

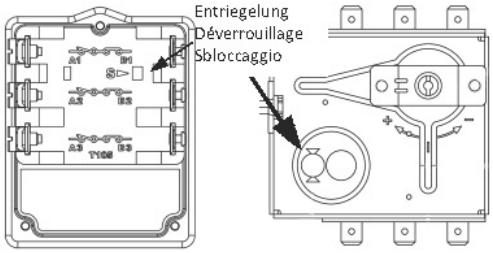

Das Ansprechen der Sicherheits (Entriegelungsknopfs) zeigt eine Störung an, die behoben werden muss. Durch Ein-drücken des Entriegelungknopfes kann die Störung provisorisch überbrückt werden.

Le dèclenchèment de la sécurité (bouton de déblocage) révele une panne qui doit être réparée. En pressant le bouton de déblocage, le thermostat est remis provisoriement en function.

L'intervento di sicurezza (pulsante di riarmo) rivela un disturbo che deve essere riparato. Premendo il pulsante di riarmo il disturbo può essere provvisoriamente escluso.

Cod. 131378

Maximale Regeltemperatur
Température max. de régulation
Temp. max regolazione

85°C

Rasterstellung
Température prédéfinie
Posizione predefinita

65°C

Sicherheitstemperatur
Température de sécurité
Temperatura di sicurezza

100°C

Elektrisches Anschluss Schema / Schéma de câblage électrique / Schema dei collegamenti elettrici

Verwenden Sie diesen Schaltplan bei einem **400/3 V Dreiphasen**-Elektroanschluss

Utilisez ce schéma de câblage en cas de raccordement électrique **400 / 3V triphasé**

Utilizza questo schema elettrico in caso di collegamento elettrico **400 / 3 V trifase**

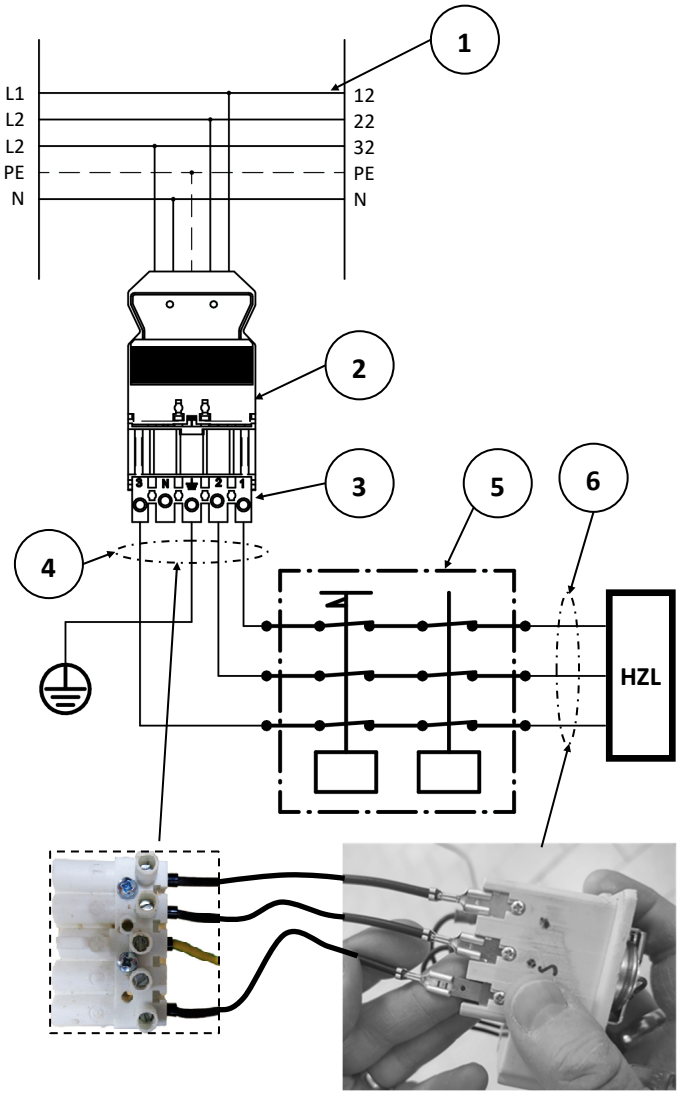

Verwenden Sie diesen Schaltplan bei einem **230 V - 400/2 V** - **Einphasigen**-Elektroanschluss

Utilisez ce schéma de câblage pour le raccordement électrique **230 V - 400/2 V monophasé**

Utilizza questo schema elettrico in caso di collegamento elettrico **230 V - 400/2 V monofase**

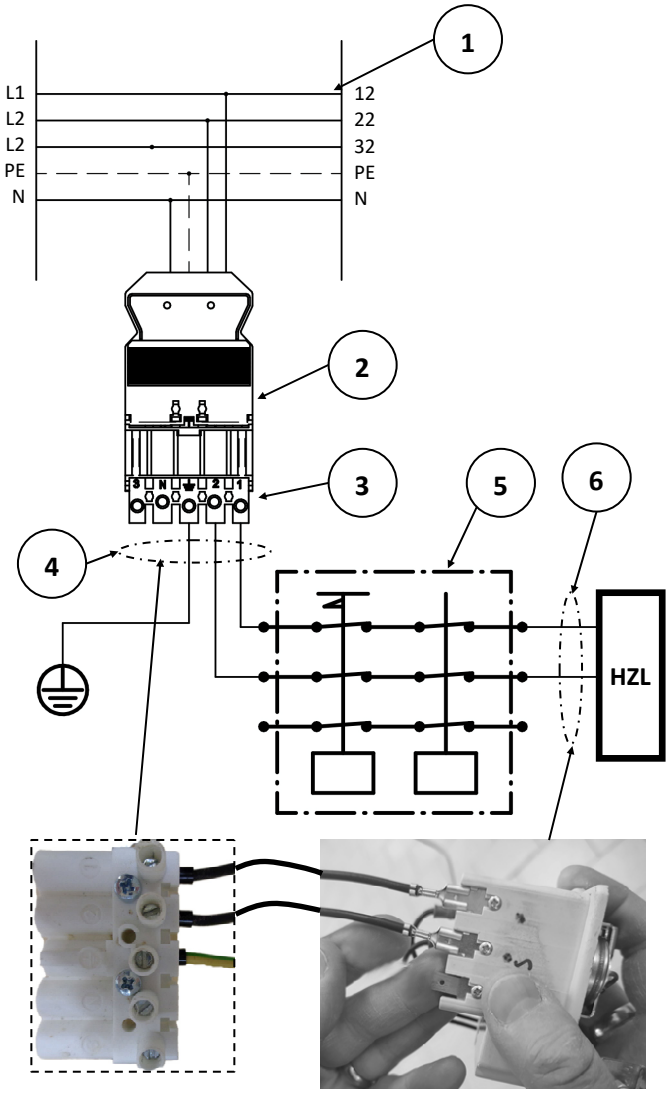

	Legende	Legende	Legenda
1	Elektrische Zuleitung	Alimentation électrique	Alimentazione Elettrica
2	Steckerteil - Buchse	Connecteur-prise	Connettore - Presa
3	Steckerteil – Stecker	Connecteur-fiche	Connettore - Spina
4	Litzen Stecker-Thermostat	Câblage connecteur – thermostat	Cavi Spina - Termostato
5	Regulier- und Sicherheits-Thermostat	Thermostat de sécurité et réglage	Termostato sicurezza e regolazione
6	Verdrahtung Thermostat – Heizelement	Câblage Thermostat– Résistance	Cablaggio Termostato - Resistenza

Montieren Sie den neuen Thermostat gemäss nachfolgenden Bilder / Assemblez le nouveau thermostat selon les images suivantes / Montare il nuovo termostato secondo le immagini seguenti

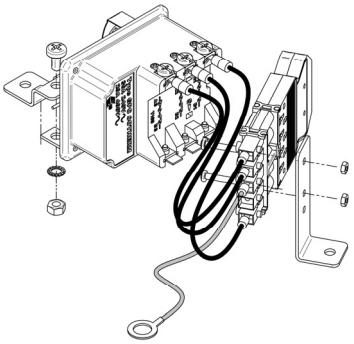

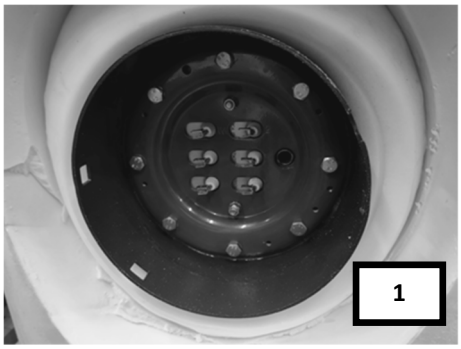

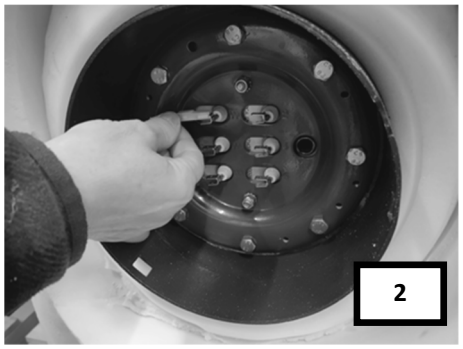

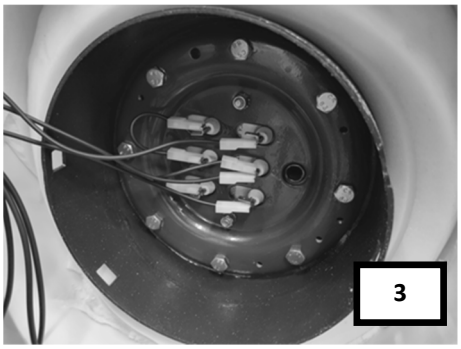

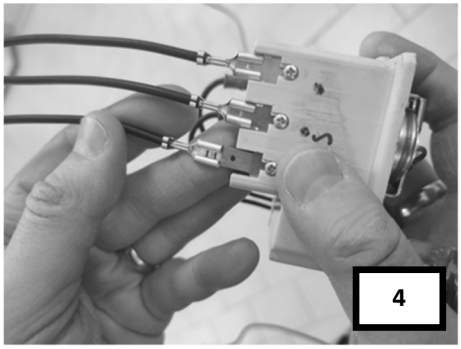

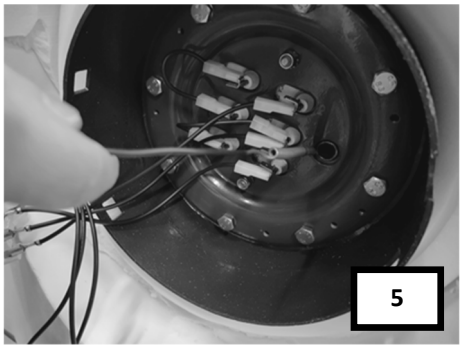

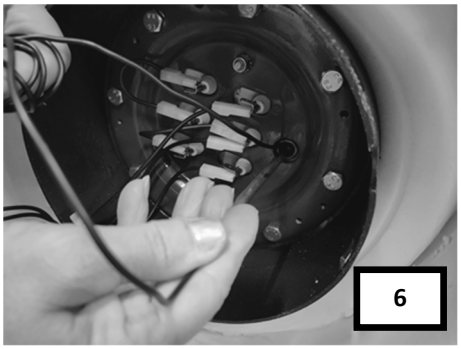

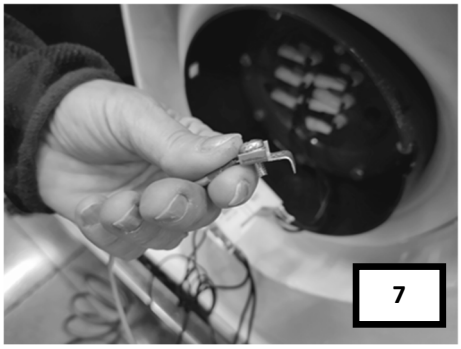

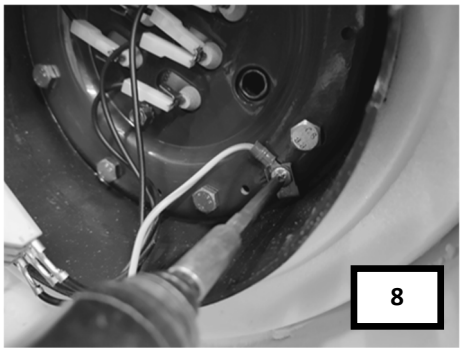

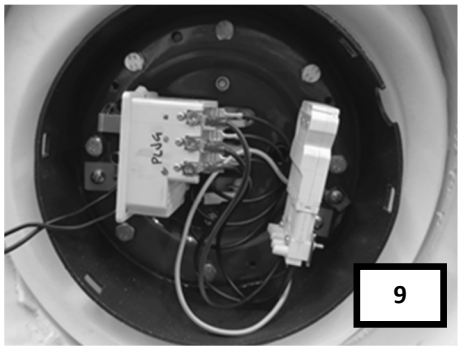

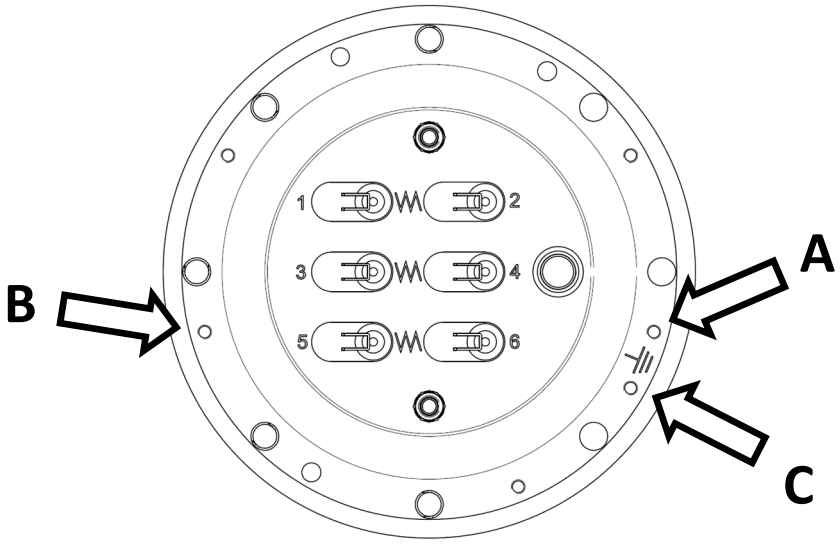

1. Heizelement
   Résistance à câbler
   Resistenza da cablare
2. Schliessen sie das Heizelement gemäss dem mitgelieferten KLE Schema mit der gewünschten Leistung an.
   Câbler les phases de résistance électrique selon le schéma KLE fourni avec la puissance désirée
   Cablare le fasi della resistenza elettrica secondo lo schema KLE fornito secondo la potenza desiderata
3. Schliessen sie die Kabel vom Thermostat an das Heizelement an.
   Câbler les câbles thermostat-résistance aux fastons de la résistance
   Cablare i cavi termostato-resistenza ai faston della resistenza
4. Schliessen sie die Kabel vom Thermostat an das Heizelement an.
   Câbler les câbles thermostat-résistance aux fastons du thermostat
   Cablare i cavi termostato-resistenza ai faston del termostato
5. Stecken sie das Kapillarrohr vom Sicherheitsthermostat bis zum Anschlag in die Fühlerhülse.
   Insérer l'ampoule du thermostat de sécurité
   Inserire il bulbo del termostato di sicurezza
6. Stecken sie das Kapillarrohr vom Regulierthermostat bis zum Anschlag in die Fühlerhülse.
   Insérer l'ampoule du thermostat de régulation
   Inserire il bulbo del termostato di regolazione
7. Setzen sie die Schraube M5x10 auf die Erdungsklemme
   Insérez la vis M5x10 sur la rondelle plate en laiton et sur la plaque de mise à la terre
   Inserire la vite M5x10 sulla rondella piana in ottone e sulla piastrina di messa a terra
8. Schrauben sie das Erdungskabel mit der Schraube M5x10 unter der Messingunterlagsscheibe gemäss Pfeil auf die Position A in die Bohrung am Gegenflansch.
   Visser le groupe mis à la terre sur la contre-bride dans le trou indiqué par la flèche en position A à l'aide de la vis M5x10 et de la rondelle en laiton.
   Avvitare il gruppo messa a terra sulla controflangia nel foro indicato dalla freccia in posizione A utilizzando la vite M5x10 e la rondella in ottone.
9. Schrauben sie die Thermostathalterung gemäss Pfeil auf die Position **B** mit den Schrauben M5x10;
   Schrauben sie die Steckerhalterungung gemäss Pfeil auf die Position **C** mit den Schrauben M5x10
   Visser le support thermostat dans le trou indiqué par la flèche en position B à l'aide de la vis M5x10;

   Vissez le support de connecteur dans le trou indiqué par la flèche en position C à l'aide de la vis M5x10;

   Avvitare la staffa di supporto termostato nel foro indicato dalla freccia in posizione **B** utilizzando la vite M5x10;
   avvitare la staffa di supporto connettore nel foro indicato dalla freccia in posizione **C** utilizzando la vite M5x10;

meier tobler

Meier Tobler AG
Bahnstrasse 24
CH-8603 Schwerzenbach
044 806 41 41
ServiceLine 0800 846 846
info@waltermeier.ch

www.meiertobler.ch

meier tobler

Meier Tobler SA
Chemin de la Veyre-d'En-Haut B6
CH-1806 St-Légier-La-Chiésaz
021 943 02 22
ServiceLine 0800 846 846
info@waltermeier.ch

www.meiertobler.ch

GIONAHOLDING

Giona Holding srl
– Via Apollo 11, 1 – 37059 S. Maria di Zevio, Verona - Italy
Tel. +39(0) 45 / 6050099 Fax +39(0) 45 / 6050124
E-Mail: - info@gionaholding.it - Internet: www.gionaholding.it



© V.A. 2012