Svizzera
it
Istruzioni in ligua italiana disponibili su richiesta

meier tobler



Manuale di installazione, uso e manutenzione

Bollitore sanitario a doppia alimentazione

SR203
SR303
SR403
SR503

Gentile cliente,

grazie per aver acquistato questo apparecchio.

Legga attentamente il presente manuale prima di utilizzare il prodotto e lo riponga in un luogo sicuro per consultazioni successive. Per garantire un costante funzionamento efficiente e sicuro, consigliamo di eseguire regolarmente la manutenzione del prodotto. La nostra organizzazione di assistenza e post vendita può fornire sostegno a riguardo.

Ci auguriamo possa usufruire per anni di un funzionamento privo di inconvenienti di questo prodotto.

Indice

1 Sicurezza 5
1.1 Istruzioni generali di sicurezza 5
1.2 Raccomandazioni 8
1.3 Istruzioni specifiche di sicurezza 9
1.4 Responsabilità 9
1.4.1 Responsabilità del produttore 9
1.4.2 Responsabilità dell'installatore 9
1.4.3 Responsabilità dell'utente 10

2 A proposito di questo manuale 11
2.1 Generalità 11
2.2 Simboli utilizzati 11
2.2.1 Simboli utilizzati nel manuale 11
2.2.2 Simboli utilizzati sull'apparecchio 11

3 Caratteristiche Tecniche 12
3.1 Direttive 12
3.2 Dati tecnici 12
3.2.1 Bollitore sanitario a doppia alimentazione 12
3.2.2 Dimensioni dell'anodo in magnesio 13
3.2.3 Dimensioni e connessioni 13

4 Descrizione del prodotto 16
4.1 Descrizione generale 16
4.2 Componenti principali 16
4.3 Fornitura standard 16
4.4 Accessori e opzioni 17

5 Prima dell'installazione 18
5.1 Regole di installazione 18
5.2 Requisiti di installazione 18
5.2.1 Pressione di esercizio acqua 18
5.2.2 Qualità dell'acqua sanitaria 18
5.3 Scelta del locale 19
5.3.1 Posizione della targhetta dati 19
5.3.2 Ingombro complessivo del bollitore di acqua calda sanitaria 19
5.3.3 Accessibilità 19
5.3.4 Scarico 20
5.3.5 Posizionamento dell'apparecchio 20
5.4 Disimballaggio e posizionamento del bollitore di acqua calda sanitaria 20
5.5 Schemi dei collegamenti idraulici 23

6 Installazione 25
6.1 Generalità 25
6.2 Collegamenti idraulici 25
6.2.1 Collegamento del bollitore dell'acqua calda sanitaria al circuito di riscaldamento (scambiatore) 25
6.2.2 Collegamento del kit idraulico al circuito dell'acqua sanitaria 25
6.2.3 Collegamento del circuito acqua calda sanitaria 26
6.3 Collegamenti elettrici 27
6.3.1 Raccomandazioni 27
6.3.2 Posizionamento della sonda dell'acqua calda sanitaria 28
6.3.3 Cablaggio del riscaldatore ad immersione e del termostato 28
6.3.4 Cablaggio elettrico riscaldatore ad immersione 30
6.4 Riempimento dell'impianto 31
6.4.1 Riempimento del circuito di riscaldamento (scambiatore) 31
6.4.2 Riempimento del circuito di acqua calda sanitaria 31

7 Messa in servizio 33
7.1 Controllo prima della messa in servizio 33
7.1.1 Circuiti idraulici 33
7.1.2 Collegamenti elettrici 33
7.2 Procedura di messa in servizio 33

8 Manutenzione 34

8.1 Generale . . . 34
8.2 Interventi di ispezione e manutenzione standard . . . 34
8.2.1 Operazioni di manutenzione da prevedere . . . 34
8.2.2 Verifica della valvola o del gruppo di sicurezza . . . 34
8.2.3 Controllo dell'anodo in magnesio . . . 35
8.2.4 Disincrostazione del bollitore sanitario . . . 36
8.3 Interventi di manutenzione specifici . . . 37
8.3.1 Svuotamento del bollitore di acqua calda sanitaria . . . 37
8.3.2 Termostato acqua calda sanitaria . . . 37
8.3.3 Riarmo del termostato di sicurezza . . . 38
8.3.4 Rimozione del portello di ispezione . . . 38
8.3.5 Sostituzione del portello di ispezione . . . 39
8.3.6 Pulizia della mantellatura . . . 39
8.4 Rimessa in servizio dell'apparecchio . . . 40

9 Smaltimento e riciclaggio . . . 41

10 Ricambi . . . 42
10.1 Generale . . . 42
10.2 Elenchi dei ricambi . . . 42

11 Garanzia . . . 44
11.1 Generale . . . 44
11.2 Condizioni di garanzia . . . 44

12 Appendice . . . 45
12.1 Scheda prodotto – Bollitori di acqua calda sanitaria . . . 45

1 Sicurezza

1.1 Istruzioni generali di sicurezza

Pericolo
L'apparecchio non è stato progettato per l'uso da parte di persone (bambini inclusi) con capacità fisiche, sensoriali o mentali ridotte o prive di competenza ed esperienza a meno che non siano soggette a supervisione o vengano loro fornite istruzioni sull'uso dell'apparecchio da una persona responsabile della loro sicurezza. Controllare i bambini allo scopo di accertarsi che non giochino con l'apparecchio.

Attenzione
Utilizzare esclusivamente ricambi originali.

Importante
Solo professionisti qualificati sono autorizzati ad installare il bollitore di acqua calda sanitaria, in conformità alle regolamentazioni nazionali e locali vigenti.

Importante
Lasciare lo spazio sufficiente alla corretta installazione del serbatoio di acqua calda sanitaria. Fare riferimento al capitolo Dimensioni Generali Necessarie nel manuale di installazione e manutenzione.

Importante
L'impianto deve soddisfare tutti i punti delle direttive e dei regolamenti vigenti che disciplinano il funzionamento e gli interventi nelle abitazioni private, i condomini o altri edifici.

Attenzione
Per limitare il rischio di ustioni è essenziale installare una valvola miscelatrice termostatica sul tubo di mandata dell'acqua calda sanitaria.

Importante
Questo manuale è anche disponibile sul nostro sito internet.

Sicurezza idraulica

Importante
Il bollitore di acqua calda sanitaria deve essere collegato permanentemente ad una rete di acqua sanitaria.

Importante
Per garantire il corretto funzionamento del circuito dell'acqua calda sanitaria, rispettare la pressione minima e massima di ingresso acqua; fare riferimento al capitolo Caratteristiche tecniche.

Attenzione
Svuotamento del bollitore di acqua calda sanitaria:

1. Chiudere l'ingresso dell'acqua fredda sanitaria.
2. Aprire un rubinetto d'acqua calda nell'impianto.
3. Aprire una valvola dell'unità di sicurezza.
4. Quando il flusso di acqua si interrompe, il bollitore di acqua calda sanitaria è scarico.

Attenzione

- Il regolatore di pressione (valvola di sicurezza o unità di sicurezza) deve essere fatto funzionare regolarmente per rimuovere i depositi di calcare e verificare non sia ostruito.
- Per scaricare una tubazione occorre montare un regolatore di pressione.
- Poiché l'acqua può fuoriuscire dal tubo di scarico del regolatore di pressione, è necessario tenere il tubo aperto in comunicazione con l'atmosfera, in un ambiente privo di gelo e con un'inclinazione costante verso il basso.
- Un regolatore di pressione (non fornito) è necessario quando la pressione di alimentazione supera l'80% della taratura del regolatore di pressione e deve essere posizionato a monte dell'apparecchio.
- Nessun dispositivo di sezionamento si deve trovare tra il regolatore di pressione ed il bollitore di acqua calda sanitaria.

Per verificare il tipo, le specifiche ed il collegamento del regolatore di pressione, fare riferimento al capitolo Collegamento del circuito dell'acqua calda sanitaria alla rete di acqua potabile nel manuale di installazione e manutenzione.

Sicurezza elettrica

Pericolo di scossa elettrica
Prima di qualunque intervento, interrompere l'alimentazione elettrica del bollitore di acqua calda sanitaria.

Attenzione
I tubi fissi devono prevedere un metodo di scollegamento in conformità alle normative locali vigenti relative agli impianti.

Attenzione
Se il cavo di alimentazione è fornito con l'apparecchio e risulta danneggiato, deve essere sostituito dal produttore, dal suo servizio post-vendita o da personale di pari qualifica, al fine di evitare qualsiasi pericolo.

Attenzione
Collegare il cablaggio secondo lo schema elettrico come mostrato al capitolo Collegamenti Elettrici nel Manuale di Installazione.

Attenzione

- La parte elettrica del serbatoio di acqua calda sanitaria deve essere sempre collegata alla terra di protezione.
- La messa a terra deve essere conforme alle vigenti norme per l'installazione.
- Eseguire la messa a terra dell'apparecchio prima di effettuare qualsiasi collegamento elettrico.

Per il tipo ed il calibro dell'attrezzatura protettiva fare riferimento al capitolo Collegamenti Elettrici consigliate nel manuale di installazione e manutenzione.

Attenzione
Per collegare il bollitore di acqua calda sanitaria alla rete elettrica, fare riferimento al capitolo Collegamenti elettrici nel manuale di installazione e manutenzione.

Per ulteriori informazioni, vedere
Dati tecnici, pagina 12
Ingombro complessivo del bollitore di acqua calda sanitaria, pagina 19
Collegamento del kit idraulico al circuito dell'acqua sanitaria, pagina 25
Collegamenti elettrici, pagina 27

1.2 Raccomandazioni

Attenzione
Non trascurare la manutenzione del bollitore di acqua calda sanitaria. Contattare un professionista qualificato o sottoscrivere un contratto di manutenzione per la manutenzione annuale del bollitore di acqua calda sanitaria. La mancata manutenzione dell'apparecchio invalida la garanzia.

Attenzione
Non mettere a contatto tra loro l'acqua di riscaldamento e l'acqua sanitaria nell'impianto di riscaldamento.

Attenzione
Non lasciare circolare l'acqua sanitaria nello scambiatore, che è riservato all'acqua di riscaldamento.

Importante
Isolare i tubi nel sistema per ridurre le perdite di calore.

Attenzione
Rimuovere la mantellatura del bollitore di acqua calda sanitaria solo per effettuare interventi di manutenzione e riparazione. Una volta terminati tali interventi, riposizionare la mantellatura.

Attenzione
Non apportare modifiche al bollitore di acqua calda sanitaria senza il consenso scritto del fabbricante.

Importante

- Non rimuovere né coprire le etichette e le targhette dati apposte sul bollitore di acqua calda sanitaria.
- Le etichette e le targhette dati devono essere leggibili per tutta la vita utile del bollitore di acqua calda sanitaria. Sostituire immediatamente le etichette di istruzione e avvertimento danneggiate o illeggibili.

Importante
Gli interventi di assemblaggio, connessione, messa in servizio e manutenzione dell'impianto possono essere eseguiti esclusivamente da professionisti qualificati.

1.3 Istruzioni specifiche di sicurezza

Avvertenza
Onde limitare il rischio di ustioni, è obbligatorio installare un miscelatore termostatico sul tubo di mandata acqua calda sanitaria.

Importante
Prestare attenzione con l'acqua calda sanitaria A seconda delle impostazioni della caldaia o della pompa di calore, la temperatura dell'acqua calda sanitaria può superare i 65°C.

1.4 Responsabilità

1.4.1 Responsabilità del produttore

I nostri prodotti sono fabbricati conformemente ai requisiti delle varie direttive applicabili. Vengono pertanto consegnati con la marcatura CE e i documenti necessari. Nell'interesse della qualità dei nostri prodotti, cerchiamo continuamente di migliorarli. Ci riserviamo pertanto il diritto di modificare le specifiche riportate nel presente documento.

La nostra responsabilità in qualità di produttore non potrà essere chiamata in causa nei casi seguenti:

- Mancato rispetto delle istruzioni d'installazione e manutenzione dell'apparecchio.
- Mancata osservanza delle istruzioni d'uso dell'apparecchio.
- Mancata o insufficiente manutenzione dell'apparecchio.

1.4.2 Responsabilità dell'installatore

L'installatore è responsabile dell'installazione e della prima messa in funzione dell'apparecchio. L'installatore deve rispettare le seguenti istruzioni:

- Leggere e seguire le istruzioni contenute nei manuali forniti con l'apparecchio.
- Installare l'apparecchio in conformità alle norme e alle leggi vigenti.
- Effettuare la messa in servizio iniziale e gli eventuali controlli necessari.
- Spiegare l'installazione all'utente.
- In caso di necessità di manutenzione, informare l'utente circa l'obbligo di eseguire un controllo dell'apparecchio e di preservare quest'ultimo in condizioni di funzionamento corrette.

- Consegnare all'utente tutti i manuali di istruzioni.

1.4.3 Responsabilità dell'utente

Per garantire un funzionamento ottimale del sistema, rispettare le seguenti istruzioni:

- Leggere e seguire le istruzioni contenute nei manuali forniti con l'apparecchio.
- Rivolgersi a professionisti qualificati per realizzare l'installazione ed eseguire la prima messa in servizio.
- Chiedere all'installatore di spiegare il funzionamento dell'impianto.
- Far eseguire a un installatore qualificato la manutenzione e le ispezioni necessarie.
- Conservare il manuale di istruzioni in buone condizioni e vicino all'apparecchio.

2 A proposito di questo manuale

2.1 Generalità

Queste istruzioni sono rivolte all' installatore ed all'utente di un bollitore sanitarioSR 203...503.

2.2 Simboli utilizzati

2.2.1 Simboli utilizzati nel manuale

Il presente manuale utilizza vari livelli di pericolo per richiamare l'attenzione su istruzioni particolari. Questo al fine di migliorare la sicurezza dell'utente, prevenire problemi e garantire il corretto funzionamento dell'apparecchio.

Pericolo
Rischio di situazioni pericolose che possono causare lesioni personali gravi.

Pericolo di scossa elettrica
Rischio di scossa elettrica.

Avvertenza
Rischio di situazioni pericolose che possono causare lesioni personali minori.

Attenzione
Rischio di danni materiali.

Importante
Segnala un'informazione importante.

Vedere
Riferimento ad altri manuali o pagine di questo manuale.

2.2.2 Simboli utilizzati sull'apparecchio

Fig.1

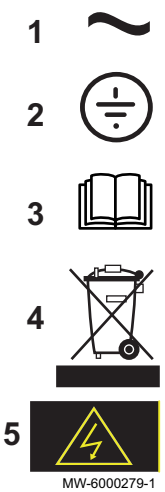

1 Corrente alternata.
2 Terra di protezione.
3 Prima di installare e mettere in servizio in funzione dell'apparecchio, leggere attentamente i manuali in dotazione.
4 Smaltire i prodotti usati presso un'adeguata struttura di recupero e riciclaggio.
5 Attenzione: pericolo di scosse elettriche, componenti sotto tensione.

3 Caratteristiche Tecniche

3.1 Direttive

- Il presente prodotto è conforme ai requisiti delle norme e delle direttive europee che seguono:
  - Direttiva sulla bassa tensione 2014/35/EU
    Norma generale: EN 60335-1
    Norme pertinenti: EN 60335-2-21, EN 60335-2-40
  - Direttiva sulla compatibilità elettromagnetica 2014/30/EU
    Norme generali: EN 61000-6-3, EN 61000-6-1
    Norma pertinente: EN 55014
  - Direttiva sulle apparecchiature a pressione 2014/68/UE
- Questo prodotto è conforme ai requisiti della direttiva europea 2009/125/CE, riguardante l'eco-progettazione di prodotti associati al settore energetico.
- Oltre alle direttive e ai requisiti di legge, è necessario attenersi alle linee guida supplementari presenti nel manuale.
- Eventuali integrazioni o successive normative e direttive valide al momento dell'installazione sono da intendersi applicabili a tutte le prescrizioni e linee guida definite nel presente manuale.

3.2 Dati tecnici

Per ulteriori informazioni, vedere
Istruzioni generali di sicurezza, pagina 5

3.2.1 Bollitore sanitario a doppia alimentazione

Tab.1 Caratteristiche tecniche del circuito di riscaldamento

Specifiche	Unità	SR203	SR303	SR403	SR503
Temperatura massima d'esercizio	°C	110	110	110	110
Pressione massima d'esercizio	MPa (bar)	1,0 (10)	1.0 (10)	1.0 (10)	1.0 (10)
Capacità dello scambiatore	Litri	6,7	8,7	10,7	10,7
Superficie di scambio	m²	1	1,30	1,60	1,60
Perdita di carico lato acqua a 2 m^3/ora	kPa	4,7	6,6	7,4	7,4

Tab.2 Caratteristiche tecniche del bollitore sanitario

Specifiche	Unità	SR203	SR303	SR403	SR503
Temperatura massima d'esercizio	°C	95	95	95	95
Pressione massima d'esercizio	MPa (bar)	1,0 (10)	1.0 (10)	1.0 (10)	1.0 (10)
Capienza acqua	Litri	195	295	390	455

Tab.3 Peso

Specifiche	Unità	SR203	SR303	SR403	SR503
Peso lordo	kg	92	120	151	161,5
Peso netto	kg	80,3	108	138,4	148,9

Tab.4 Prestazioni

Specifiche	Unità	SR203	SR303	SR403	SR503
Potenza scambiata	kW	33	40	46	51
Portata oraria (ΔT = 35°C)	litri/h	810	980	1130	1253
Portata primario	m^3/h	2	2	2	3
Capacità di uscita (deltaT = 30°C) (10 min)	litri/10 min	355	500	620	750

Specifiche	Unità	SR203	SR303	SR403	SR503
Consumo in mantenimento (ΔT = 45K)	kWh/24 h	1,30	1,60	1,71	1,87
Consumo	W	54	67	71	78

Tab.5 Potenza in base alla tensione di alimentazione

Tempo di carico	Sotto tensione	SR203	SR303	SR403	SR503
4h (60°C) - 4h (75°C)	400 V ~	4000 W	-	-	-
4h (60°C) - 4h (75°C)	3 x 400 V ~	4000 W	6000 W	8000 W	10000 W
4,5 h (60°C) - 6h (75°C)	230 V ~	-	-	-	-
4,5 h (60°C) - 6h (75°C)	400 V ~	3000 W	4000 W	-	-
4,5 h (60°C) - 6h (75°C)	3 x 400 V ~	3000 W	4000 W	5333 W	6667 W
6h (60°C) - 8h (75°C)	230 V ~	2000 W	-	-	-
6h (60°C) - 8h (75°C)	400 V ~	2000 W	3000 W	4000 W	-
6h (60°C) - 8h (75°C)	3 x 400 V ~	2000 W	3000 W	4000 W	5000 W
Tipo di riscaldatore ad immersione		2000 W	2000 W	2600 W	3300 W

Tab.6 Parametri tecnici per bollitori di acqua calda sanitaria

Nome del prodotto			SR203	SR303	SR403	SR503
Volume utile	V	l	195	295	390	455
Dispersione	S	W	54	67	71	78

3.2.2 Dimensioni dell'anodo in magnesio

Tab.7

Anodo in magnesio	SR203	SR303	SR403	SR503
Dimensioni dell'anodo (mm)	40 x 305	40 x 410	40 x 490	40 x 490

3.2.3 Dimensioni e connessioni

Fig.2 Bollitore sanitario SR203

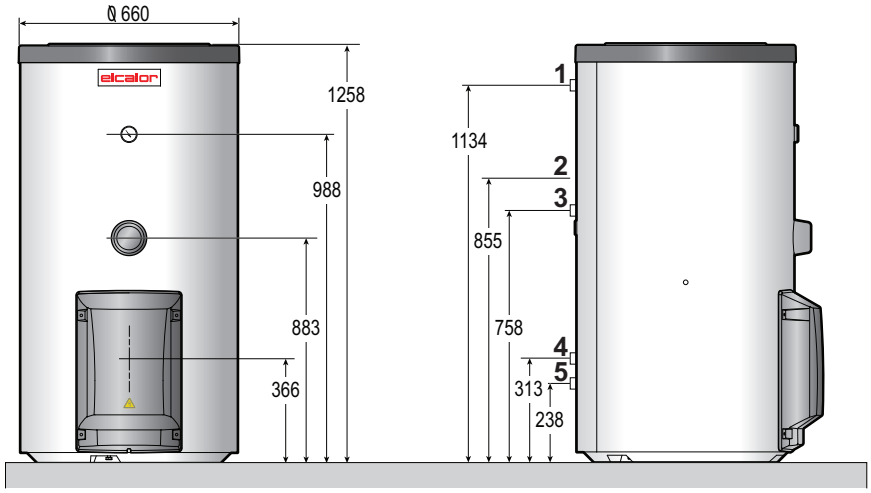

MW-2000213-1

1 Uscita acqua calda sanitaria G 1"
2 Posizione per sonda di temperatura
3 Ingresso scambiatore G 1”
4 Uscita scambiatore G 1”
5 Ingresso acqua fredda sanitaria G 1"

Fig.3 Bollitore sanitario SR303

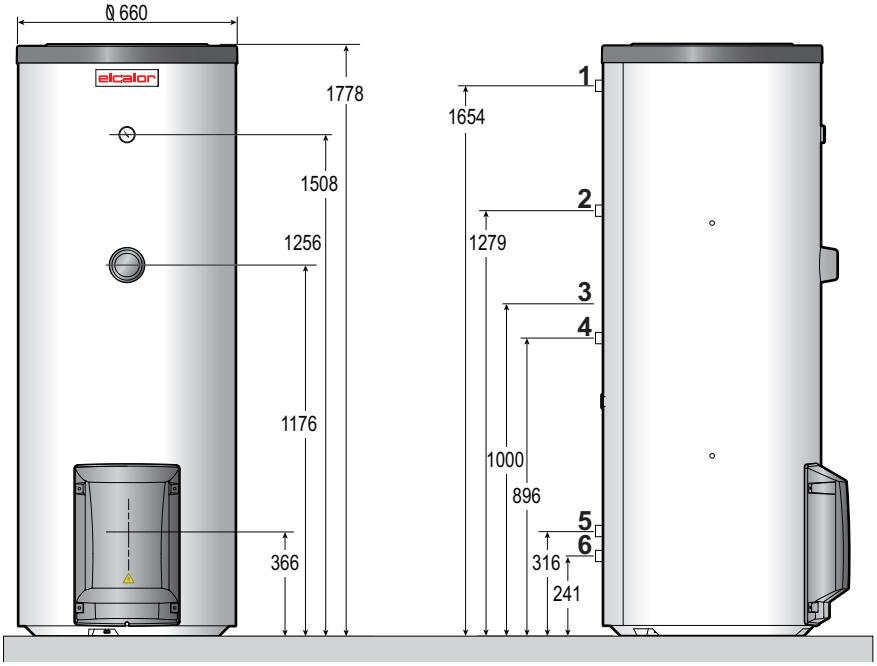

MW-2000214-1

1 Uscita acqua calda sanitaria G 1"
2 Ricircolo G 1”
3 Posizione per sonda di temperatura
4 Ingresso scambiatore G 1”
5 Uscita scambiatore G 1”
6 Ingresso acqua fredda sanitaria G 1"

Fig.4 Bollitore sanitario SR403

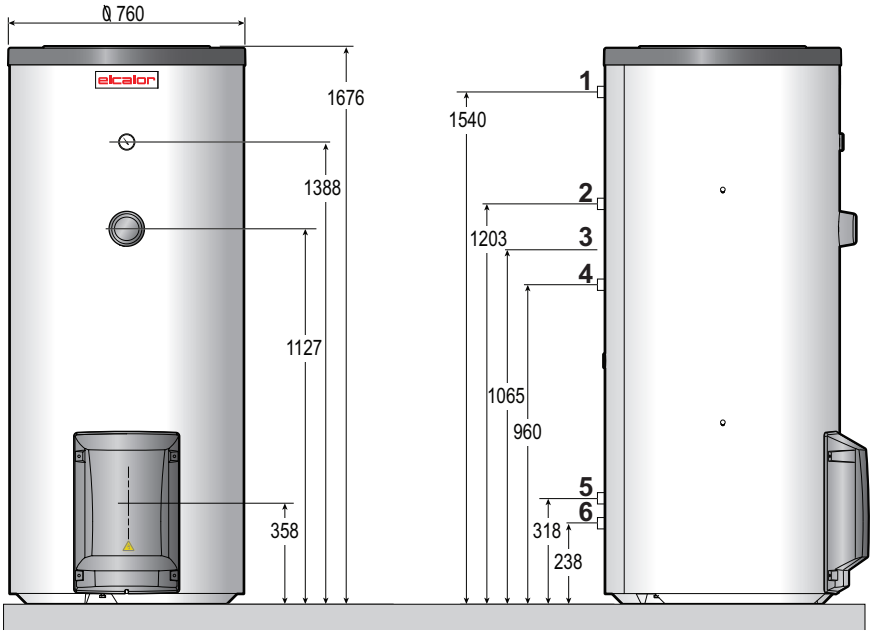

MW-2000215-2

1 Uscita acqua calda sanitaria G 1"
2 Ricircolo G 1”
3 Posizione per sonda di temperatura
4 Ingresso scambiatore G 1”
5 Uscita scambiatore G 1”
6 Ingresso acqua fredda sanitaria G 1"

Fig.5 Bollitore sanitario SR503

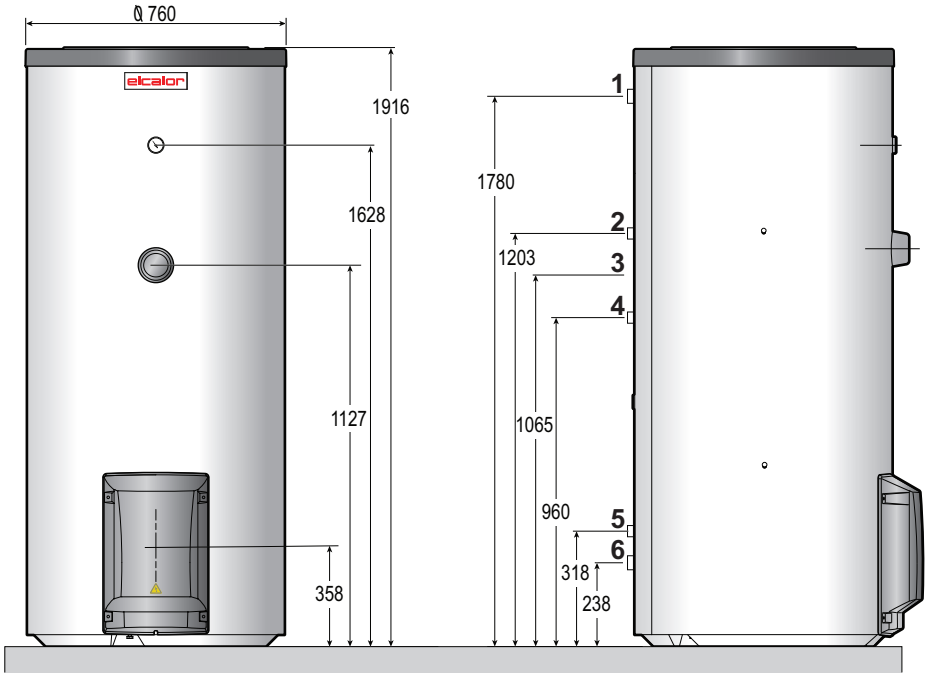

1 Uscita acqua calda sanitaria G 1"1/4
2 Ricircolo G 1”
3 Posizione per sonda di temperatura
4 Ingresso scambiatore G 1”
5 Uscita scambiatore G 1”
6 Ingresso acqua fredda sanitaria G 1"1/4

4 Descrizione del prodotto

4.1 Descrizione generale

SR 203...503 I bollitori dell'acqua calda sanitaria a doppia alimentazione riscaldano l'acqua sanitaria mediante un riscaldatore ad immersione e uno scambiatore di calore tubolare, collegato a una fonte di riscaldamento (per esempio, caldaia, pompa di calore, ecc.).

Componenti principali

- Il riscaldatore ad immersione riscalda l'acqua sanitaria nel bollitore ACS.
- Lo scambiatore di calore saldato nel serbatoio è realizzato in tubo liscio la cui superficie esterna, a contatto con l'acqua sanitaria, è smaltata.
- L'anodo in magnesio fornisce una protezione anticorrosione al serbatoio provvisto di rivestimento interno vetrificato.
- Il termostato controlla la temperatura dell'acqua calda sanitaria.
- Il serbatoio è realizzato in acciaio di alta qualità ed è rivestito all'interno con smalto per uso alimentare vetrificato a 850°C che protegge dalla corrosione.
- L'apparecchio è isolato tramite schiuma poliuretanica senza clorofluorocarburi, così da ridurre al minimo le dispersioni termiche.
- La mantellatura esterna è realizzata in polimero acronitrile butadine stirene (ABS).
- Per facilitare il riciclaggio dei materiali, l'isolamento può essere facilmente staccato dal serbatoio.

4.2 Componenti principali

Fig.6

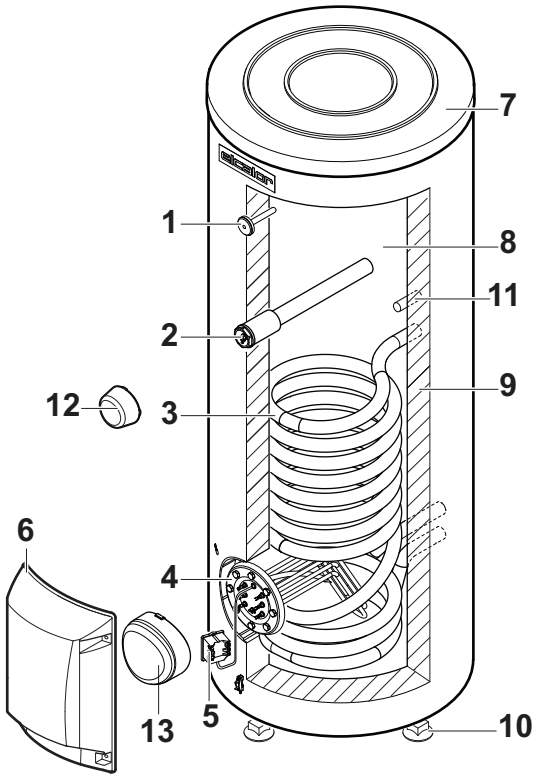

MW-2000234-1

1 Termometro
2 Anodo in magnesio
3 Scambiatore primario
4 Riscaldatore ad immersione
5 Termostato
6 Coperchio di protezione
7 Maschera
8 Serbatoio
9 Isolamento
10 Piedino regolabile
11 Posizione per sonda di temperatura
12 Cappuccio protettivo dell'anodo
13 Rivestimento isolante del riscaldatore a immersione

4.3 Fornitura standard

La fornitura comprende:

- un bollitore di acqua calda sanitaria completo;
- Una busta contenente:

- un manuale di installazione, uso e manutenzione per il bollitore di acqua calda sanitaria;
- Cavi del riscaldatore ad immersione e del termostato;
- Adesivi con illustrazione degli schemi di cablaggio;
- Tre piedini regolabili.

4.4 Accessori e opzioni

Tab.8

Descrizione	Collo
Kit di presa	ER 239

5 Prima dell'installazione

5.1 Regole di installazione

Importante
L'impianto deve soddisfare tutti i punti delle direttive e dei regolamenti vigenti che disciplinano il funzionamento e gli interventi nelle abitazioni private, i condomini o altri edifici.

Importante
Solo professionisti qualificati sono autorizzati ad installare il bollitore di acqua calda sanitaria, in conformità alle regolamentazioni nazionali e locali vigenti.

Attenzione
In conformità con le norme di sicurezza, installare una valvola di sicurezza sigillata all'ingresso dell'acqua fredda sanitaria del bollitore sanitario.
Francia: Si raccomandano gruppi di sicurezza idraulici a membrana contrassegnati NF.

Attenzione
I componenti utilizzati per la connessione idraulica dell'alimentazione di acqua fredda devono essere conformi alle norme ed ai regolamenti interni in vigore nei singoli Paesi.

5.2 Requisiti di installazione

5.2.1 Pressione di esercizio acqua

I bollitori sanitari dei nostri scaldacqua possono funzionare ad una pressione di esercizio massima di 1,0 bar (10 MPa) La pressione di esercizio raccomandata è inferiore a 0,6 MPa (6 bar).

5.2.2 Qualità dell'acqua sanitaria

Nelle zone in cui l'acqua è molto calcarea (Th > 20 ° fH (11 °dH)), si raccomanda di prevedere un addolcitore.

Per garantire un'efficace protezione contro la corrosione, la durezza dell'acqua deve sempre essere compresa tra 12 °fH (7 °dH) e20 °fH (11 °dH).

L'addolcitore non determina nessuna deroga alla nostra garanzia, a condizione che sia approvato e tarato a regola d'arte e in base alle raccomandazione fornite nelle istruzioni relative all'addolcitore, nonché periodicamente verificato e sottoposto a manutenzione

5.3 Scelta del locale

5.3.1 Posizione della targhetta dati

Fig.7

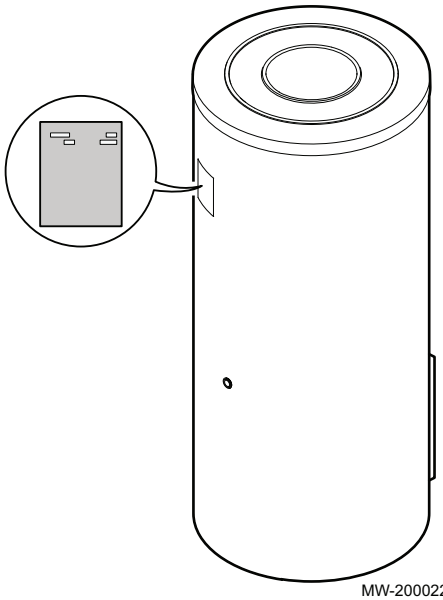

MW-2000222-1

La targa matricola deve essere sempre accessibile. Essa identifica il prodotto e contiene le seguenti informazioni:

- Tipo di bollitore sanitario
- Data di fabbricazione (anno - settimana)
- Numero di serie

5.3.2 Ingombro complessivo del bollitore di acqua calda sanitaria

Attenzione
Il bollitore sanitario deve essere installato su una superficie piana e solida.

Fig.8

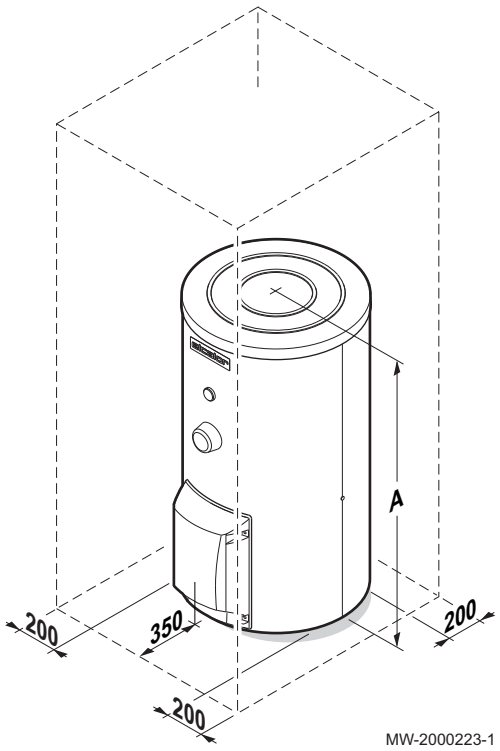

MW-2000223-1

A L'altezza varia in base al modello fino ad un massimo di 1916 mm

Per ulteriori informazioni, vedere
Dimensioni e connessioni, pagina 13

5.3.3 Accessibilità

Lasciare spazio sufficiente intorno al bollitore sanitario in modo da garantire spazio sufficiente per le operazioni di manutenzione.

5.3.4 Scarico

Installare un dispositivo di scarico dell'acqua nel locale caldaia ed un imbuto-sifone per la valvola di sicurezza.

5.3.5 Posizionamento dell'apparecchio

L'installatore deve rispettare le seguenti istruzioni:

- Installare l'apparecchio in un locale al riparo dal gelo.
- Collocare il bollitore sanitario su una base per facilitare la pulizia del locale.
- Installare il bollitore il più vicino possibile ai punti di presa, al fine di ridurre al minimo le dispersioni di energia attraverso le tubazioni.

5.4 Disimballaggio e posizionamento del bollitore di acqua calda sanitaria

Attenzione
Prevedere l'intervento di 2 persone.

Importante
Smaltire l'imballaggio in luogo appropriato rispettando le normative vigenti.

Fig.9

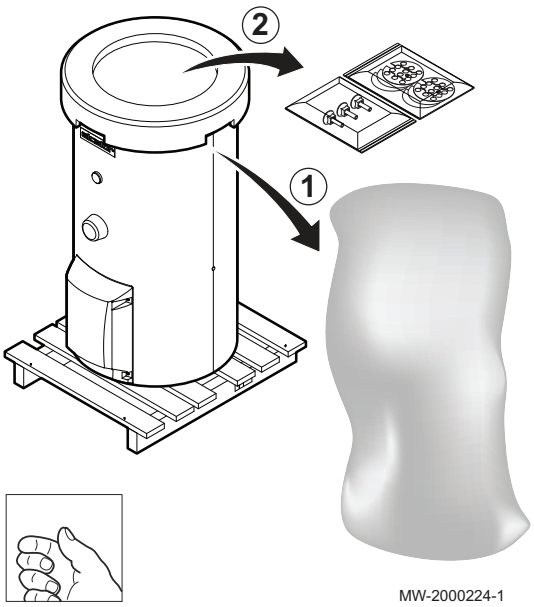

MW-2000224-1

1. Rimuovere il manicotto protettivo dal bollitore di acqua calda sanitaria, ma lasciare il bollitore sul pallet di spedizione.
2. Prendere la busta contenente le istruzioni.

Fig.10

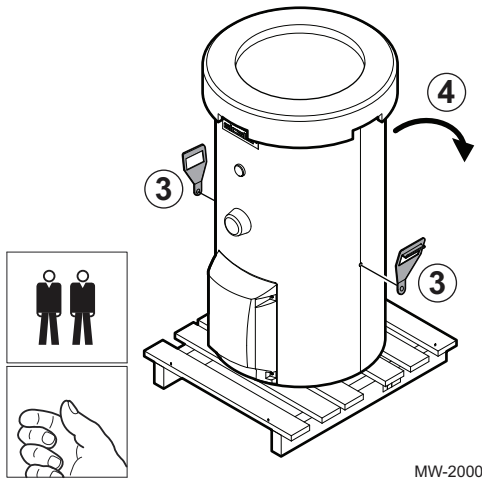

MW-2000225-1

3. Montare le maniglie al bollitore di acqua calda sanitaria.

Vedere
Istruzioni di montaggio per il kit di movimentazione ER 239.

Importante
Per i modelli SR303, SR403 e SR503 occorre montare due kit di movimentazione.

4. Inclinare il bollitore di acqua calda sanitaria all'indietro.

Fig.11

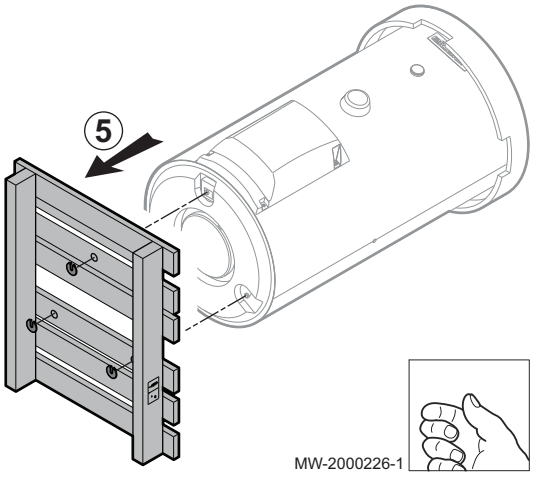

5. Svitare il bollitore di acqua calda sanitaria dal pallet di spedizione.

Fig.12

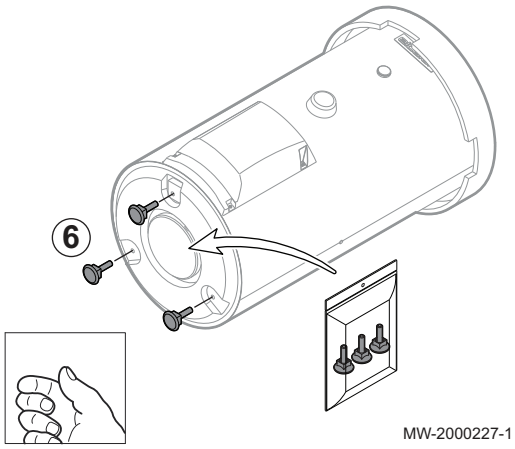

6. Montare i piedini al bollitore di acqua calda sanitaria.

Importante
I piedini sono forniti nella busta contenente le istruzioni.

Fig.13



7. Sollevare il bollitore di acqua calda sanitaria.

Attenzione
La maggiore altezza del bollitore di acqua calda sanitaria aumenta il rischio di ribaltamento in avanti durante il posizionamento. Assicurarsi di tenere saldamente il bollitore durante la manovra.

Fig.14



8. Gettare il materiale di isolamento.

Fig.15

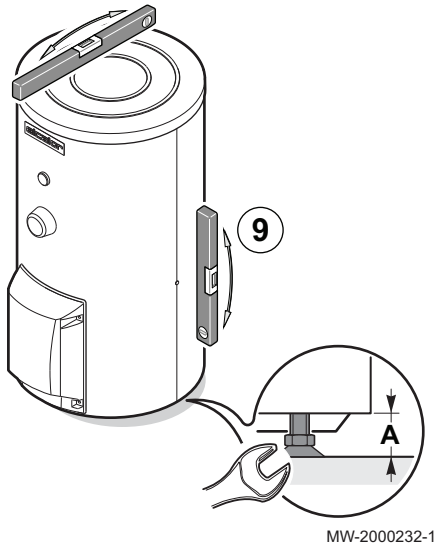

9. Regolare l'altezza dei piedini e livellare il bollitore di acqua calda sanitaria come opportuno.

   (A) Gamma di regolazione dell'altezza dal pavimento: Da 0 a 8 mm

5.5 Schemi dei collegamenti idraulici

Fig.16 Schema di installazione per una caldaia murale

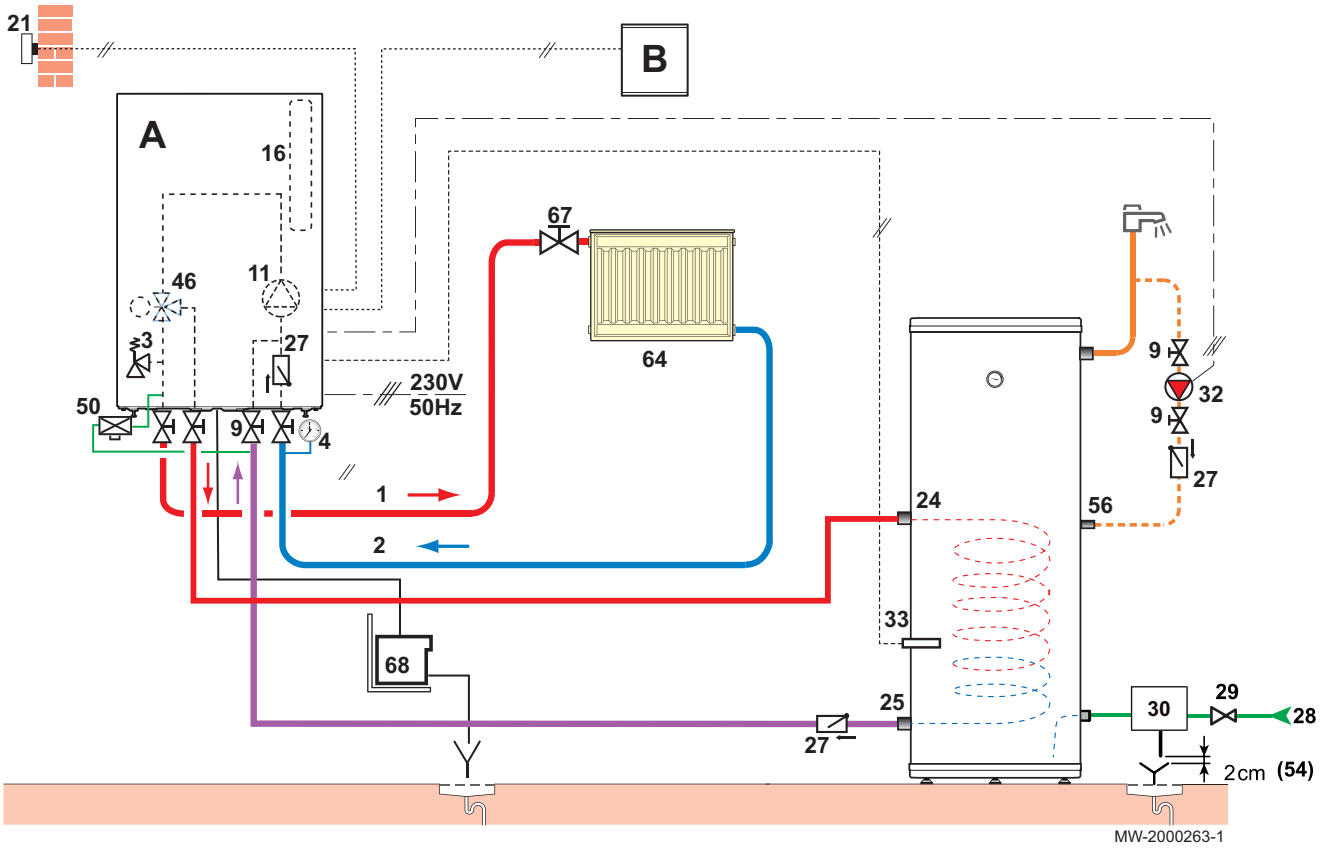

A Caldaia murale o pompa di calore
B Regolatore
1 Mandata riscaldamento
2 Ritorno riscaldamento
3 Valvola di sicurezza tarata a 3 bar (0,3 MPa)
4 Manometro
9 Valvole di sezionamento
11 Pompa di ricircolo sul circuito di riscaldamento
16 Vaso di espansione
21 Sonda temperatura esterna
24 Ingresso scambiatore bollitore acqua calda sanitaria
25 Uscita scambiatore bollitore acqua calda sanitaria
27 Valvola di non ritorno
28 Ingresso acqua fredda sanitaria
29 Riduttore di pressione
30 Unità di sicurezza
32 Pompa di ricircolo ACS
33 Sonda temperatura acqua calda sanitaria
46 Valvola deviatrice a 3 vie con motore di inversione
50 Disconnettore
54 Estremità del condotto di scarico libero e visibile da 2 a 4 cm sotto l'imbuto di scolo
56 Ricircolo (modelli SR303, SR403 e SR503)
57 Uscita acqua calda sanitaria
64 Circuito di riscaldamento diretto (per esempio radiatori)
67 Valvola radiatore manuale
68 Sistema di neutralizzazione dei condensati

Fig.17 Schema di installazione per una caldaia da basamento

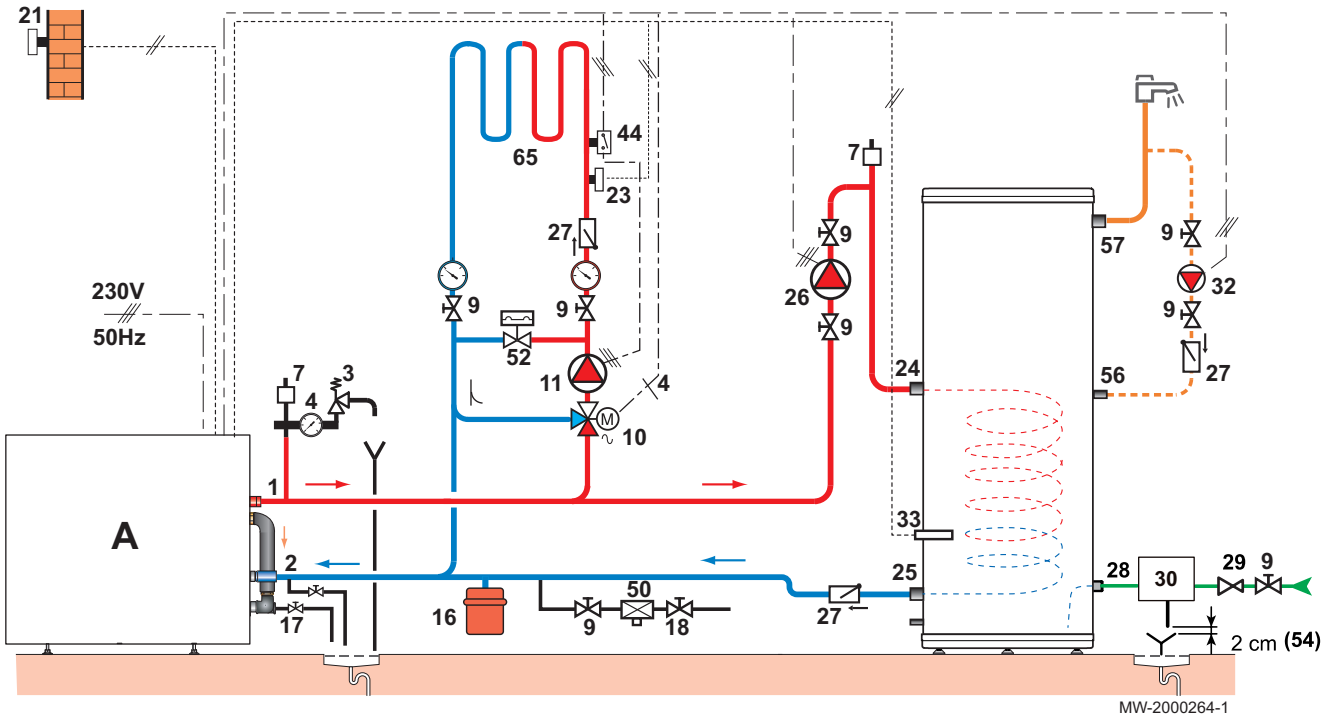

A Caldaia a basamento o pompa di calore
1 Mandata riscaldamento
2 Ritorno riscaldamento
3 Valvola di sicurezza tarata a 3 bar (0,3 MPa)
4 Manometro
7 Sfiato automatico
9 Valvole di sezionamento
10 Gruppo valvola a 3 vie
11 Pompa di ricircolo sul circuito di riscaldamento
16 Vaso di espansione
17 Valvola di scarico
18 Riempimento del circuito di riscaldamento
21 Sonda temperatura esterna
23 Sensore temperatura di mandata dopo valvola venturi
24 Ingresso scambiatore bollitore acqua calda sanitaria
25 Uscita scambiatore bollitore acqua calda sanitaria
26 Pompa di carico ACS
27 Valvola di non ritorno
28 Ingresso acqua fredda sanitaria
29 Riduttore di pressione
30 Unità di sicurezza
32 Pompa di ricircolo ACS
33 Sonda temperatura acqua calda sanitaria
44 Termostato limitatore 65°C a riarmo manuale per impianto a pavimento
50 Disconnettore
52 Valvola differenziale
54 Estremità del condotto di scarico libero e visibile da 2 a 4 cm sotto l'imbuto di scolo
56 Ricircolo (modelli SR303, SR403 e SR503)
57 Uscita acqua calda sanitaria
65 Circuito riscaldamento che può essere a bassa temperatura (per esempio riscaldamento a pavimento o radiatori)

6 Installazione

6.1 Generalità

L'impianto deve essere realizzato in modo conforme alle normative in vigore, a regola d'arte e secondo le indicazioni contenute nel presente manuale.

6.2 Collegamenti idraulici

6.2.1 Collegamento del bollitore dell'acqua calda sanitaria al circuito di riscaldamento (scambiatore)

1. Collegare lo scambiatore nel bollitore dell'acqua calda sanitaria alla fonte di riscaldamento (per esempio, caldaia, pompa di calore, ecc.).

Vedere
Manuale per l'apparecchio definito fonte di riscaldamento.

6.2.2 Collegamento del kit idraulico al circuito dell'acqua sanitaria

1. Sciacquare le tubazioni di ingresso dell'acqua sanitaria per evitare di introdurre particelle metalliche o di altro tipo nel bollitore sanitario.
2. Isolare idraulicamente il circuito dell'acqua sanitaria con una valvola di blocco per facilitare gli interventi di manutenzione sull'impianto.
3. Installare un riduttore di pressione qualora la pressione di alimentazione superi dell'80% la taratura della valvola o dell'unità di sicurezza (esempio: 0,55 MPa (5,5 bar) è il massimo possibile permesso per un'unità di sicurezza tarata a 0,6 MPa (6 bar)).

Attenzione
Installare il riduttore di pressione a monte dell'apparecchio e a valle del contatore dell'acqua, in modo da garantire la stessa pressione in tutti i condotti del sistema.

4. Eseguire il collegamento al circuito dell'acqua fredda sanitaria.
5. Collegare il kit idraulico al circuito dell'acqua calda sanitaria.

Attenzione
Temperatura massima al punto di presa: la massima temperatura dell'acqua calda sanitaria al punto di presa è soggetta alla specifica regolamentazione per la protezione dell'utente in vigore nei diversi paesi nei quali viene venduto il dispositivo. Questa regolamentazione deve essere rispettata al momento dell'installazione del dispositivo.

- **Valvola di sicurezza**

Attenzione
In conformità con le norme di sicurezza, installare una valvola di sicurezza sigillata all'ingresso dell'acqua fredda sanitaria del bollitore sanitario.

- **Tubo di scarico della valvola di sicurezza.**

Per evitare di ostacolare il flusso dell'acqua in caso di sovrapressione:

- Il tubo di scarico dell'unità di sicurezza deve essere tenuto aperto verso l'esterno, in un ambiente privo di gelo e con un'inclinazione costante verso il basso.
- La sezione del tubo di scarico dell'unità di sicurezza deve essere pari almeno a quella del foro di apertura dell'unità stessa.

■ Dimensionamento dell'unità di sicurezza

Il diametro della valvola di sicurezza e del relativo collegamento al bollitore devono essere pari almeno al diametro di entrata acqua fredda del bollitore sanitario.

Tab.9 Solo per la Germania: Definire le dimensioni della valvola di sicurezza in base alla norma DIN 1988.

Capacità (litri)	Dimensioni della valvola Dimensioni minime del raccordo in ingresso	Potenza termica massima (kW)
< 200	R o Rp 1/2	75
Da 200 a 1000	R o Rp 3/4	150

6.2.3 Collegamento del circuito acqua calda sanitaria

Avvertenza
Per il collegamento, è necessario rispettare le norme e le direttive locali.

Attenzione
Se la tubazione di distribuzione è di rame, posizionare un manicotto di acciaio, di ghisa o altro materiale isolante tra l'uscita ACS del bollitore e la tubazione, per evitare corrosioni del raccordo.

Attenzione
Temperatura massima al punto di presa: la massima temperatura dell'acqua calda sanitaria al punto di presa è soggetta alla specifica regolamentazione per la protezione dell'utente in vigore nei diversi paesi nei quali viene venduto il dispositivo. Questa regolamentazione deve essere rispettata al momento dell'installazione del dispositivo.

1. Installare una valvola miscelatrice termostatica dell'acqua sanitaria (non fornita) sull'uscita del bollitore dell'acqua calda sanitaria (obbligatoria per la **Francia**).
2. Se necessario, installare un condotto di ricircolo.

■ Disposizione per la Svizzera

Eseguire i collegamenti secondo le prescrizione della Società Svizzera dell'Industria del Gas e delle Acque. Agire in conformità ai requisiti locali per gli impianti di distribuzione dell'acqua.

■ Ricircolo acqua calda sanitaria

Per assicurare la disponibilità d'acqua calda sanitaria all'apertura dei rubinetti, è possibile installare un tubo di ricircolo tra il raccordo di alimentazione e il tubo di ricircolo del bollitore.

Importante
Questo tubo deve includere una valvola di non ritorno.

Importante
Attivare il ricircolo tramite un temporizzatore programmabile esterno per ottimizzare i consumi energetici.

6.3 Collegamenti elettrici

6.3.1 Raccomandazioni

Attenzione
I collegamenti elettrici devono essere effettuati esclusivamente da personale qualificato in condizioni di alimentazione disinserita.

Attenzione
Non collegare l'alimentazione direttamente al contatto relativo velocità di picco/ ridotta.
Il collegamento avviene a livello della morsettiera.

Attenzione
Per garantire la conformità dell'impianto elettrico, l'apparecchio deve essere alimentato da un circuito comprendente un interruttore onnipolare con una distanza di apertura dei contatti superiore a 3 mm. Il circuito deve essere protetto da fusibili o disgiuntori in conformità alla potenza del bollitore di acqua calda sanitaria.

Attenzione
L'apparecchio deve essere collegato in conformità alle norme europee e, in ogni caso, i collegamenti devono essere conformi alla normativa nazionale in vigore. Il circuito deve essere protetto da un disgiuntore differenziale da 30 mA.

Attenzione
Il collegamento elettrico dell'apparecchio è effettuato mediante cavo rigido appropriato con sezione di dimensione corretta comprendente un conduttore di terra verde / giallo. Fare riferimento alla normativa nazionale in vigore relativa agli impianti elettrici. Il minimo è 3 x 2,5 mm^2 in monofase per una potenza fino a 3000 W.

Attenzione
Questo apparecchio deve essere collegato ad una rete di alimentazione a corrente alternata.

Attenzione
Eseguire la messa a terra dell'apparecchio prima di effettuare qualsiasi collegamento elettrico.

Attenzione
Prima di chiudere la copertura su un bollitore di acqua calda sanitaria dotato di riscaldatore a immersione è sempre necessario verificare la corretta coppia di serraggio sui terminali. I collegamenti devono essere effettuati in modo che non siano possibili allentamenti o rotture dei filamenti a causa di surriscaldamento, variazioni di carica o vibrazioni dell'apparecchio in condizioni di funzionamento.

Effettuare i collegamenti elettrici dell'apparecchio secondo:

- Le prescrizioni delle norme in vigore;
- Le indicazioni degli schemi di cablaggio in dotazione con l'apparecchio;
- Le raccomandazioni contenute in queste istruzioni.

La messa a terra deve essere conforme alle norme per l'installazione in vigore.

L'alimentazione elettrica avviene tramite cavo di connessione di rete (~230 V, 50 Hz) in conformità alla normativa nazionale in vigore relativa agli impianti elettrici.

6.3.2 Posizionamento della sonda dell'acqua calda sanitaria

Fig.18

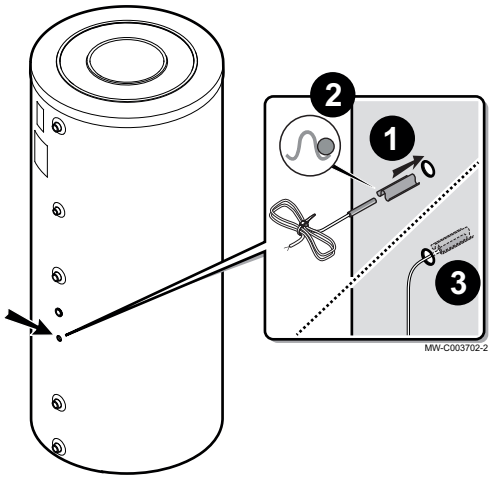

1. Posizionare la sonda nel pozzetto portasonde, utilizzando il separatore del pozzetto portasonde.

Importante
Il separatore del pozzetto portasonde è inserito nella busta della documentazione.

2. Verificare che le sonde siano posizionate correttamente nel pozzetto portasonde.
3. Verificare il montaggio del separatore del pozzetto portasonde.

6.3.3 Cablaggio del riscaldatore ad immersione e del termostato

Pericolo di scossa elettrica
Prima di qualunque intervento, interrompere l'alimentazione elettrica del bollitore di acqua calda sanitaria.

Importante
Il riscaldatore a immersione è destinato a un collegamento monofase a 230 V o trifase a 400 V.

Fig.19

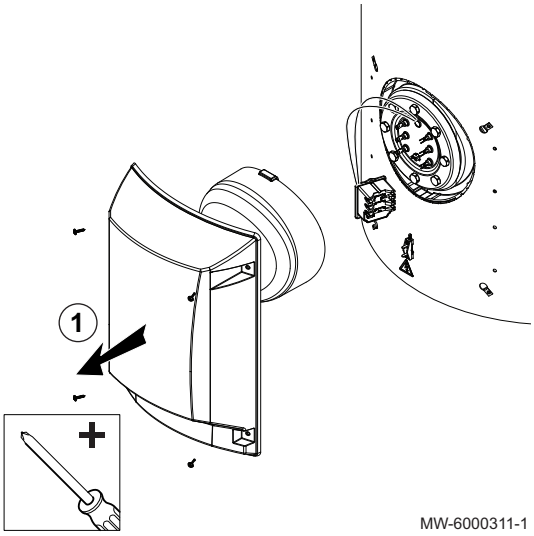

1. Rimuovere la copertura di protezione e il rivestimento isolante dal riscaldatore a immersione.
2. Identificare il modello, la tensione e la potenza del bollitore sanitario.

Importante
Queste informazioni sono riportate sulla targhetta dei dati tecnici dell'apparecchio.

3. Definire lo schema di cablaggio da seguire in base alla tabella dei dati del riscaldatore ad immersione.

Importante
Gli schemi di cablaggio del riscaldatore ad immersione sono numerati da N1 a N7 nella tabella dei dati del riscaldatore ad immersione.

Fig.20

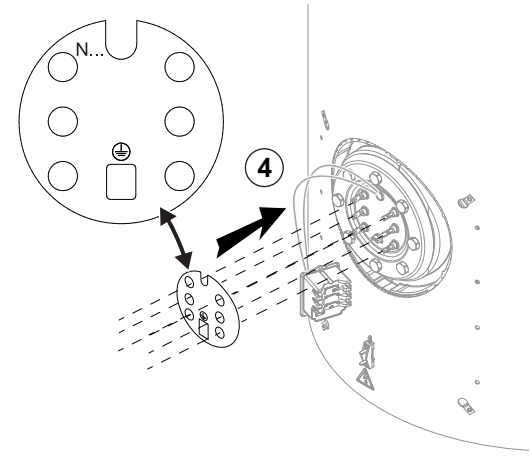

MW-6000312-1

4. Applicare lo schema corretto in base all'elemento riscaldante.

Importante
Gli adesivi che illustrano gli schemi sono forniti nella busta contenente le istruzioni.

5. Collegare i terminali del riscaldatore ad immersione come indicato nello schema.

Attenzione
Utilizzare i cavi corti inclusi nel sacchetto con le istruzioni.

Attenzione
Quando si collegano i ponticelli, controllare che i pin siano montati saldamente: un cattivo contatto può produrre surriscaldamento.

Fig.21

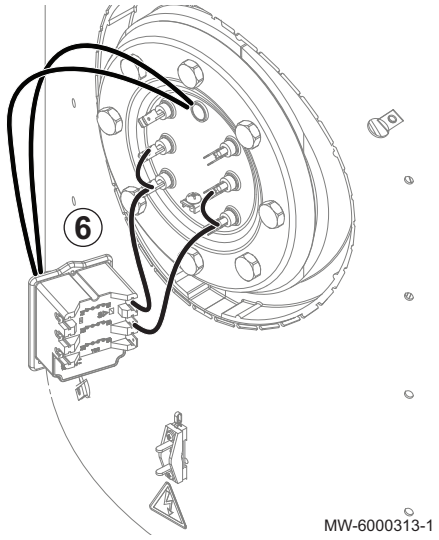

MW-6000313-1

6. Collegare il riscaldatore ad immersione al termostato.
La configurazione N1 è riportata a titolo esemplificativo.

Attenzione
Utilizzare i cavi lunghi inclusi nel sacchetto con le istruzioni.

Fig.22

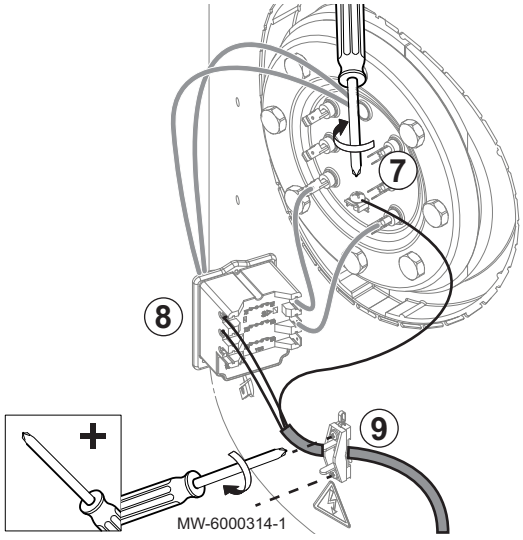

MW-6000314-1

7. Collegare la protezione di terra al riscaldatore a immersione.

Attenzione
Utilizzare un cavo di tipo adatto all'uscita dell'apparecchio per garantire un'alimentazione assolutamente sicura.

Attenzione
La lunghezza dei conduttori tra il dispositivo di arresto contro la trazione e le morsettiere deve essere tale che i conduttori attivi siano messi sotto tensione prima del conduttore di terra.

8. Collegare la fase e il neutro al termostato.
9. Fissare il cavo di alimentazione con il fermacavo posizionato al di sotto del termostato.

Attenzione
I fili nudi devono sempre essere tagliati alla lunghezza corretta per arrivare direttamente al dispositivo di arresto contro la trazione e in nessun caso devono risalire intorno alla flangia.

Fig.23

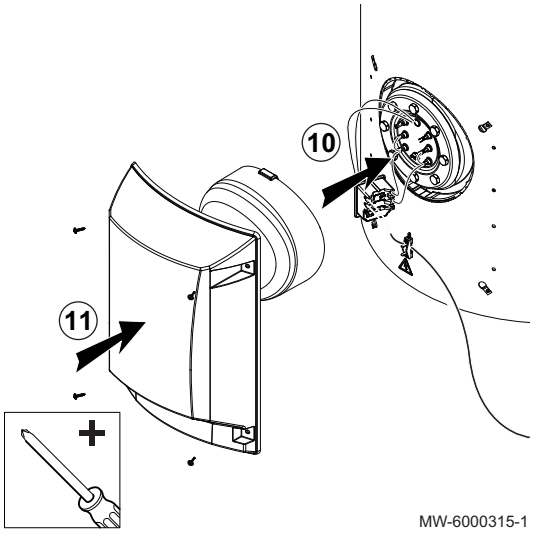

10. Riposizionare il rivestimento isolante.
11. Rimontare la copertura protettiva.
12. Accendere l'apparecchio.

Per ulteriori informazioni, vedere
Cablaggio elettrico riscaldatore ad immersione, pagina 30

6.3.4 Cablaggio elettrico riscaldatore ad immersione

Tab.10 Tabella dei valori del riscaldatore ad immersione

		SR203	SR303	SR403	SR503
Tempo di carico	**Sotto tensione**	**Potenza - Schema**	**Potenza - Schema**	**Potenza - Schema**	**Potenza - Schema**
4h (60°C) - 4h (75°C)	400 V ~	4000 W - **N1**	–	–	–
4h (60°C) - 4h (75°C)	3 x 400 V ~	4000 W - **N6**	6000 W - **N7**	8000 W - **N7**	10000 W - **N7**
4,5h (60°C) - 6h (75°C)	230 V ~	–	–	–	–
4,5h (60°C) - 6h (75°C)	400 V ~	3000 W - **N4**	4000 W - **N1**	–	–
4,5h (60°C) - 6h (75°C)	3 x 400 V ~	3000 W - **N5**	4000 W - **N6**	5333 W - **N6**	6667 W - **N6**
6h (60°C) - 8h (75°C)	230 V ~	2000 W - **N3**	-	–	–
6h (60°C) - 8h (75°C)	400 V ~	2000 W - **N2**	3000 W - **N4**	4000 W - **N4**	-
6h (60°C) - 8h (75°C)	3 x 400 V ~	2000 W - **N2**	3000 W - **N5**	4000 W - **N5**	5000 W - **N5**
Tipo di riscaldatore ad immersione		2000 W	2000 W	2600 W	3300 W

Fig.24 Schema dei collegamenti elettrici

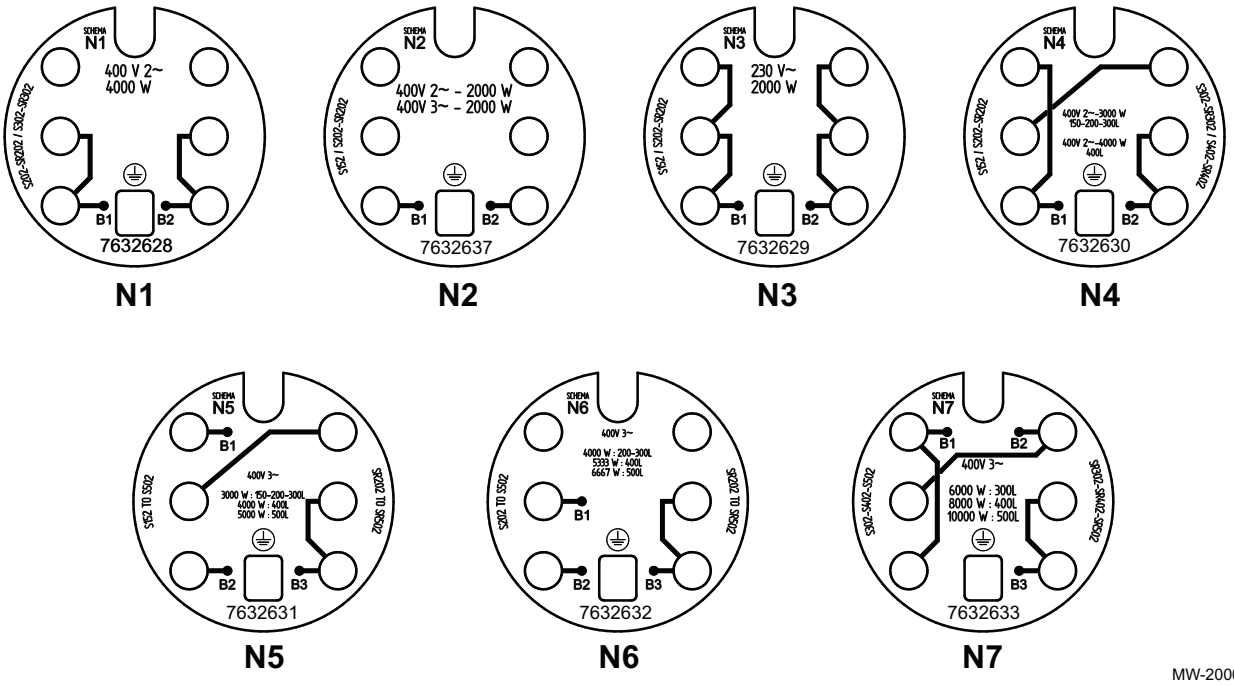

MW-2000261-1

Tab.11 Valori (in Ω) delle impedenze tra le connessioni sotto tensione per ciascuno schema elettrico

Schema	Fase	SR203	SR303	SR403	SR503
N1	B1 - B2	40 Ω	40 Ω	/	/
N2	B1 - B2	80 Ω	/	/	/
N3	B1 - B2	26,6 Ω	/	/	/
N4	B1 - B2	53,3 Ω	53,3 Ω	40 Ω	/
N5	B1 - B2	240 Ω	240 Ω	180 Ω	144 Ω
N5	B2 – B3	80 Ω	80 Ω	60 Ω	48 Ω
N5	B1 - B3	160 Ω	160 Ω	120 Ω	96 Ω
N6	B1 - B2	160 Ω	160 Ω	120 Ω	96 Ω
N6	B2 – B3	80 Ω	80 Ω	60 Ω	48 Ω
N6	B1 - B3	80 Ω	80 Ω	60 Ω	48 Ω
N7	B1 - B2	/	53,3 Ω	40 Ω	32 Ω
N7	B2 – B3	/	53,3 Ω	40 Ω	32 Ω
N7	B1 - B3	/	53,3 Ω	40 Ω	32 Ω

6.4 Riempimento dell'impianto

6.4.1 Riempimento del circuito di riscaldamento (scambiatore)

1. Sfiatare accuratamente il circuito dello scambiatore di calore del bollitore dell'acqua calda sanitaria prima di riempirlo.

Vedere
Manuale di installazione e manutenzione per l'apparecchio definito fonte di riscaldamento per il circuito scambiatore del bollitore.

6.4.2 Riempimento del circuito di acqua calda sanitaria

1. Sciacquare il circuito sanitario e riempire il bollitore tramite il tubo di ingresso dell'acqua fredda.
2. Aprire il rubinetto dell'acqua calda.

3. Riempire completamente il bollitore dell'acqua calda sanitaria mediante il tubo di ingresso dell'acqua fredda, lasciando aperto un rubinetto dell'acqua calda.
4. Chiudere il rubinetto d'acqua calda quando l'acqua esce regolarmente senza rumore nella tubatura.
5. Verificare la presenza di eventuali perdite d'acqua.
6. Sfiatare tutte le tubazioni di acqua calda sanitaria, ripetendo le operazioni da 2 a 4 per ciascun rubinetto di acqua calda.

Importante
Far sfiatare accuratamente il bollitore di acqua calda sanitaria e la rete di distribuzione, per evitare i rumori provocati dall'aria imprigionata che si sposta nelle tubazioni al momento della richiesta d'acqua.

7. Controllare i dispositivi di sicurezza (in particolare la valvola o l'unità di sicurezza), facendo riferimento alle istruzioni fornite con questi componenti.

7 Messa in servizio

7.1 Controllo prima della messa in servizio

7.1.1 Circuiti idraulici

1. Controllare visivamente la tenuta di tutti i raccordi dei circuiti dell'acqua di riscaldamento e sanitaria dell'impianto.

Attenzione
Prima di procedere al riempimento del bollitore dell'acqua calda sanitaria, controllare che tutte le connessioni siano state collegate ad un circuito o tappate. Per esempio, il ricircolo non è sistematicamente collegato.

7.1.2 Collegamenti elettrici

1. Controllare che il riscaldatore ad immersione sia collegato correttamente.
2. Verificare tutti i collegamenti elettrici, specialmente la messa a terra.

7.2 Procedura di messa in servizio

Attenzione
Prima di installare e mettere in servizio il bollitore sanitario, il circuito dell'acqua calda sanitaria deve essere riempito e sfiatato.

Importante
La prima messa in servizio deve essere effettuata soltanto da un professionista qualificato.

Importante
Durante il processo di riscaldamento, una certa quantità d'acqua può fuoriuscire attraverso la valvola o l'unità di sicurezza a causa della dilatazione dell'acqua. Questo fenomeno è del tutto normale e non deve essere ostacolato.

1. Verificare che la valvola del miscelatore termostatico sull'uscita del bollitore sanitario funzioni correttamente.
2. Se necessario, impostare la valvola del miscelatore termostatico (non fornita) ad un massimo di 65°C.

Vedere
Manuale di istruzione della valvola del miscelatore termostatico.

3. Verificare la valvola di sicurezza.

Vedere
Manuale di istruzione della valvola del dispositivo termostatico.

Attenzione
Il tubo di uscita della valvola o del gruppo di sicurezza non deve essere ostruito.

4. Impostare la temperatura dell'acqua calda sanitaria utilizzando il termostato sulla parte anteriore dell'apparecchiatura.
5. Accendere l'apparecchio.

Per ulteriori informazioni, vedere
Riempimento del circuito di acqua calda sanitaria, pagina 31

8 Manutenzione

8.1 Generale

Attenzione
Gli interventi di manutenzione devono essere eseguiti da un professionista qualificato

Attenzione
È indispensabile eseguire la manutenzione del bollitore di acqua calda sanitaria. Contattare un professionista qualificato o sottoscrivere un contratto di manutenzione per la manutenzione annuale del bollitore di acqua calda sanitaria.

Attenzione
Utilizzare unicamente pezzi di ricambio originali.

8.2 Interventi di ispezione e manutenzione standard

8.2.1 Operazioni di manutenzione da prevedere

Importante
È obbligatoria un'ispezione annuale di controllo della tenuta.

Importante
Un'ispezione visiva delle valvole, delle connessioni e degli accessori presenti nell'impianto deve essere condotta mensilmente per individuare eventuali perdite o altre anomalie.

Importante
Nelle regioni con acqua ricca di calcare, si consiglia di procedere annualmente a una disincrostazione del bollitore per garantirne l'efficienza.

1. Verificare il corretto funzionamento dei dispositivi di sicurezza, in particolare dell'unità di sicurezza.
2. Verificare l'isolamento dei tubi.
3. Verificare il buon funzionamento delle valvole.
4. Verificare l'anodo in magnesio.
5. Disincrostare il bollitore di acqua calda sanitaria, se necessario.
6. Segnalare eventuali anomalie.

8.2.2 Verifica della valvola o del gruppo di sicurezza

La valvola o il gruppo di sicurezza sull'ingresso acqua fredda sanitaria devono essere azionati almeno **una volta al mese** per verificarne il corretto funzionamento e prevenire eventuali sovrapressioni che potrebbero danneggiare il bollitore ACS.

Attenzione
La mancata osservanza dei requisiti di manutenzione può comportare il deterioramento del bollitore di acqua calda sanitaria e l'annullamento della garanzia.

Attenzione
Il tubo di uscita della valvola o del gruppo di sicurezza non deve essere ostruito.

8.2.3 Controllo dell'anodo in magnesio

Attenzione
Verificare lo stato dell'anodo al termine del primo anno.

Attenzione
Gli anodi in magnesio devono essere verificati almeno ogni 2 anni

1. Spegnere il bollitore di acqua calda sanitaria.
2. Scaricare il bollitore.
3. Togliere il cappuccio protettivo dall'anodo ruotandolo verso destra finché non si svincola dalle tacche di ritegno.

Fig.25

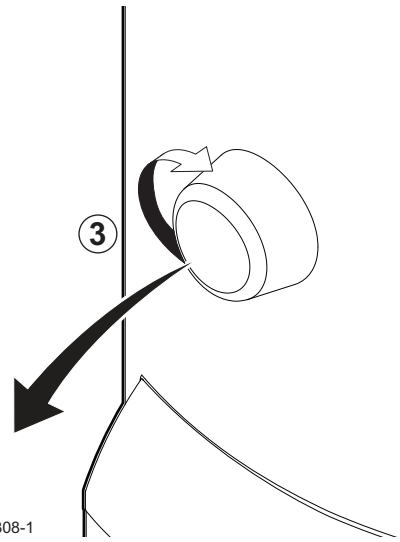

MW-6000308-1

Fig.26

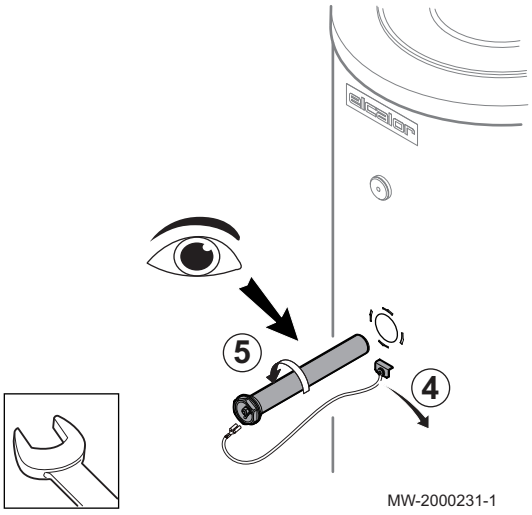

MW-2000231-1

4. Scollegare il filo di messa a terra.
5. Rimuovere l'anodo.
6. Gettare la guarnizione.

Attenzione
Ad ogni apertura, occorre tassativamente sostituire la guarnizione per garantire una tenuta adeguata.

Fig.27

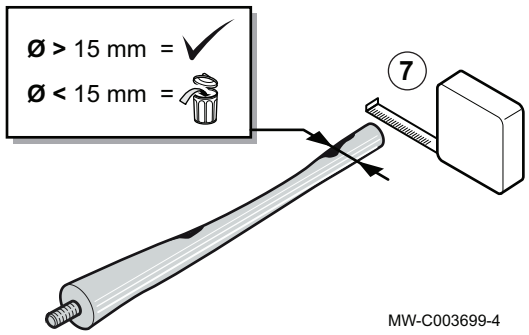

7. Misurare il diametro dell'anodo.

Importante
Sostituire l'anodo se il suo diametro è inferiore a 15 mm.

Fig.28

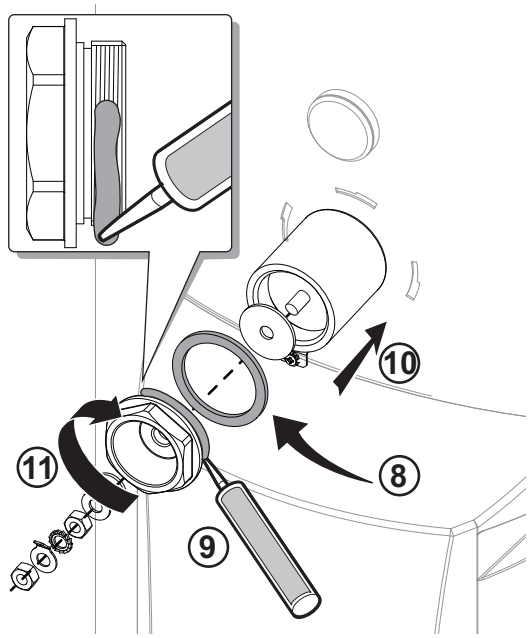

8. Sostituire la guarnizione.
9. Applicare il sigillante sul filetto del tappo in ottone dell'anodo.
10. Rimontare l'anodo.
11. Avvitare l'anodo in posizione.
12. Serrare l'anodo con una chiave dinamometrica.

Importante
Coppia di serraggio = 50 Nm

13. Riposizionare il cavo di collegamento a terra ed il cappuccio protettivo.

Importante
Dopo il primo controllo, e in base allo stato variabile di usura degli anodi, aumentare la frequenza dei controlli se si riscontra usura dopo meno di due anni.

Per ulteriori informazioni, vedere
Svuotamento del bollitore di acqua calda sanitaria, pagina 37
Rimessa in servizio dell'apparecchio, pagina 40

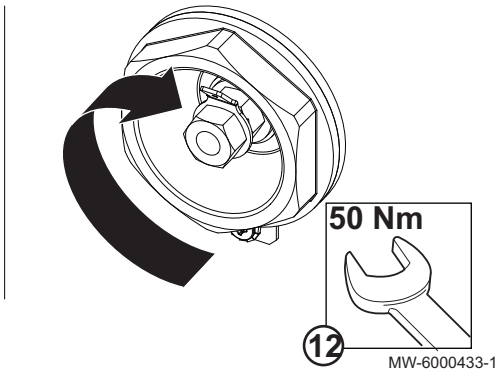

8.2.4 Disincrostazione del bollitore sanitario

Nelle regioni con acqua ricca di calcare, si consiglia di procedere annualmente a una disincrostazione del bollitore per garantirne l'efficienza.

1. Spegnere il bollitore di acqua calda sanitaria.
2. Scaricare il bollitore.
3. Svitare la copertura di protezione del riscaldatore ad immersione.
4. Staccare il riscaldatore ad immersione per accedere al serbatoio.

5. Rimuovere le incrostazioni in forma di fanghi e di lamelle dal fondo del bollitore utilizzando un getto d'acqua.

Importante
Non toccare l'incrostazione aderente alle pareti del serbatoio, in quanto essa costituisce una protezione efficace contro la corrosione e rinforza l'isolamento del bollitore sanitario.

6. Scaricare l'acqua e i fanghi.

Importante
Se necessario, o per ottenere un risultato ottimale, pulire il fondo del serbatoio con un aspiratore a tubo.

7. Chiudere la valvola di ritegno utilizzata per scaricare il bollitore.
8. Riposizionare il riscaldatore ad immersione ed il cappuccio protettivo.
9. Mettere nuovamente in servizio il bollitore sanitario.

Per ulteriori informazioni, vedere
Svuotamento del bollitore di acqua calda sanitaria, pagina 37
Rimessa in servizio dell'apparecchio, pagina 40

8.3 Interventi di manutenzione specifici

8.3.1 Svuotamento del bollitore di acqua calda sanitaria

Attenzione
Interrompere l'alimentazione elettrica di rete al bollitore sanitario prima di eseguire qualsiasi intervento di pulizia, scarico o riparazione.

Importante
La maggior parte delle operazioni di manutenzione prevede lo scarico del bollitore di acqua calda sanitaria. Programma questi interventi nello stesso momento.

1. Chiudere l'ingresso dell'acqua fredda sanitaria.
2. Se necessario, collegare un tubo flessibile sull'ingresso acqua fredda sanitaria in prossimità dello scarico.
3. Aprire la valvola di ritegno per consentire il deflusso per lo scarico del bollitore.
4. Aprire il rubinetto dell'acqua calda per svuotare completamente l'impianto.

8.3.2 Termostato acqua calda sanitaria

Il termostato è preimpostato a 60 °C (temperatura media di accumulo). All'interno del termostato di sicurezza è integrato un interruttore di sicurezza. Esso evita che l'acqua venga nuovamente riscaldata nel caso si verificasse un surriscaldamento accidentale. Eliminare la causa del surriscaldamento e resettare il termostato di sicurezza.

Fig.29

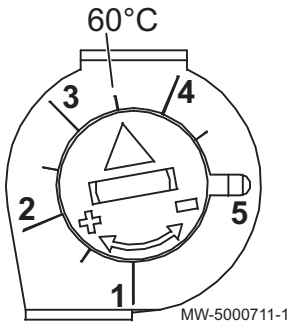

8.3.3 Riarmo del termostato di sicurezza

Pericolo di scossa elettrica
Prima di qualunque intervento, interrompere l'alimentazione elettrica del bollitore di acqua calda sanitaria.

In caso sia scattato il termostato di sicurezza:

1. Svitare la copertura di protezione.
2. Rimuovere il rivestimento isolante.

Fig.30

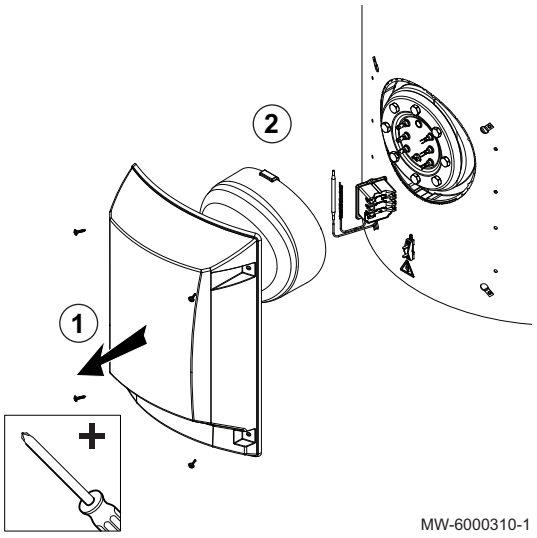

Fig.31

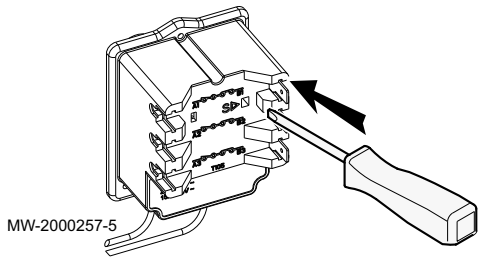

3. Con l'ausilio di un cacciavite a testa piatta, premere il pulsante di riarmo, situato sul termostato.
4. Riposizionare il rivestimento isolante ed il cappuccio protettivo.

8.3.4 Rimozione del portello di ispezione

1. Interrompere l'alimentazione elettrica del bollitore sanitario.

Vedere
Manuale di installazione, uso e manutenzione per la pompa di calore o la caldaia.

2. Scaricare il bollitore.
3. Svitare la copertura di protezione.
4. Rimuovere il rivestimento isolante.
5. Estrarre i bulbi del termostato.

Fig.32

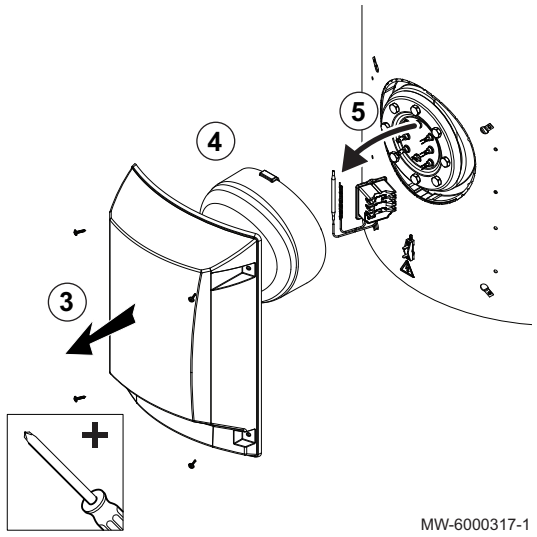

Fig.33

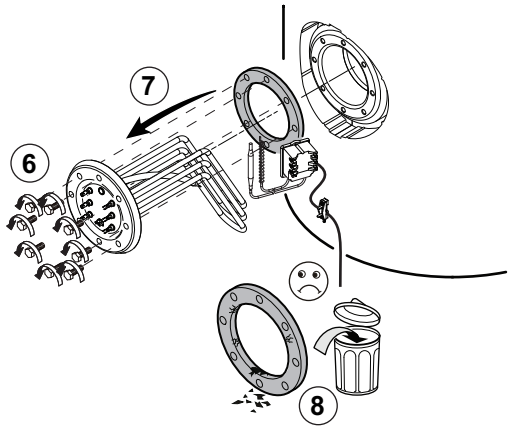

MW-6000316-1

6. Svitare la flangia.
7. Rimuovere il riscaldatore ad immersione.
8. Gettare la guarnizione.

Attenzione
Per garantire una tenuta corretta, sostituire la guarnizione ogniqualvolta si apre il portello di ispezione.

8.3.5 Sostituzione del portello di ispezione

Fig.34

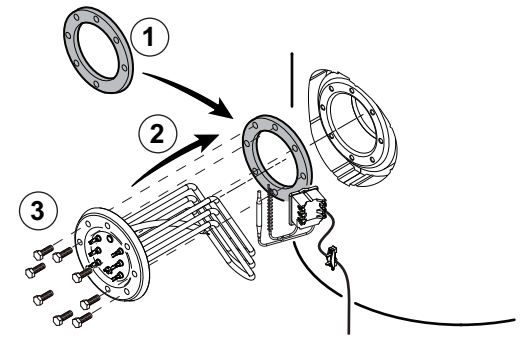

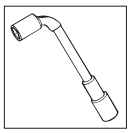

MW-6000318-1

1. Sostituire la guarnizione e posizionarla sull'apertura di ispezione.

Attenzione
Per garantire una tenuta corretta, sostituire la guarnizione ogniqualvolta si apre il portello di ispezione.

2. Rimontare il riscaldatore a immersione nel bollitore di acqua calda sanitaria.
3. Serrare nuovamente la flangia.

Attenzione
Utilizzare una chiave dinamometrica.
Non serrare le viti di ritegno sul portello di ispezione a una coppia eccessiva: **coppia di serraggio** di 15 N.m +1/-0 per guarnizione piana.

Fig.35

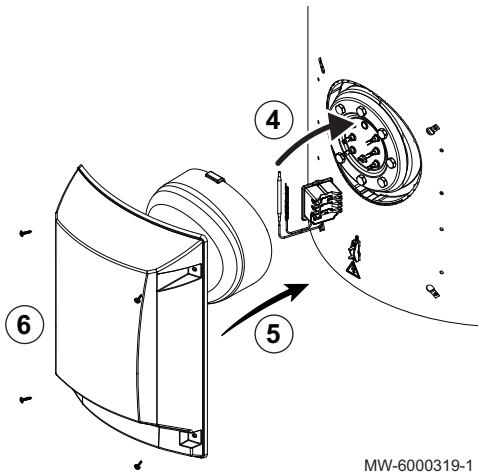

MW-6000319-1

4. Cablaggio del termostato sul riscaldatore ad immersione.
5. Rimontare il rivestimento isolante sul riscaldatore a immersione.
6. Rimontare la copertura isolante.
7. Dopo il rimontaggio, verificare la tenuta della flangia
8. Eseguire la riattivazione del bollitore di acqua calda sanitaria.

8.3.6 Pulizia della mantellatura

1. Pulire l'esterno del bollitore sanitario con dell'acqua saponata.

8.4 Rimessa in servizio dell'apparecchio

Nel caso in cui il bollitore fosse stato svuotato a causa di interventi di manutenzione:

1. Riempire il bollitore sanitario.
2. Accendere il bollitore sanitario.



Per ulteriori informazioni, vedere
Riempimento del circuito di acqua calda sanitaria, pagina 31
Procedura di messa in servizio, pagina 33

9 Smaltimento e riciclaggio

Importante
La rimozione e lo smaltimento del bollitore sanitario devono essere effettuati da un installatore autorizzato, in conformità alle vigenti leggi, norme e prescrizioni nazionali e locali.

1. Interrompere l'alimentazione elettrica del bollitore sanitario.
2. Scollegare i cavi dei componenti elettrici.
3. Chiudere la valvola di ingresso dell'acqua calda sanitaria.
4. Scaricare l'impianto.
5. Smontare tutte le connessioni dell'acqua presenti sull'uscita del bollitore di acqua calda sanitaria.

Per ulteriori informazioni, vedere
Svuotamento del bollitore di acqua calda sanitaria, pagina 37

10 Ricambi

10.1 Generale

Qualora l'intervento di ispezione e manutenzione evidenzi l'esigenza di sostituire un componente del bollitore sanitario, utilizzare esclusivamente ricambi autentici o ricambi e attrezzature consigliati.

Importante
Per ordinare un pezzo di ricambio, è indispensabile citare il numero di codice indicato nella lista.

10.2 Elenchi dei ricambi

Fig.36

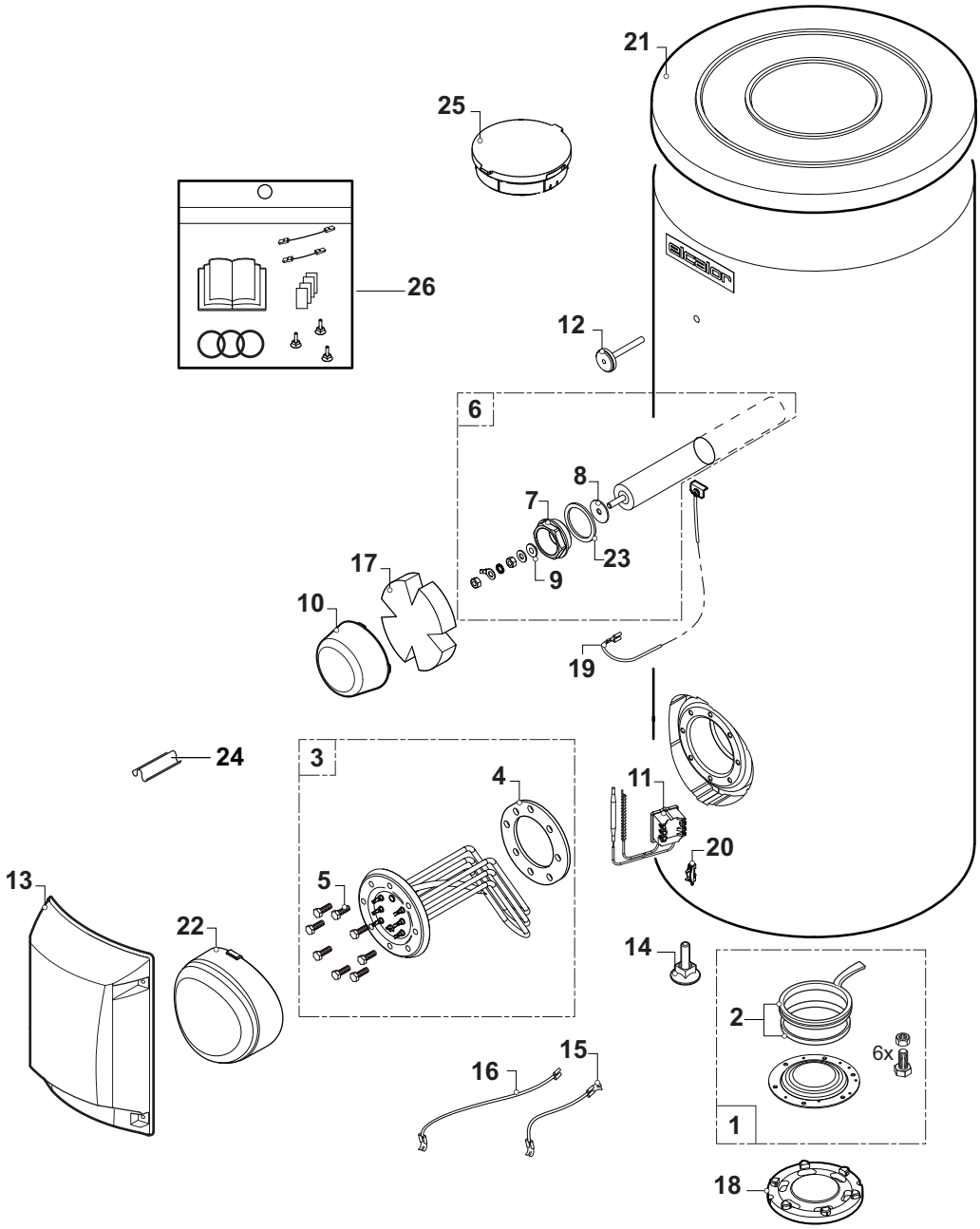

Tab.12 Elenchi dei ricambi

Riferimento	Riferimento	Descrizione	SR203	SR303	SR403	SR503
1	714514	Tampone pieno + guarnizione	x	x	x	x
2	126479	Guarnizione 7 mm + anello ritegno 5 mm	x	x	x	x
3	714515	Elemento riscaldante da 2000 W + guarnizione	x	x		
3	714516	Elemento riscaldante da 2600 W + guarnizione			x	
3	714517	Elemento riscaldante da 3300 W + guarnizione				x
4	710269	Guarnizione di tenuta EPDMZapè	x	x	x	x
5	200021501	Raccordi portello di ispezione	x	x	x	x
6	714520	Anodo in magnesio 40 x 305 mm (1-1/2”)	x			
6	714540	Anodo in magnesio 40 x 410 mm (1-1/2”)		x		
6	714541	Anodo in magnesio 40 x 490 mm (1-1/2”)			x	x
7	7615076	Tappo in ottone 1 1/2"	x	x	x	x
8	603353	Guarnizione 35 x 8,5 x 2	x	x	x	x
9	94974527	Distanziale in nylon 1 1/2"	x	x	x	x
10	714522	Cappuccio a 4-punti dell'anodo	x	x	x	x
11	714523	TermostatoBDSP 3001	x	x	x	x
12	714524	TermometroAfriso (0 - 120)	x	x	x	x
13	714525	Copertura laterale completa	x	x	x	x
14	180331	Piede regolabile M 10 x 35 mm	x	x	x	x
15	714526	Collegamento del riscaldatore ad immersione	x	x	x	x
16	714527	Collegamento del termostato	x	x	x	x
17	7615385	Isolamento coperchio	x	x	x	x
18	300026937	Isolamento del portello di ispezione superiore	x	x	x	x
19	7615392	Cavo per anodo LG 120	x	x	x	x
20	95320187	Fermacavo	x	x	x	x
21	714528	Copertura mantellatura superiore, disegno RAL9006, diametro 655,5 mm	x	x		
21	300026747	Copertura mantellatura superiore, disegno RAL9006, diametro 755,5 mm			x	x
22	7614394	Isolamento del portello di ispezione laterale	x	x	x	x
23	300027886	Guarnizione 60 x 48 x 3 mm dell'anodo	x	x	x	x
24	121873	Molla di contatto per pozzetto portasonde	x	x	x	x
25	300026745	Isolamento, portello superiore	x	x	x	x
26	7765398	Pacchetto completo (accessori e istruzioni) per la gamma S/SR	x	x	x	x

11 Garanzia

11.1 Generale

Grazie per avere acquistato uno dei nostri apparecchi e per la fiducia accordata ai nostri prodotti.

Per garantire un costante funzionamento efficiente e sicuro, consigliamo di eseguire regolarmente l'ispezione e la manutenzione del prodotto.

L'installatore e il proprio reparto di manutenzione possono essere di aiuto a tal fine.

11.2 Condizioni di garanzia

L'apparecchio è accompagnato da garanzia che copre tutti i difetti di fabbricazione; il periodo di garanzia avrà inizio dalla data di acquisto indicata nella fattura dell'installatore.

Il periodo di garanzia è indicato nel listino prezzi.

In qualità di fabbricanti decliniamo qualsiasi responsabilità nel caso in cui l'apparecchio non venga usato correttamente, venga sottoposto a scarsa o nessuna manutenzione o non venga installato correttamente (spetta all'utente la responsabilità di accertarsi che l'installazione venga realizzata da un installatore qualificato).

In particolare decliniamo qualsiasi responsabilità per danni materiali, perdite intangibili o lesioni fisiche derivanti da un'installazione non conforme a:

- Disposizioni o requisiti legali o normativi stabiliti dalle autorità locali.
- Normative e disposizioni speciali nazionali o locali relative all'installazione.
- I nostri manuali e le istruzioni di installazione, in particolare in termini di manutenzione regolare degli apparecchi.

La nostra garanzia si limita alla sostituzione o alla riparazione dei componenti trovati difettosi dal nostro team di assistenza tecnica, ad eccezione dei costi di manodopera, trasferta e trasporto.

La nostra garanzia non copre i costi di sostituzione o riparazione di componenti che possano diventare difettosi a seguito di normale usura, utilizzo non corretto, interventi di terzi non qualificati, supervisione o manutenzione inadeguate o insufficienti, alimentazione di rete non appropriata o uso di combustibile non idoneo o di scarsa qualità.

I componenti di piccole dimensioni, quali motori, pompe, valvole elettriche, ecc. sono coperti da garanzia solo se non sono mai stati smontati.

Restano in vigore i diritti di cui alla Direttiva europea 99/44/CEE, implementata dal Decreto legge n. 24 del 2 febbraio 2002 pubblicato sulla Gazzetta ufficiale n. 57 dell'8 marzo 2002.

12 Appendice

12.1 Scheda prodotto – Bollitori di acqua calda sanitaria

Tab.13 Scheda prodotto per bollitori di acqua calda sanitaria

Nome del marchio - Nome del prodotto		SR203	SR303	SR403	SR503
Classe di efficienza energetica		B	B	B	B
Dispersione	W	54	67	71	78
Volume utile	l	195	295	390	455

Original instructions - © Copyright

Le informazioni tecniche e tecnologiche contenute nelle presenti istruzioni, nonché descrizioni e disegni eventualmente forniti, rimangono di nostra proprietà e non possono essere riprodotti senza nostro previo consenso scritto. Soggetto a modifiche.

MEIER TOBLER AG
Bahnstrasse 24
CH-8603 SCHWERZENBACH
Tel. 044 806 41 41
ServiceLine 0800 867 867

info@meiertobler.ch
www.meiertobler.ch

Meier Tobler SA
Chemin de la Veyre-d'en-Haut B6
CH-1806 St-Légier-La Chiésaz
Tél. 021 943 02 22
ServiceLine 0800 867 867

info@meiertobler.ch
www.meiertobler.ch

CE

meier tobler

7688583 - v06 - 15052020

7688583-001-06