IMI PNEUMATEX

Simply Vento



Degasatore sotto vuoto *ciclonico*

Per impianti di riscaldamento.

IMI Hydronic Engineering

Breakthrough Engineering

Simply Vento

Simply Vento è un degasatore sotto vuoto *ciclonico* per impianti di riscaldamento, indicato laddove sono richieste prestazioni elevate, design compatto e precisione. Per mezzo della rotazione del fluido all'interno di uno speciale vaso sotto vuoto ciclonico, i gas vengono completamente separati dal fluido. Il pannello di controllo **BrainCube Connect** permette un nuovo livello di connettività rendendo possibile l'interfacciamento sia con sistemi BMS sia con altri BrainCube. Garantisce la gestione in remoto dell'impianto di pressurizzazione attraverso la funzione "live".



Caratteristiche principali

- **Degasazione sotto vuoto** *ciclonica* **ad elevata efficienza**
  Efficienza significativamente più elevata rispetto alla maggioranza dei degasatori sotto vuoto presenti sul mercato
- **Design compatto per installazione a pavimento o a parete.**
- **Facilità di messa in servizio, accesso remoto e ricerca dei guasti**
  Collegamenti integrati standard per il nostro server online IMI e BMS.
- **Facilità di installazione e avviamento**
  Collegare l'unità all'impianto
  Collegare l'alimentazione elettrica
  Seguire le istruzioni sul display del BrainCube

Caratteristiche tecniche - Unità di comando TecBox

Applicazioni:
Impianti di riscaldamento.
Per impianti conformi alle norme EN 12828, EN 12976, ENV 12977, EN 12952, EN 12953

Fluido:
Sistema atossico e non aggressivo.
Additivo antigelo fino al 50%.

Pressione:
Pressione minima ammissibile, PSmin: -1 bar
Pressione massima ammissibile, PS: 10 bar

Temperatura:
Temperatura minima ammissibile, TSmin: 0°C
Temperatura massima ammissibile, TS: 90°C
Temperatura ambiente ammissibile max., TA: 40°C
Temperatura ambiente ammissibile min., TAmin: 0°C

Tensione elettrica:
1 x 230 V (± 10 %) / 50 Hz

Collegamenti elettrici:
Fusibili in loco in base alla potenza richiesta e alle normative locali
3 uscite prive di potenziale (NA) per indicazione di allarme esterno (230 V max. 2 A)
1 ingresso/uscita RS 485
1 presa Ethernet RJ45
1 presa per Hub USB

Grado di protezione degli involucri:
IP 54 conforme ai EN 60529

Collegamenti idraulici:
Sin1: ingresso dall'impianto G1/2"
Sout: uscita all'impianto G1/2"

Materiali:
Componenti metallici a contatto con il mezzo: acciaio dolce, ghisa, acciaio inox, AMETAL®, ottone, bronzo per cannoni.

Trasporto e stoccaggio:
In un luogo asciutto e con temperatura > 0°C.

Norme di riferimento:
Costruito a norma
LV-D. 2014/35/EU
EMC-D. 2014/30/EU

Funzionamento, Programma, Vantaggi

Unità di controllo TecBox
- Controllo di BrainCube Connect per un funzionamento intelligente, completamente automatico e sicuro. Auto-ottimizzazione con funzione di memoria.
- Robusto touch-screen a colori TFT illuminato da 3.5". Interfaccia online con controllo remoto e in tempo reale. Menu intuitivo e facile da usare con pratica funzione di scorrimento, procedura di avviamento guidata e aiuto diretto per mezzo di finestre pop-up. Rappresentazione di tutti i parametri ed i dati operativi rilevanti sotto forma di testi e/o grafici, disponibili in diverse lingue.
- Collegamenti integrati standard (Ethernet, RS 485) per server online IMI e BMS (protocollo Modbus e IMI Pneumatex).
- Aggiornamenti software e possibilità di registrazione dei dati via USB
- Registrazione dei dati e analisi dell'impianto, memorizzazione dei messaggi con relativa priorità, controllo remoto ed in tempo reale.
- Diagnosi periodica, con verifica giornaliera di tenuta del vuoto. In caso di malfunzionamento il BrainCube Connect indicherà un allarme.
- Involucro metallico ad alta qualità.

Degasazione sotto vuoto
- Portata di degasazione nell'impianto pari a ca. 200 l/h.
- Vacusplit: Programmi di degasazione per il funzionamento permanente con tecnologia *ciclonica*. Sottosaturazione dei gas praticamente al 100%.
- Degasazione Oxystop: Degasazione in tutta sicurezza dell'acqua sia d'impianto sia di reintegro all'interno del vaso appositamente studiato per il ciclone (all'interno del Tecbox). Protegge l'impianto dalla corrosione.

DNe valori indicativi per le tubazioni di collegamento per Simply Vento

		Simply Vento
Lunghezza fino a circa 5 m	**DNe**	25
Lunghezza fino a circa 10 m	**DNe**	25
Lunghezza fino a circa 30 m	**DNe**	32

Selezione rapida

Campo di funzionamento (Pressione dpu)
Modello

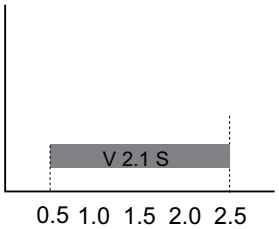

		Simply Vento
dpu min.	bar	0.5
dpu max.	bar	2.5

Schema di base

Simply Vento

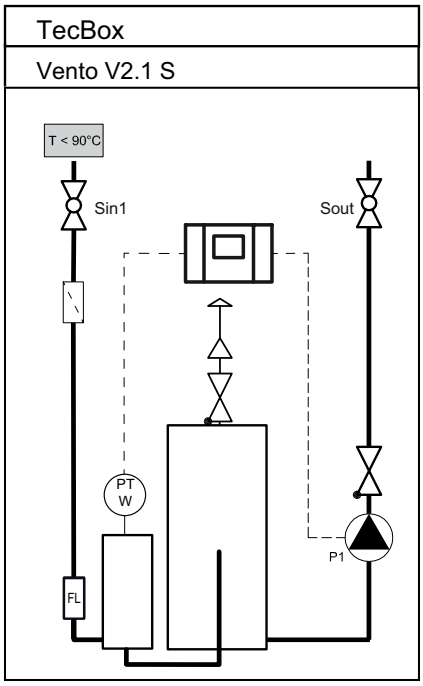

Installazione

Simply Vento

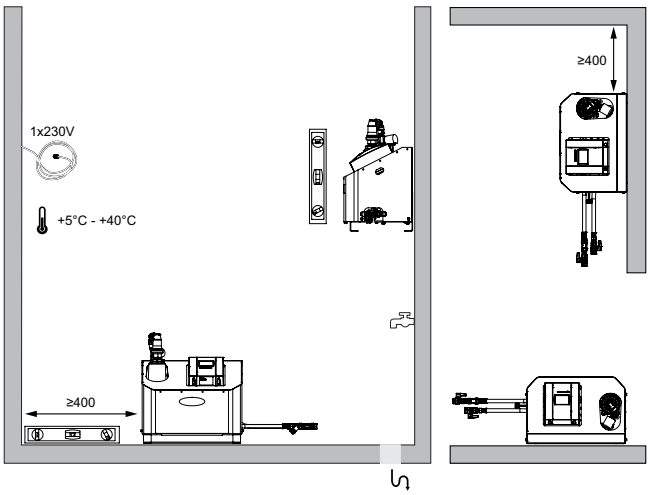

Esempi applicativi

Per impianti di riscaldamento, temperatura di ritorno tr ≤ 90°C
(da adattare alle condizioni presenti in loco)

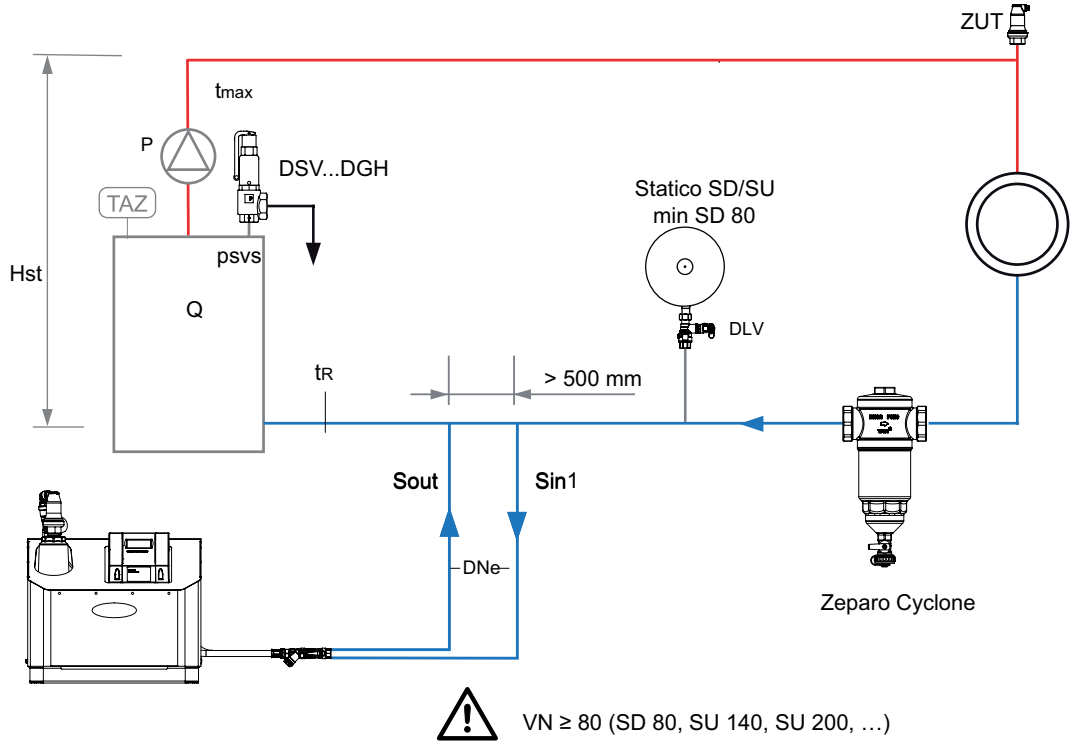

Zeparo
Valvole di sfogo Zeparo ZUT o ZUP in ognuno dei punti più elevati, per sfogare l'aria durante le fasi di riempimento o svuotamento.
Zeparo Cyclone: Separatore di impurità e magnetite da prevedere sulla tubazione di ritorno principale, a monte del generatore da proteggere.

Unità di comando TecBox, Simply Vento per riscaldamento

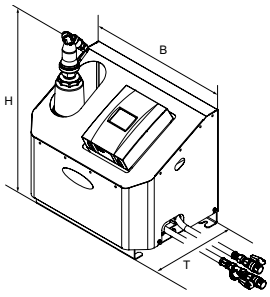

Simply Vento
Degasatore sotto vuoto ciclonico. 1 pompa, 1 unità di degasazione sotto vuota ciclonica e unità di controllo BrainCube Connect. 2 tubi di collegamento con valvole a sfera. Attacchi G1/2".

Modello	B	H	T	m [kg]	Pel [kW]	VNd [m³]	SPL [dB(A)]	dpu [bar]	EAN	Codice art.
10 bar (PS)										
V 2.1 S	520	575	350	28	0,75	10	~55*	0,5 - 2,5	7640161642287	303030-10400

T = Profondità dell'apparecchio
VNd = Volume d'acqua omologato
Pel = Potenza elettrica assorbita
dpu = Campo di pressione di lavoro
*) Con pompa in funzione

I prodotti, i testi, le foto, i grafici nonché i diagrammi presenti in questa brochure possono essere oggetto di variazione da parte di IMI Hydronic Engineering senza alcun preavviso. Per accedere alle informazioni più aggiornate sui nostri prodotti e loro caratteristiche si prega di visitare il sito www.imi-hydronic.com/it.