Technique
du bâtiment



NOUVEAU
en matériau composite le plus moderne

UPZ +m KOAX

Compteur à capsule Système KOAX
DN 15

Les avantages

- Design compact:
  Encombrement minimal sur place
- Installation et échange aisés:
  Economie de coûts par poste de mesure
- Pré-équipé pour l'ajout de module de communication:
  D'équipement ultérieur possible

Domaine d'application

- Mesure de la consommation d'eau dans la technique du bâtiment
- Pour débit nominal de Q_3 2,5 m^3/h
- Compteur d'eau pour relevé sur site ou télélecture
- Montage en applique, sur crépi ou sur encastré
- Adaptable aussi dans le système des sections d'arrêt KOAX 2"

Propriétés

- Compteur d'eau à jets multiples, type sec
- Q_3 2,5 avec raccords filetés 2"
- Pas de tronçon rectiligne nécessaire
- Montage universel
- Totalisateur orientable à 360°
- Pression de service max. PN 10 bar
- Température 30 °C ou 90 °C
- Très bonne intégration dans la gamme de robinetterie moderne sanitaire pour les constructions de logements modernes
- Purge de la conduite facilitée avant le montage de la capsule grâce à une plaque d'obturation
- Rosette ronde chromée
- Conformité CE selon MID
  (directives européennes pour les instruments de mesure)
- Egalement disponible en exécution sans plomb

Options

- Module de communication avec pile d'une durée de vie de 12 ans et 1 m de câble
  - Générateur d'impulsion
  - M-Bus selon EN 13757-2/-3
  - Module radio EquaScan-wMIU selon EN 13757-4





- Bloc avec robinet et compteur d'eau
  Documentation: UP-Fix KOAX 20-1 et 20-2 - EPf20601

Tableau des dimensions

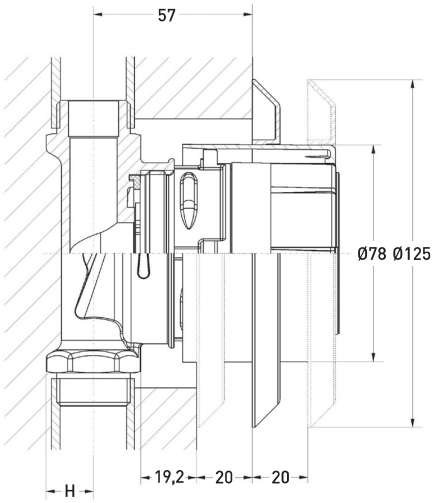

Données techniques

Pose			horizontale
Diamètre	DN	mm	15
Pression nominale	PN	bar	10
Débit permanent admissible	Q_3	m^3/h	2,5
Débit maximum	Q_4	m^3/h	3,125
Limite de transition ±3% [1]	Q_2	l/h	100
Débit minimum ±5%	Q_1	l/h	63
Perte de pression Q_3		bar	0,45
Température		max.°C	30/90
Plage de mesure			R40

[1] Utilisation avec eau froide ±2%

Dimensions Raccordement	Longueur	Distance du mur jusqu'au milieu du tuyau
½" filetage intérieur	110 mm	17,5 mm
¾" filetage intérieur	110 mm	17,5 mm
¾" filetage extérieur	110 mm	15 mm

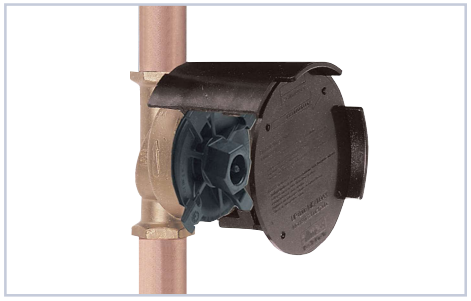

Set de montage

- Té de raccordement monotube EAT
- Bouchon de fermeture pour purger la conduite (PN 10/16)
- Joints plats
- Capot de protection
  (en même temps clé de montage et gabarit pour rainures de maçonnerie)
- Instructions de montage



Capsule de mesure

- Capsule de mesure avec totalisateur à 8 rouleaux, orientable de 360°, filtre intégré
- Joint plat
- Cylindre en matière plastique (chromé)
- Rosette en matière plastique (chromée)
- Plomb avec fil
- Instructions de montage

Positions de montage

Conduite:	horizontale	—
	verticale	|
Tête du compteur:	en haut	↑
	de côté	←→

Conseil de montage

Les compteurs à capsule UPZ KOAX sont étanches aux projections d'eau. **Attention:** Il faut éviter d'installer ces compteurs dans des endroits où il y a en permanence beaucoup d'humidité (par ex. à côté de douches ou de puits), car avec le temps l'humidité peut se diffuser à travers la coiffe plastique du totalisateur et ainsi gêner le relevé. Les monter dans un endroit sans risque de gel!

Accessoires

	**Rosette d'obturation** Diamètre 125 mm et cylindre avec plaque d'obturation. Si en premier lieu, seul l'EAT doit être monté, la rosette d'obturation cache parfaitement le vide du mur.
	**Rosette** Diamètre 125 mm, chromée
	**Cylindre** Diamètre 85 mm, chromé
	**Clé de montage**