


# UPZ +m KOAX

Kapselzähler System KOAX
DN 15

## Ihre Vorteile

- Kompaktes Design:
  **Geringer Einbauplatz vor Ort erforderlich**
- Einfache Installation und Austausch:
  **Kostenersparnis pro Messstelle**
- Vorbereitet für Kommunikationsmodul:
  **Nachrüstbarkeit gewährleistet**

## Einsatzgebiet

- Wasser-Verbrauchsmessung im Gebäude-technikbereich
- Für Nenndurchfluss $Q_3$ 2,5 m³/h lieferbar
- Wasserzähler für örtliche oder Fern-ablesung
- Vorwand-, Aufputz- oder Unterputzmontage
- Auch passend in Absperrstrecken System KOAX 2"

## Eigenschaften

- Mehrstrahl-Kapselzähler, Trockenläufer
- $Q_3$ 2,5 mit Anschlussgewinde 2"
- Keine Ein- und Auslaufstrecke notwendig
- Universelle Einbaulage
- Zählwerk kann am Einbauort in die gewünschte Anzeigeposition gedreht werden
- Maximaler Betriebsdruck PN 10 bar
- Temperatur 30 °C oder 90 °C
- Optimale Integration in das Sanitärarmaturenprogramm im modernen Wohnungsbau
- Problemloses Spülen der Leitung vor Montage der Messkapsel mit Hilfe eines Blindflansches
- Rosetten rund und verchromt
- CE Konformität nach Europäischer Messmitteldirective (MID)
- Auch in bleifreier Ausführung erhältlich

## Optionen

- Kommunikationsmodul mit 12-Jahres-Batterie und 1 m Kabellänge
  - Impuls
  - M-Bus nach EN 13757-2/-3
  - EquaScan-wMIU Funk nach EN 13757-4






- Wasserzähler-/Ventil-Block UP-Fix KOAX
  **Dokumentation: UP-Fix KOAX 20-1 und 20-2 - EPd20601**

## Massbild

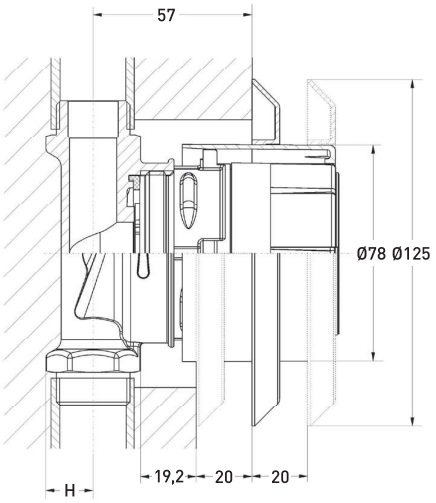


## Technische Daten

| Einbaulage | | | |
|---|---|---|---|
| Nennweite | DN | mm | 15 |
| Nenndruck | PN | bar | 10 |
| Dauerdurchfluss | $Q_3$ | $m^3/h$ | 2,5 |
| Überlastungsdurchfluss | $Q_4$ | $m^3/h$ | 3,125 |
| Übergangsdurchfluss ±3% [1] | $Q_2$ | l/h | 100 |
| Kleinster Durchfluss ±5% | $Q_1$ | l/h | 63 |
| Druckverlust bei $Q_3$ | | bar | 0,45 |
| Temperatur | | max. °C | 30/90 |
| Messbereich | | | R40 |

[1] Kaltwasserbereich ±2%

| Anschlüsse | Baulänge | Wanddistanz bis Rohrmitte (H) |
|---|---|---|
| ½" Innengewinde | 110 mm | 17,5 mm |
| ¾" Innengewinde | 110 mm | 17,5 mm |
| ¾" Aussengewinde | 110 mm | 15 mm |



## Montageset

- Einrohr-Anschlussteil EAT
- Blindflasch zum Durchspülen der Leitung (PN 10/16)
- Flachdichtungen
- Montageschutzhaube
  (gleichzeitig Montageschlüssel und Schablone für Mauerwerkaussparung)
- Montageanleitung



## Messeinsatz

- Messkapsel mit 8-stelligem Rollenzählwerk um 360° drehbar, integriertes Schmutzsieb
- Flachdichtung
- Zylinder aus Kunststoff (verchromt)
- Rosette aus Kunststoff (verchromt)
- Drahtplombe
- Montageanleitung

## Einbaulagen

| | | |
|---|---|---|
| **Rohrleitung:** | waagrecht | — |
| | senkrecht | I |
| **Kopf des Zählers:** | nach oben | ↑ |
| | zur Seite | ← → |

## Einbau-Hinweis

UPZ KOAX Kapselzähler sind spritzwassergeschützt. **Achtung:** Der Einsatz dieser Zähler in Bereichen mit ständig auftretender hoher Staufeuchtigkeit (z.B. direkter Duschbereich oder Erdschächte) sollte vermieden werden, da auf Dauer Feuchtigkeit durch die Kunststoff-Zählwerkshaube diffundieren und die Ablesbarkeit beeinträchtigen kann. Frostsicher einbauen!

## Zubehör

| | |
|---|---|
|  | **Blindrosette**<br>Durchmesser 125 mm und Zylinder mit Blindplatte. Wenn vorerst nur das EAT montiert werden soll, deckt die Blindrosette die Wandöffnung optisch einwandfrei nach aussen ab. |
|  | **Rosette**<br>Durchmesser 125 mm, verchromt |
|  | **Zylinder**<br>Durchmesser 85 mm, verchromt |
|  | **Montageschlüssel** |

GWF MessSysteme AG
Obergrundstrasse 119
6005 Luzern, Schweiz

T +41 41 319 50 50
info@gwf.ch, www.gwf.ch

Technischer Support:
T +41 41 319 52 00, support@gwf.ch