Technique
du bâtiment



UPZ +m MK

Compteur à capsule système MK
DN 15, 20

Les avantages

- Design compact:
  Encombrement minimal sur place
- Installation et échange aisés:
  Economie de coûts par poste de mesure
- Pré-équipé pour l'ajout de module de communication:
  D'équipement ultérieur possible

Domaine d'application

- Mesure de la consommation d'eau dans la technique du bâtiment
- Pour débit nominal de Q_3 2,5m³/h et Q_3 4m³/h
- Compteur d'eau pour relevé sur site ou télélecture
- Montage en applique, sur crépi ou encastré

Propriétés

- Compteur d'eau à jet unique, type sec
- Disponible en Q_3 2,5 et Q_3 4
- Installation
  - Q_3 2,5: Pas de tronçon rectiligne nécessaire
  - Q_3 4: Tronçon d'entré rectiligne 5xDN nécessaire; pas de tronçon de sortie rectiligne nécessaire
- Montage universel
- Totalisateur orientable à 360°
- Pression de service max. PN 10 bar
- Température 30°C ou 90°C
- Très bonne intégration dans la gamme de robinetterie moderne sanitaire pour les constructions de logements modernes
- Purge de la conduite facilitée avant le montage de la capsule grâce à une plaque d'obturation
- Rosette ronde chromée
- Conformité CE selon MID
  (directives européennes pour les instruments de mesure)

Options

- Module de communication avec pile d'une durée de vie de 12 ans et 1m de câble
  - Générateur d'impulsion
  - M-Bus selon EN 13757-2/-3
  - Module radio EquaScan-wMIU selon EN 13757-4





- Divers accessoires disponibles

Tableau des dimensions

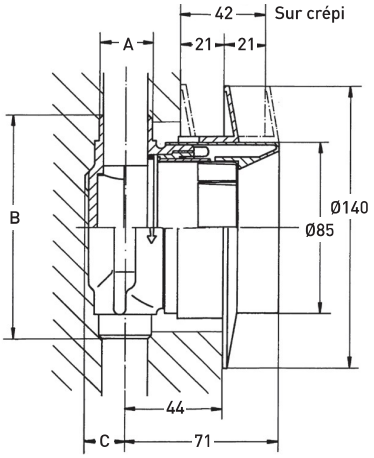

Données techniques

Diamètre	DN	mm	15	20
Pression nominale	PN	bar	10	10
Débit permanent admissible	Q_3	m^3/h	2,5	4
Débit maximum	Q_4	m^3/h	3,125	5
Limite de transition ±3% [1]	Q_2	l/h	100	160
Débit minimum ±5%	Q_1	l/h	63	100
Perte de pression à Q_3		bar	0,62	0,62
Température		max. °C	30/90	30/90
Plage de mesure			R40	R40

[1] Utilisation avec eau froide ±2%

Dimensions raccordement (A)		Longueur (B)	Distance de la paroi jusqu'à l'axe du tuyau (C)
½" filetage extérieur	15mm soudure	110mm	15mm
¾" filetage extérieur	18mm soudure	110mm	15mm
	22mm soudure	110mm	15mm
½" filetage intérieur		110mm	15mm
¾" filetage intérieur		110mm	15mm
1" filetage extérieur *		130mm	20mm

* Seule la capsule de mesure Q_3 4 est insérable



Set de montage

- Té de raccordement monotube EAT
- Plaque d'obturation pour purger la conduite (PN 10/16)
- Joint torique
- Bague de tête
- Capot de protection
  (en même temps clé de montage et gabarit pour rainures de maçonnerie)
- Instructions de montage



Capsule de mesure

- Capsule de mesure avec totalisateur à 8 rouleaux, orientable de 360°, filtre intégré, avec anneau
- Joint torique
- Cylindre en matière plastique (chromé)
- Rosette en matière plastique (chromée)
- Plomb à sceller en plastique
- Instructions de montage

Positions de montage

Conduite:	horizontale	—
	verticale	|
Tête du compteur:	en haut	↑
	de côté	←→

Conseil de montage

Les compteurs à capsule UPZ sont étanches aux projections d'eau.
Attention: Il faut éviter d'installer ces compteurs dans des endroits où il y a en permanence beaucoup d'humidité (par ex. à côté de douches ou de puits), car avec le temps l'humidité peut se diffuser à travers la coiffe plastique du totalisateur et ainsi gêner le relevé. Les monter dans un endroit sans risque de gel!

Accessoires

	**Rosette d'obturation** Diamètre 140mm et cylindre avec plaque d'obturation. Si en premier lieu, seul l'EAT doit être monté, la rosette d'obturation cache parfaitement le vide du mur.
	**Rosette** Diamètre 140mm, chromée
	**Cylindre** Diamètre 85mm, chromé
	**Rallonge avec lentille** Cylindre chromé, rallongement possible de 60mm, avec lentille en plastique. La lentille en plastique ferme la rallonge à hauteur de la paroi murale pour les compteurs montés en profondeur (simplification de la lecture par agrandissement optique du totalisateur).
	**Rallonge simple** Rallonge similaire à la précédente, mais sens lentille.
	**Clé de montage**