

UPZ +m MK

Kapselzähler System MK
DN 15, 20

Ihre Vorteile

- Kompaktes Design:
  Geringer Einbauplatz vor Ort erforderlich
- Einfache Installation und Austausch:
  Kostenersparnis pro Messstelle
- Vorbereitet für Kommunikationsmodul:
  Nachrüstbarkeit gewährleistet

Einsatzgebiet

- Wasser-Verbrauchsmessung im Gebäude-technikbereich
- Für Nenndurchfluss Q_3 2,5 m³/h oder Q_3 4 m³/h lieferbar
- Wasserzähler für örtliche oder Fern-ablesung
- Vorwand-, Aufputz- oder Unterputzmontage

Eigenschaften

- Einstrahl-Kapselzähler, Trockenläufer
- Q_3 2,5 und Q_3 4 lieferbar
- Installation
  - Q_3 2,5: Keine Ein- und Auslaufstrecke notwendig
  - Q_3 4: Einlaufstrecke 5xDN notwendig; keine Auslaufstrecke notwendig
- Universelle Einbaulage
- Zählwerk kann am Einbauort in die gewünschte Anzeigeposition gedreht werden
- Maximaler Betriebsdruck PN 10 bar
- Temperatur 30 °C oder 90 °C
- Optimale Integration in das Sanitärarmaturenprogramm im modernen Wohnungsbau
- Problemloses Spülen der Leitung vor Montage der Messkapsel mit Hilfe einer Blindplatte
- Rosetten rund und verchromt
- CE Konformität nach Europäischer Messmitteldirective (MID)

Optionen

- Kommunikationsmodul mit 12-Jahres-Batterie und 1 m Kabellänge
  - Impuls
  - M-Bus nach EN 13757-2/-3
  - EquaScan-wMIU Funk nach EN 13757-4





- Diverses Zubehör lieferbar

Massbild

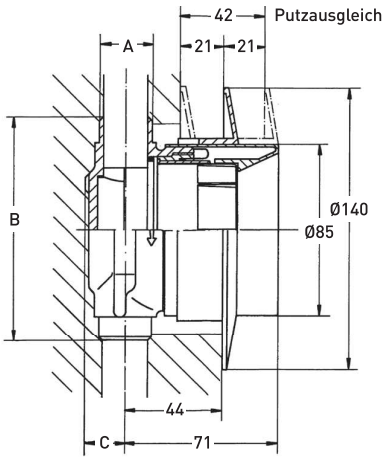

Technische Daten

Nennweite	DN	mm	15	20
Nenndruck	PN	bar	10	10
Dauerdurchfluss	Q_3	m^3/h	2,5	4
Überlastungsdurchfluss	Q_4	m^3/h	3,125	5
Übergangsdurchfluss ±3% [1]	Q_2	l/h	100	160
Kleinster Durchfluss ±5%	Q_1	l/h	63	100
Druckverlust bei Q_3		bar	0,62	0,62
Temperatur		max. °C	30/90	30/90
Messbereich			R40	R40

[1] Kaltwasserbereich ±2%

Masse Anschlüsse A		Baulänge (B)	Wanddistanz bis Rohrmitte (C)
½" Aussengewinde	15 mm Löt	110 mm	15 mm
¾" Aussengewinde	18 mm Löt	110 mm	15 mm
	22 mm Löt	110 mm	15 mm
½" Innengewinde		110 mm	15 mm
¾" Innengewinde		110 mm	15 mm
1" Aussengewinde *		130 mm	20 mm

* Nur Messkapsel Q_3 4 einsetzbar!



Montageset

- Einrohr-Anschlussteil EAT
- Blindplatte zum Durchspülen der Leitung (PN 10/16)
- O-Ring-Dichtung
- Kopfring
- Montageschutzhaube
  (gleichzeitig Montageschlüssel und Schablone für Mauerwerkaussparung)
- Montageanleitung

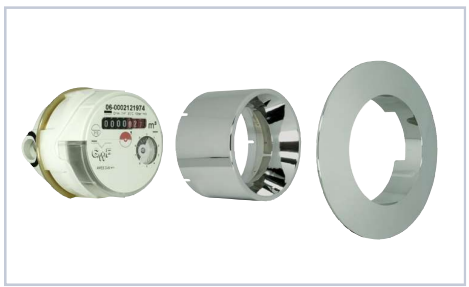

Messeinsatz

- Messkapsel mit 8-stelligem Rollenzählwerk um 360° drehbar, integriertes Schmutzsieb, mit Aushebering
- O-Ring-Dichtung
- Zylinder aus Kunststoff (verchromt)
- Rosette aus Kunststoff (verchromt)
- Kunststoffplombe
- Montageanleitung

Einbaulagen

Rohrleitung:	waagrecht	—
	senkrecht	I
Kopf des Zählers:	nach oben	↑
	zur Seite	←→

Einbau-Hinweis

UPZ-Kapselzähler sind spritzwassergeschützt. **Achtung:** Der Einsatz dieser Zähler in Bereichen mit ständig auftretender hoher Staufeuchtigkeit (z.B. direkter Duschbereich oder Erdschächte) sollte vermieden werden, da auf Dauer Feuchtigkeit durch die Kunststoff-Zählwerkshaube diffundieren und die Ablesbarkeit beeinträchtigen kann. Frostsicher einbauen!

Zubehör

	**Blindrosette** Durchmesser 140 mm und Zylinder mit Blindplatte. Wenn vorerst nur das EAT montiert werden soll, deckt die Blindrosette die Wandöffnung optisch einwandfrei nach aussen ab.
	**Rosette** Durchmesser 140 mm, verchromt
	**Zylinder** Durchmesser 85 mm, verchromt
	**Verlängerung mit Linse** Verchromter Zylinder, um 60 mm verlängerbar, mit Kunststofflinse. Die Kunststofflinse schliesst bei tiefliegenden Zählern, z.B. bei Vorwand-montage, die Verlängerung wandbündig nach vorne ab (optische Vergrös-serung des Zählwerks und dadurch vereinfachte Ablesung).
	**Einfache Verlängerung** Verlängerung wie vorgängig beschrieben, jedoch ohne Linse.
	**Montageschlüssel**

GWF MessSysteme AG
Obergrundstrasse 119
6005 Luzern, Schweiz

T +41 41 319 50 50
info@gwf.ch, www.gwf.ch

Technischer Support:
T +41 41 319 52 00, support@gwf.ch