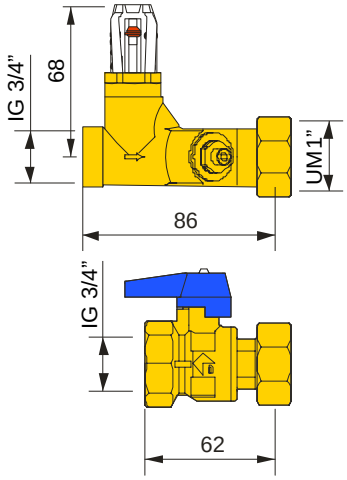

Sortimentsübersicht

Art.-Nr.	Type	Nennweite	Anschluss	Durchfluss	Kvs	Gewicht
4254050	SRV-Set	DN 25	1“ UM x ¾“ IG	4 – 36 l/min	3,5	

Technische Daten	
Maximal zul. Betriebstemperatur:	90 °C
Minimal zul. Betriebstemperatur:	-20 °C 1)
Maximal zul. Betriebsdruck:	10 bar

Werkstoffe	
Armaturen:	Messing Ms58
Kunststoffe:	schlagzäh und temperaturfest
Dichtungen:	EPDM-Elastomere bzw. AFM 34

1) Bei Verwendung von geeigneten Frostschutzmischungen! Eine mögliche Kondensatbildung ist zu beachten.

WATTS INDUSTRIES Technology by nature

Druckverlust Diagramm

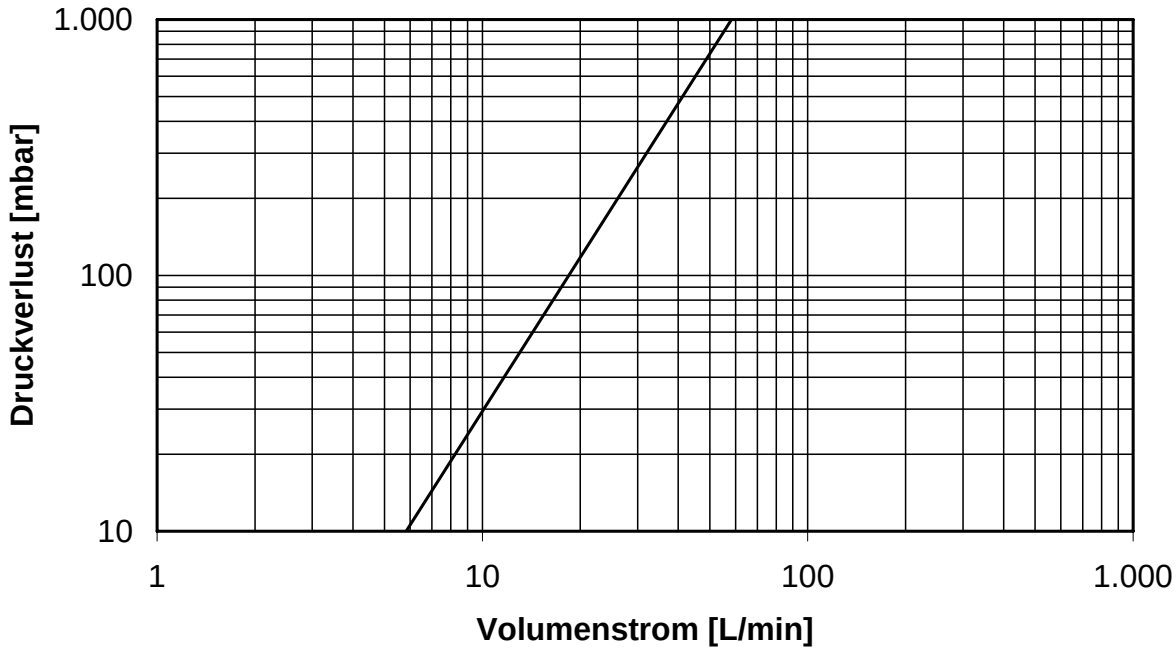

Die Fotos, Abbildungen und Beschreibungen, die in dieser Broschüre enthalten sind, dienen lediglich zur Information. Watts Industries behält sich das Recht vor, technische und konstruktive Änderungen an seinen Produkten ohne vorherige Nachricht durchzuführen.

WATTS INDUSTRIES Technology by nature

Watts Industries Deutschland GmbH · Geschäftsbereich OEM

Godramsteiner Hauptstraße 167 · 76829 Landau · Deutschland

Tel. +49 6341 9656-0 · Fax +49 6341 9656-340 · E-Mail: info@wattsindustries.de

Re-order no.
TDB_SRG-KH_4254050_(D)_2006-09-14