

# MTW

Mehrstrahl-Wasserzähler
für Warmwasser bis 90 °C
DN 15, 20, 25, 32, 40, 50

## Ihre Vorteile

- Langlebiger, robuster Warmwasserzähler: **Hohe Messstabilität und Betriebssicherheit**
- Messung kleinster Durchflussmengen: **Erhöhung der Wirtschaftlichkeit**

## Einsatzgebiet

- Wasser-Verbrauchsmessung im Haustechnikbereich
- Für Nenndurchfluss bis 25 $m^3/h$

## Eigenschaften

- Mehrstrahl-Flügelradzähler, Trockenläufer, Magnetübertragung
- Zählwerk kann am Einbauort in die gewünschte Anzeigeposition gedreht werden
- Maximaler Betriebsdruck PN 16 bar
- Temperatur bis 90 °C
- Zähler für horizontalen oder vertikalen (MTW-V...) Einbau
- Hochwertige, verschleissfeste und korrosionsbeständige Werkstoffe
- Sieb am Gehäuseeingang
- Revisionsfähige, recyclinggerechte Ausführung
- SVGW-Zertifizierung
- KTW und W270 Zertifizierung
- CE Konformität nach Europäischer Messmitteldirective (MID)

## Optionen

- Reed-Impulsgeber IPG14 mit 1,5 m, 3 m oder 5 m Kabel zur Übertragung auf Fern- oder Zentralanzeigegeräte
  **Dokumentation: IPG14 - EPd40217**
- MTWcoder® MP
  **Dokumentation: MTWcoder® MP - EPd20130**

# Technische Daten

| Baureihe | | | MTW (horizontal) | | | | | | | MTW-VS oder -VF (vertikal)[1] | | | |
|---|---|---|---|---|---|---|---|---|---|---|---|---|---|
| Nennweite | DN | mm | 15 | 20 | 25 | 25 | 32 | 40 | 50 | 20 | 25 | 32 | 40 |
| Nenndruck | PN | bar | 16 | 16 | 16 | 16 | 16 | 16 | 16 | 16 | 16 | 16 | 16 |
| Anschlussgewinde am Zähler | G...B | Zoll | ¾ | 1 | 1¼ | 1¼ | 1½ | 2 | 2⅜ | 1 | 1¼ | 1½ | 2 |
| Anschlussgewinde der Verschraubung | R... | Zoll | ½ | ¾ | 1 | 1 | 1¼ | 1½ | 2 | ¾ | 1 | 1¼ | 1½ |
| Nenndurchfluss | $Q_3$ | $m^3/h$ | 2,5 | 4 | 6,3 | 10 | 10 | 16 | 25 | 4 | 6,3 | 10 | 16 |
| Grösster Durchfluss | $Q_4$ | $m^3/h$ | 3,125 | 5 | 7,875 | 12,5 | 12,5 | 20 | 31,25 | 5 | 7,875 | 12,5 | 20 |
| Trenngrenze ±3% | $Q_2$ | l/h | 40 | 80 | 126 | 200 | 200 | 320 | 500 | 80 | 126 | 200 | 320 |
| Kleinster Durchfluss ±5% | $Q_1$ | l/h | 25 | 50 | 78,75 | 125 | 125 | 200 | 312,5 | 50 | 78,75 | 125 | 200 |
| Temperatur | | max.°C | 90 | 90 | 90 | 90 | 90 | 90 | 90 | 90 | 90 | 90 | 90 |
| Messbereich | | | R100 | R80 | R80 | R80 | R80 | R80 | R80 | R80 | R80 | R80 | R80 |

| Masse und Gewichte | | | MTW (horizontal) | | | | | | | MTW-VS oder -VF (vertikal)[1] | | | |
|---|---|---|---|---|---|---|---|---|---|---|---|---|---|
| Baulänge ohne Verschraubung | A | mm | 165 | 220[2] | 260 | 260 | 260 | 300 | 300 | 105 | 150 | 150 | 200 |
| Baulänge mit Verschraubung | | mm | 239 | 312 | 352 | 352 | 372 | 432 | 452 | 197 | 242 | 262 | 332 |
| Höhe total | B | mm | 108 | 114 | 123 | 123 | 123 | 149 | 199 | – | – | – | – |
| Höhe ab Rohrmitte | C | mm | 73 | 73 | 80 | 80 | 80 | 103 | 142 | – | – | – | – |
| Ausladung | D | mm | – | – | – | – | – | – | – | 148 | 169 | 183 | 226 |
| Ausladung ab Rohrmitte | E | mm | – | – | – | – | – | – | – | 130 | 143 | 156 | 190 |
| Zählerbreite | F | mm | 95 | 95 | 100 | 100 | 100 | 135 | 151 | 95 | 98 | 101 | 139 |
| Höhe mit geöffnetem Deckel | G | mm | 185 | 191 | 200 | 200 | 200 | 226 | 240 | – | – | – | – |
| Gewicht ohne Verschraubung | | ca. kg | 1,7 | 2,0 | 2,6 | 2,6 | 2,7 | 5,1 | 5,7 | – | – | – | – |
| Gewicht ohne Verschraubung MTW-VS | | ca. kg | – | – | – | – | – | – | – | 1,9 | 2,2 | 2,2 | 5,6 |
| Gewicht ohne Verschraubung MTW-VF | | ca. kg | – | – | – | – | – | – | – | 2,0 | 3,4 | 3,6 | 6,9 |
| Gewicht mit Verschraubung | | ca. kg | 2,0 | 2,3 | 3,1 | 3,1 | 3,4 | 6,2 | 7,3 | – | – | – | – |
| Gewicht mit Verschraubung MTW-VS | | ca. kg | – | – | – | – | – | – | – | 2,2 | 2,7 | 2,9 | 6,7 |
| Gewicht mit Verschraubung MTW-VF | | ca. kg | – | – | – | – | – | – | – | 2,3 | 3,9 | 4,3 | 8,0 |

[1] -VS = vertikal Steigrohr / -VF = vertikal Fallrohr

[2] Auch in Baulänge 190 mm lieferbar

# Massbilder

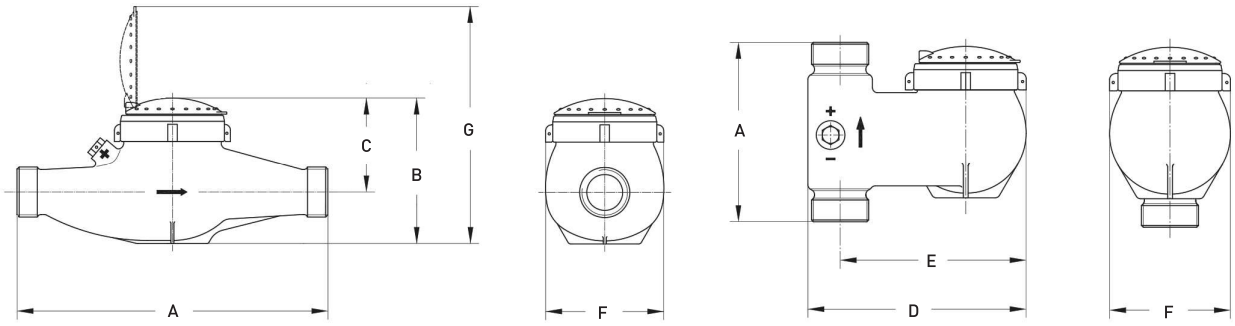

## Werkstoffe

| | |
|---|---|
| **Gehäuse mit Gewindeanschluss:** | UBA Messing (DIN 50930-6) |
| **Werkbecher:** | UBA Messing (DIN 50930-6) |
| **Flügelrad/Messeinsatz:** | Hochwertige Kunststoffe |
| **Lagerung:** | Hartmetall, Saphir, Chromnickelstahl |
| **Dichtungsmaterial:** | EPDM |

## Messfehlerkurve

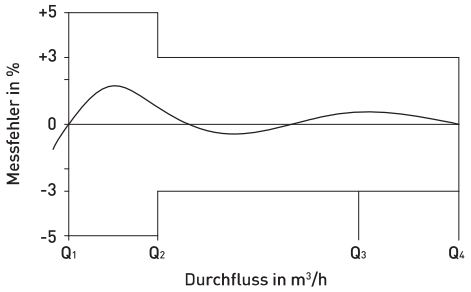


## Druckverlustkurve

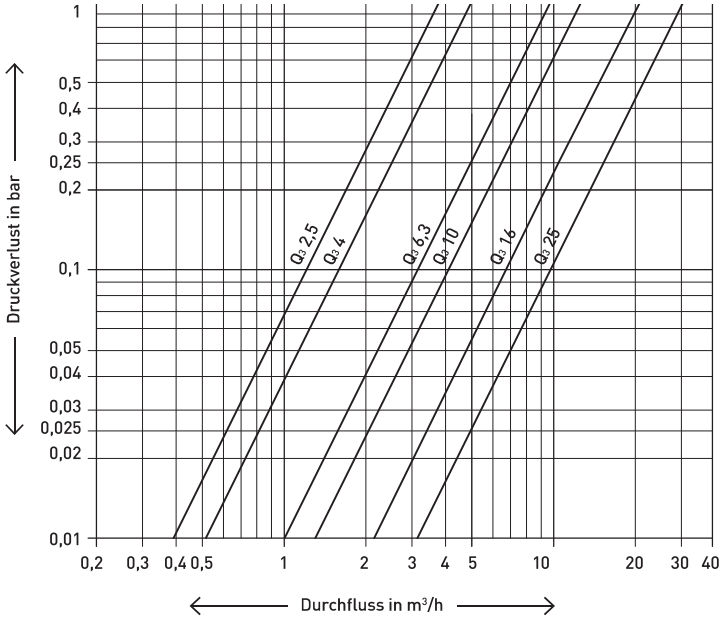


## Einbaulagen

| | | |
|---|---|---|
| **Rohrleitung:** | waagrecht | — |
| | senkrecht | I |
| **Kopf des Zählers:** | nach oben | ↑ |

## Impulswerttabelle

| | | | | |
|---|---|---|---|---|
| Impulswertigkeiten | $Q_3$ 2,5–10 | 1* | 10 | 100 |
| (1 Impuls = ...Liter) | $Q_3$ 16–25 | – | 10 | 100 |

* Nur Messbereich R40 verfügbar


GWF MessSysteme AG
Obergrundstrasse 119
6005 Luzern, Schweiz

T +41 41 319 50 50
info@gwf.ch, www.gwf.ch

Technischer Support:
T +41 41 319 52 00, support@gwf.ch