Für dieses Dokument behalten wir uns alle Rechte vor. Ohne unsere schriftliche Zustimmung darf es weder dritten Personen mitgeteilt, noch missbräuchlich kopiert oder anderweitig benutzt werden!

For this document we reserve all rights. Without our written approval it may not be made accessible to third parties, nor be copied for abusive use of other purposes.

Oberflächenz. n. DIN ISO 1302		N10	N9	N8	N7	N6
max zul. Ra in um	unbearb.	12,5	6,3	3,2	1,6	0,8
bish. n. DIN 3141						

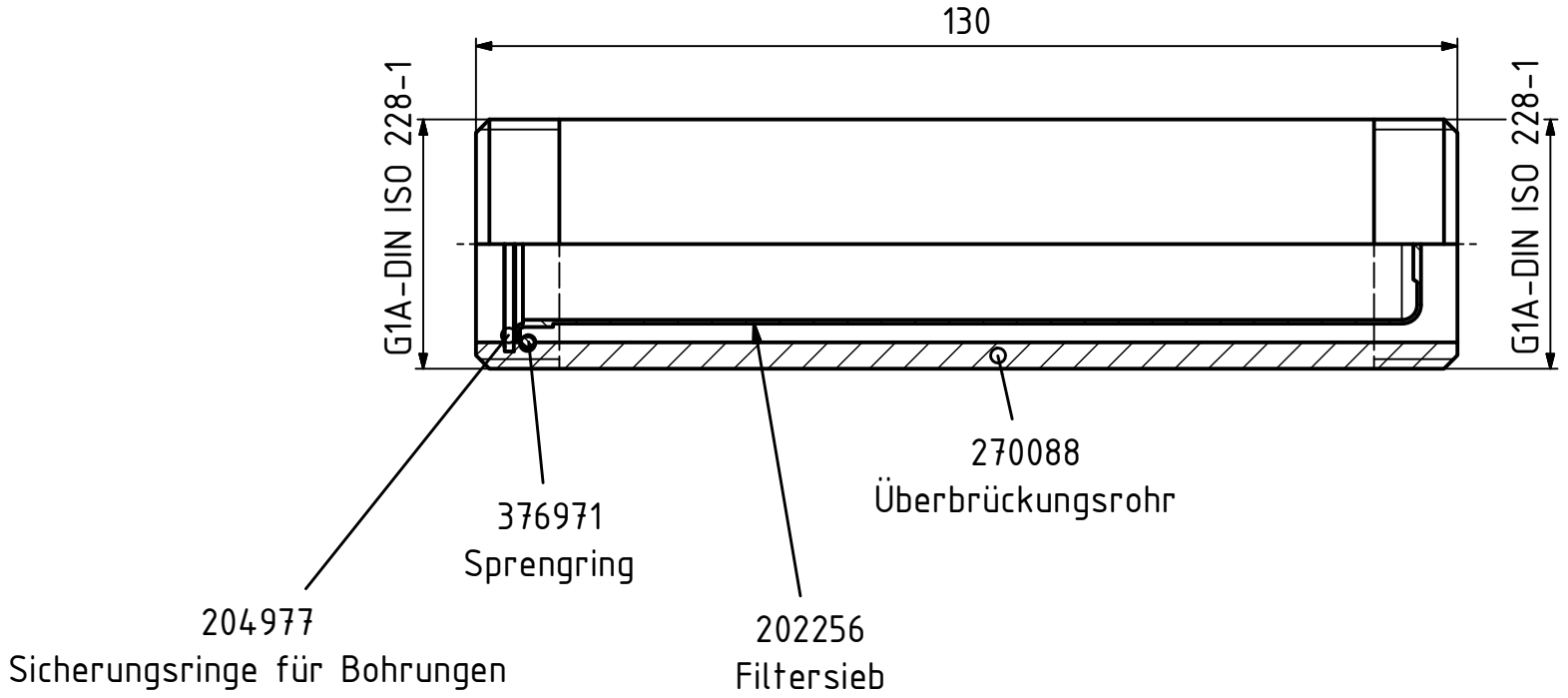

BEULCO

Kunden-Zeichn.-Nr.:

Kunden-Art.-Nr.:

Werkstoff:

Allgemeintoleranzen: DIN-ISO 2768-mK

	Datum	Name
Gez.	08.12.89	Kristen
Gepr.	20.12.89	Mertens
Änder.	01.03.17	Krämer
Gepr.	01.03.17	Peters

Überbrückungsrohr kpl.
G1A - 130
Modell 60050K

Maßst. 1 : 1

Bestands-Nr: 163519

Revision 01

A4Q

Ersatz für: