Oberflächenz. n. DIN ISO 1302	N10	N9	N8	N7	N6
max zul. Ra in um	12,5	6,3	3,2	1,6	0,8
bish. n. DIN 3141	unbearb.				

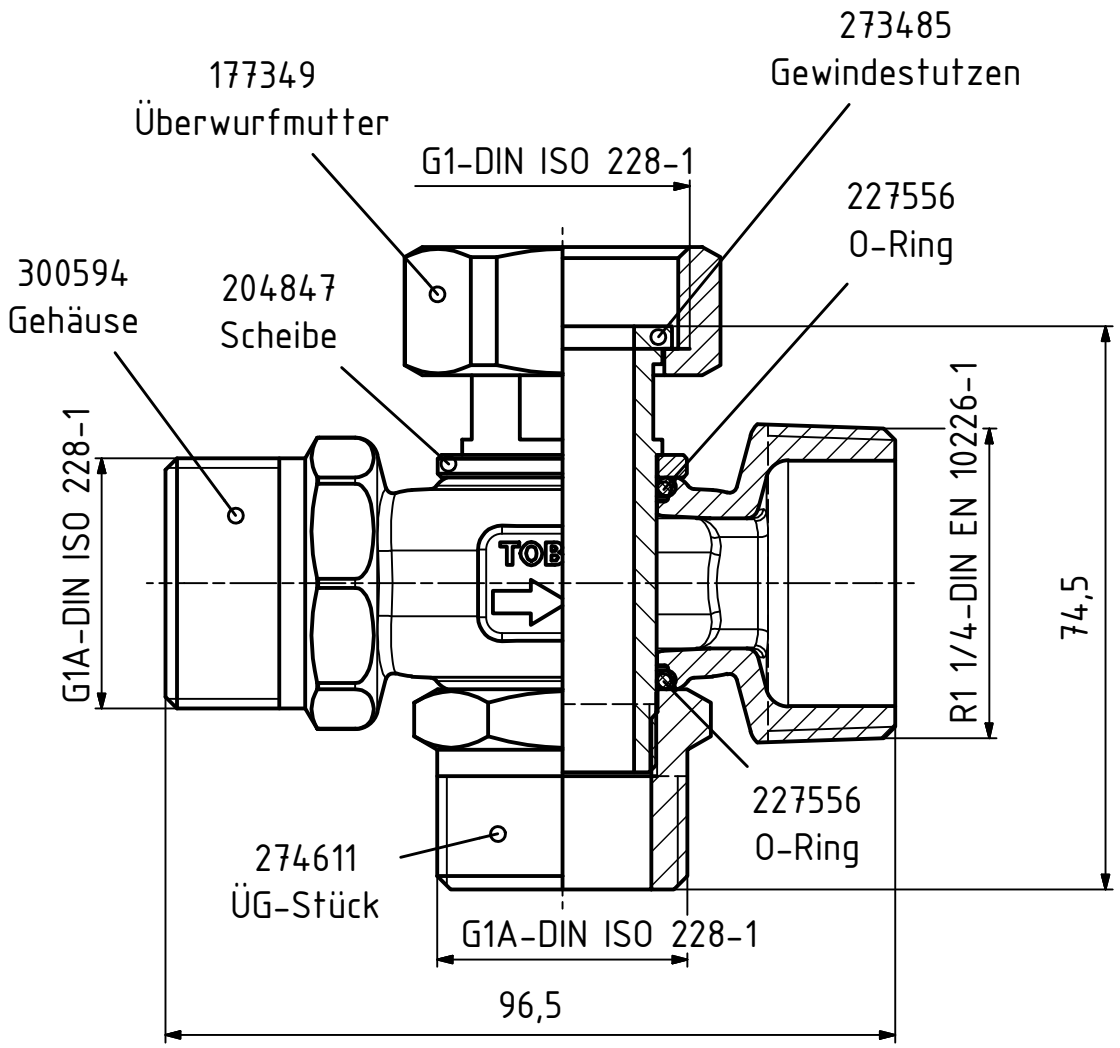

Für dieses Dokument behalten wir uns alle Rechte vor. Ohne unsere schriftliche Zustimmung darf es weder dritten Personen mitgeteilt, noch missbräuchlich kopiert oder anderweitig benutzt werden!

For this document we reserve all rights. Without our written approval it may not be made accessible to third parties, nor be copied for abusive use of other purposes.

BEULCO

Kunden-Zeichn.-Nr.:

Kunden-Art.-Nr.:

Werkstoff:

Allgemeintoleranzen: DIN-ISO 2768-mK

	Datum	Name
Gez.	26.09.89	Bh.
Gepr.	13.11.89	Sander
Änder.	02.11.16	Krämer
Gepr.	03.11.16	Peters

Wärmezähler-Einbaugarnitur-Vorlauf R1 1/4

Modell B22728K

Maßst. 1 : 1

Bestands-Nr: 163496

Revision 00

Ersatz für: T 224-2 d

A4H