meier tobler

Chaudière murale à gaz à condensation Bosch GC9800iW

Chaudière murale à gaz à condensation pour le chauffage et la production d'eau chaude

La Gas Condens GC9800 allie un design élégant à une efficacité maximale. Son bloc thermique robuste et son brûleur en acier inox à faibles émissions assurent des performances fiables. L'écran tactile de 5 pouces et le module Connect-Key disponible en option offrent un confort d'utilisation moderne.

Équipé d'un brûleur à pré-mélange en acier inox à faibles émissions polluantes et d'un puissant bloc thermique en aluminium-silicium, l'appareil présente une large plage de modulation ainsi qu'un accès optimisé pour la maintenance et l'entretien.

La GC9800 est préréglée en usine pour fonctionner au gaz naturel. La conversion au gaz liquéfié s'effectue aisément par le réglage du Venturi et le montage de la fiche de codage adéquate (accessoire). L'utilisation intuitive se fait avec l'écran tactile couleur UI800 de 5 pouces intégré à l'avant. Avec l'installation du module Connect-Key K40 disponible en option, l'appareil permet d'accéder à Internet et aux services numériques.



Composants intégrés

- Vase d'expansion de 12 l
- Pompe à haute efficacité
- Vanne de commutation à 3 voies
- Soupape de sécurité
- Limiteur de température de sécurité
- Évacuation des condensats avec siphon

Les principaux atouts

- Utilisation simple grâce à l'écran tactile
- Habillage de haute qualité en blanc
- Efficacité élevée
- Confort parfait grâce à l'accès Internet disponible en option, commande possible par smartphone
- Classe d'efficacité énergétique A

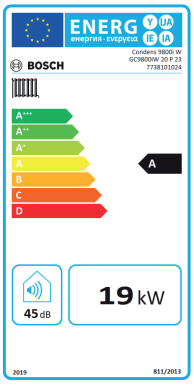

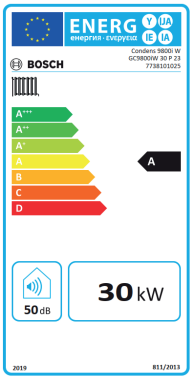

SVGW

Certificat No. 25-011-4

BOSCH

Caractéristiques techniques

Bosch GC 9800iW		GC9800iW 20 P		GC9800iW 30 P	
	Unité	**Gaz naturel**	**Propane**	**Gaz naturel**	**Propane**
Puissance / charge thermique					
Puissance thermique nominale (80/60 °C) Pn	kW	4.9 - 18.9		9.8 - 29.6	
Puissance thermique nominale (50/30 °C) Pcond	kW	5.4 - 20.3		10.7 - 31.1	
Valeur de raccordement au gaz					
Gaz naturel G20 (Hi(15 °C) = 9,5 kWh/m³)	m³/h	2,6		3,2	
Gaz liquide (Hi = 12,9 kWh/kg)	kg/s		1,9		2,3
Pression de raccordement au gaz admissible	mbar	17 - 25	42.5 - 57.5	17 - 25	42.5 - 57.5
Valeurs théoriques pour le calcul de la section transversale selon EN 13384					
Débit massique des gaz de fumée à une puissance thermique nominale	g/s	10.8 / 1.3		13.5 / 1.4	
Température des gaz de fumée 80/60 °C à une puissance thermique nominale max. / min	°C	63 / 56		68 / 56	
Température des gaz de fumée 40/30 °C à une puissance thermique nominale max. / min.	°C	45 / 31		49 / 31	
Pression de refoulement résiduelle	Pa	145		230	
Teneur en CO_2 à une charge thermique nominale max. / min.	%	9.5 / 8.6	10.8 / 10.2	9.5 / 8.6	10.8 / 10.2
Teneur en O_2 à une charge thermique nominale max. / min.	%	3.8 / 5.5	4.6 / 5.5	3.8 / 5.5	4.6 / 5.5
Classe NOx	-	6			
Classe de pression et de densité	-	H1			
Classe de température minimum	-	T120			
Condensat					
Débit de condensats max. (TR = 30 °C)	l/h	1,9			
pH approximatif	-	3.5 - 4.0			
Informations générales					
Tension électrique	AC ... V	230			
Fréquence	Hz	50			
Puissance absorbée max. (stand-by)	W	<3			
Puissance absorbée max. (chauffage)	W	80		130	
Puissance absorbée max.	W	97		134	
Indice de protection	IP	X4D			
Température de départ max.	°C	82			
Pression de service max. admissible (PMS) chauffage	bar	3			
Volume d'eau de chauffage	l	5,2			
Poids (sans emballage)	kg	45			
Dimensions Largeur x Hauteur x Profondeur	mm	440 × 780 × 365			
Hauteur d'installation maximale	m	2000			
Départ et retour chauffage	Pouce	G 3/4"			
Départ et retour eau chaude	Pouce	G 1/2"			
Raccordement gaz	Pouce	G 1"			
Raccordement conduit des gaz de fumée	Ø mm	80 / 125			

meier tobler

Caractéristiques techniques

Contenu de la livraison

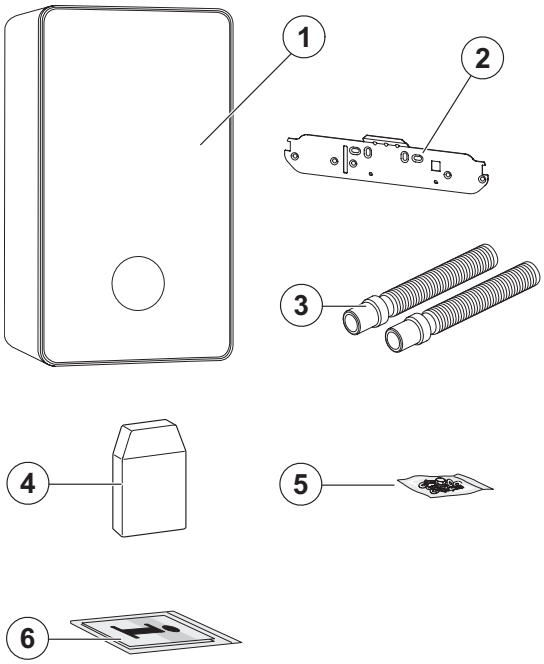

1 Appareils à gaz à condensation
2 Rail de suspension
3 Tuyaux pour soupape de sécurité et évacuation des condensats
4 Sonde de température extérieure
5 Matériel de fixation
6 Documentation produit

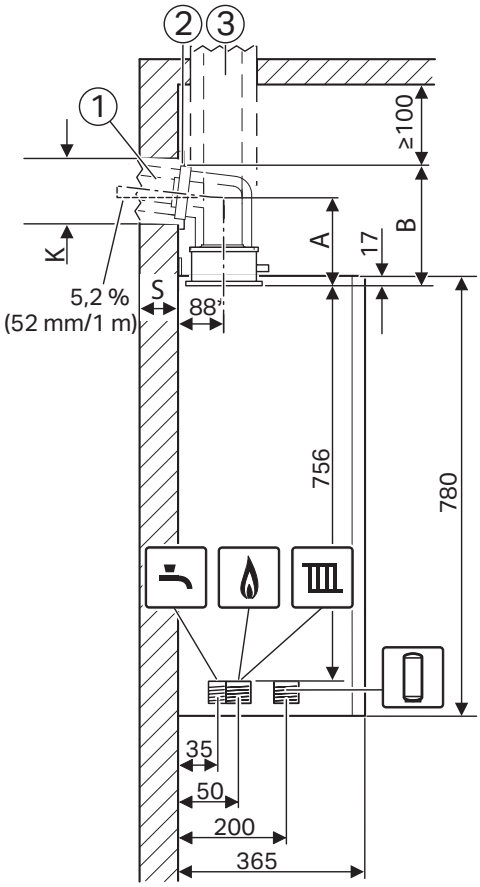

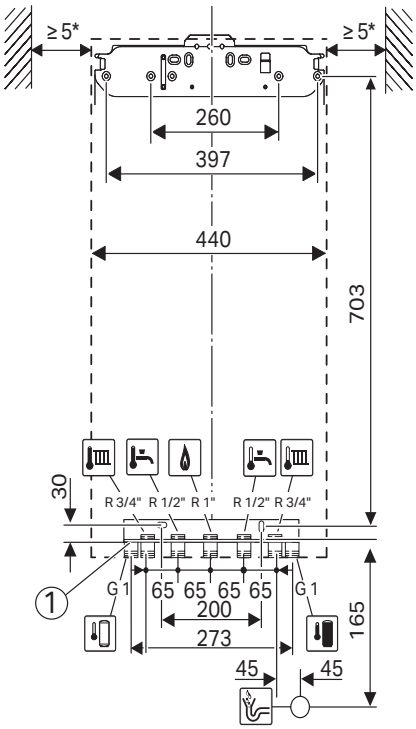

1 Conduit des gaz de fumée horizontal
2 Déflecteur
3 Conduit des gaz de fumée vertical
A Distance entre l'arête supérieure de l'appareil et l'axe central du conduit des gaz de fumée horizontal
B Distance entre l'arête supérieure de l'appareil et le plafond
K Diamètre de perçage
S Épaisseur de paroi
***** Avec rail de suspension

meier tobler

Meier Tobler SA
Chemin de la Veyre-d'En-Haut B6
1806 St-Légier-La Chiésaz
T 021 943 02 22, meiertobler.ch

Conseils spécialisés 0848 800 008
eshop.meiertobler.ch