meier tobler

Gas-Wand-Brennwertkessel Bosch GC9800iW

Gas-Wand-Brennwertkessel für Heizung und Warmwasserproduktion

Die Gas Condens GC9800 vereint elegantes Design mit höchster Effizienz. Ihr robuster Wärmeblock und der schadstoffarme Edelstahlbrenner sorgen für zuverlässige Leistung, während das 5"-Touchpanel und optionale Connect-Key-Modul modernen Bedienkomfort bieten.

Ausgestattet mit einem schadstoffarmen Edelstahl-Vormischbrenner und einem leistungsstarken Aluminium-Silizium-Wärmeblock bietet das Gerät einen breiten Modulationsbereich sowie eine optimierte Zugänglichkeit für Wartung und Service.

Die GC9800 ist werkseitig auf Erdgas voreingestellt. Eine Umrüstung auf Flüssiggas erfolgt unkompliziert über die Venturi-Skala und den passenden Codierstecker (Zubehör). Die intuitive Bedienung erfolgt über das integrierte 5" Farb-Touchpanel UI800 auf der Vorderseite. Mit dem optionalen Connect-Key K40-Modul wird das Gerät internetfähig und bereit für digitale Services.

Integrierte Komponenten:

- 12 L Expansionsgefäss
- Hochleistungspumpe
- 3-Wege-Umschaltventil
- Sicherheitsventil
- Temperaturbegrenzer
- Kondensatablauf mit Siphon

Die wichtigsten Systemvorteile

- Einfache Bedienung dank Touchscreen
- Hochwertige Oberfläche in weiss
- Hohe Effizienz
- Perfekter Komfort: dank optionaler Interneteinbindung Ansteuerung mit Smartphone möglich
- Energieeffizienzklasse A



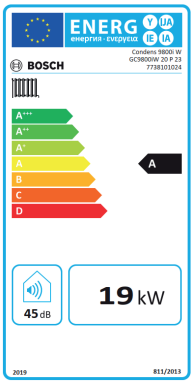

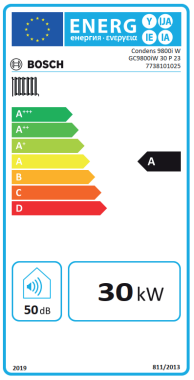

SVGW

Zertifikat Nr. 25-011-4

BOSCH

Technische Daten

Bosch GC 9800iW		GC9800iW 20 P		GC9800iW 30 P	
	Einheit	**Erdgas**	**Propan**	**Erdgas**	**Propan**
Wärmeleistung/ - belastung					
Nennwärmeleistung (80/60 °C) Pn	kW	4.9 - 18.9		9.8 - 29.6	
Nennwärmeleistung (50/30 °C) Pcond	kW	5.4 - 20.3		10.7 - 31.1	
Gas-Anschlusswert					
Erdgas G20 (Hi(15 °C) = 9,5 kWh/m³)	m³/h	2,6		3,2	
Flüssiggas (Hi = 12,9 kWh/kg)	kg/s		1,9		2,3
Zulässiger Gas-Anschlussdruck	mbar	17 - 25	42.5 - 57.5	17 - 25	42.5 - 57.5
Rechenwerte für die Querschnittsberechnung nach EN 13384					
Abgasmassestrom bei max./min. Nennwärmeleistung	g/s	10.8 / 1.3		13.5 / 1.4	
Abgastemperatur 80/60 °C bei max./min. Nennwärmeleistung	°C	63 / 56		68 / 56	
Abgastemperatur 40/30 °C bei max./min. Nennwärmeleistung	°C	45 / 31		49 / 31	
Restförderdruck	Pa	145		230	
CO_2-Gehalt bei max./min. Nennwärmebelastung	%	9.5 / 8.6	10.8 / 10.2	9.5 / 8.6	10.8 / 10.2
O_2-Gehalt bei max./min.Nennwärmebelastung	%	3.8 / 5.5	4.6 / 5.5	3.8 / 5.5	4.6 / 5.5
NOx-Klasse	-	6			
Druck- und Dichteklasse	-	H1			
Temperaturklasse mind.	-	T120			
Kondensat					
Max. Kondensatmenge (TR = 30 °C)	l/h	1,9			
pH-Wert ca.	-	3.5 - 4.0			
Allgemeines					
Elektrische Spannung	AC ... V	230			
Frequenz	Hz	50			
Max. Leistungsaufnahme (Standby)	W	<3			
Max. Leistungsaufnahme (Heizung)	W	80		130	
Max. Leistungsaufnahme	W	97		134	
Schutzart	IP	X4D			
Max. Vorlauftemperatur	°C	82			
Max. zulässiger Betriebsdruck (PMS) Heizung	bar	3			
Heizwassermenge	l	5,2			
Gewicht (ohne Verpackung)	kg	45			
Abmessungen Breite × Höhe × Tiefe	mm	440 × 780 × 365			
Maximale Installationshöhe	m	2000			
Vor- und Rücklauf Heizung	Zoll	G 3/4"			
Vor- und Rücklauf Trinkwarmwasser	Zoll	G 1/2"			
Gasanschluss	Zoll	G 1"			
Abgasrohranschluss	Ø mm	80 / 125			

meier tobler

Technische Daten

Lieferumfang

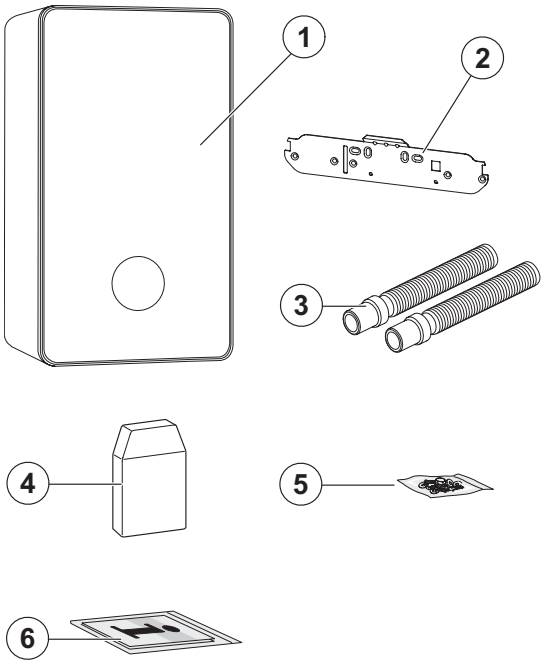

1 Gas-Brennwertgerät
2 Aufhängeschiene
3 Schläuche für Sicherheitsventil und Kondensatablauf
4 Aussentemperaturfühler
5 Befestigungsmaterial
6 Produktdokumentation

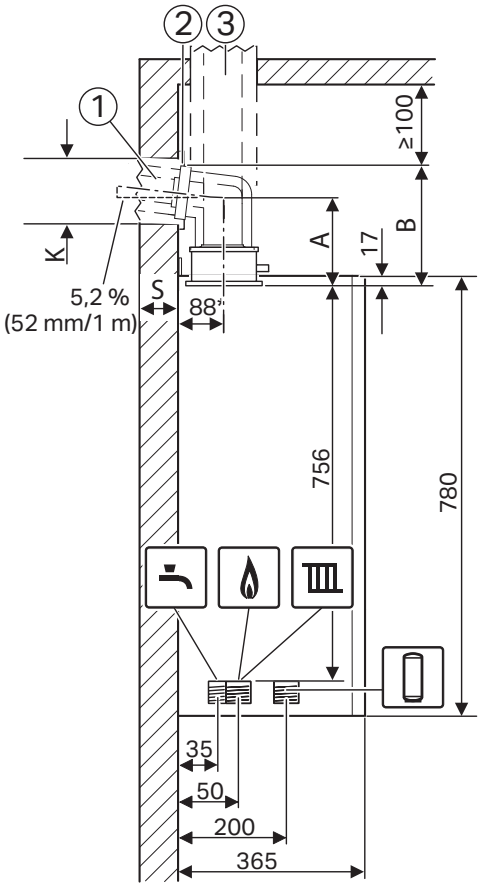

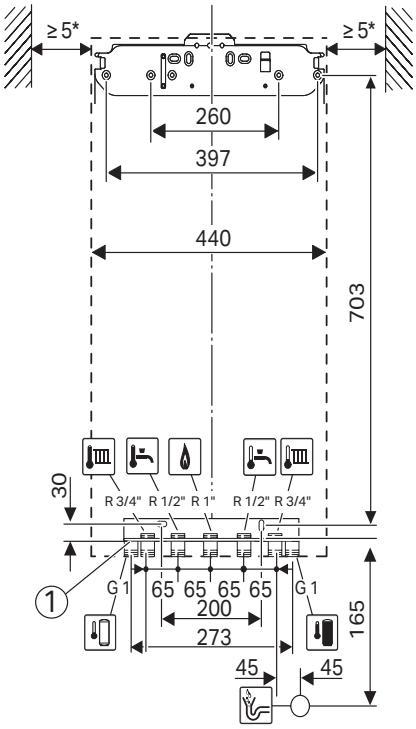

1 Horizontale Abgasführung
2 Blende
3 Vertikale Abgasführung
A Abstand von der Geräteoberkante zur Mittelachse des horizontalen Abgasrohrs
B Abstand von der Geräteoberkante zur Decke
K Bohrdurchmesser
S Wandstärke
***** Mit Aufhängeschiene

meier tobler

Meier Tobler AG
Bahnstrasse 24, 8603 Schwerzenbach
T 044 806 41 41, meiertobler.ch

Fachberatung 0848 800 008
eshop.meiertobler.ch