FRANÇAIS

De Dietrich

Préparateurs d'eau chaude sanitaire

MLS150/III - MLS 250/II

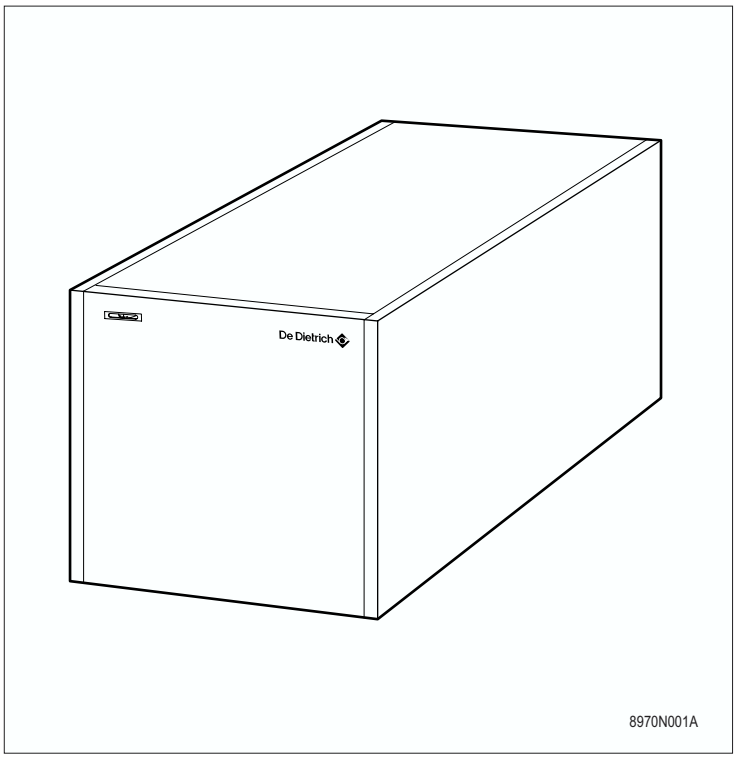

Notice d'installation,
de mise en service et d'entretien

31/01/06 - 94860795

8970- 4109 F

SOMMAIRE

1. RECOMMANDATIONS IMPORTANTES 3

2. DESCRIPTION 3

2.1 Colisage 3
2.2 Dimensions principales 4
2.3 Caractéristiques techniques 4

3. INSTALLATION 5

3.1 Montage 5
3.2 Mise à niveau 5
3.3 Raccordements hydrauliques du préparateur 5
3.4 Raccordement du circuit eau sanitaire 6

4. MISE EN SERVICE 7

5. ENTRETIEN ET VERIFICATIONS PERIODIQUES 8

6. FICHE DE MAINTENANCE 9

7. VUES ÉCLATÉES ET LISTE DES PIÈCES DE RECHANGE 9

Conformité électrique / Marquage CE

Le présent produit est conforme aux exigences des Directives européennes et normes suivantes :

- 73.23 CEE Directive Basse Tension
  Norme visée : EN 60.335.1.

- 89.336 CEE Directive Compatibilité électromagnétique
  Normes visées : EN 50.081.1 / EN 50.082.1 / EN 55.014

Les préparateurs d'eau chaude sanitaire MLS 150/III et MLS 250/II se raccordent à des chaudières de chauffage central DE DIETRICH qui assurent le réchauffage de l'eau sanitaire.

1. RECOMMANDATIONS IMPORTANTES

- L'ensemble chaudière/préparateur doit être installé dans un local à l'abri du gel. Le fait de placer le préparateur le plus près possible des points de puisage minimise les pertes d'énergie pour les tuyauteries que nous conseillons dans tous les cas d'isoler.
- Il est conseillé de placer l'ensemble chaudière/préparateur sur un socle pour faciliter le nettoyage du local.
- Ce document doit être visible à proximité du lieu d'installation.

Avertissements :

- Les opérations d'installation, de mise en service et d'entretien doivent être effectuées par un **technicien agréé**, dans le respect des règles de l'art et d'après ce document.

- L'entretien régulier de l'appareil est nécessaire pour garantir un fonctionnement fiable et sûr.

- Pour bénéficier de la garantie, aucune modification ne doit être effectuée sur le préparateur d'eau chaude sanitaire.

- Eau de chauffage et eau sanitaire ne doivent pas être en contact. Notamment, la circulation d'eau sanitaire ne doit pas être faite par l'échangeur.

2. DESCRIPTION

Les cuves en acier de qualité, sont revêtues intérieurement d'un émail vitrifié à 850°C de qualité alimentaire, qui protège la cuve de la corrosion.
La cuve est également protégée contre la corrosion par une anode en magnésium à contrôler **tous les deux ans et à remplacer le cas échéant** (se reporter au chapitre "Entretien" en page 8). L'échangeur de chaleur soudé dans la cuve est réalisé en tube lisse dont la surface, en contact avec l'eau sanitaire, est émaillée.

Les préparateurs MLS sont fortement isolés par une mousse de polyuréthane sans CFC, permettant de réduire au maximum les déperditions thermiques.
L'habillage extérieur est réalisé en tôle peinte.

Le préparateur est équipé en série d'un thermomètre.

2.1 Colisage

Désignation		**MLS 150/III**	**MLS 250/II**
Préparateur		BH 59	BH 9
OPTIONS	Anode à courant imposé	AM 7	AM 7
	Résistance électrique 2400 W	BH 58	BH 56

2.2 Dimensions principales

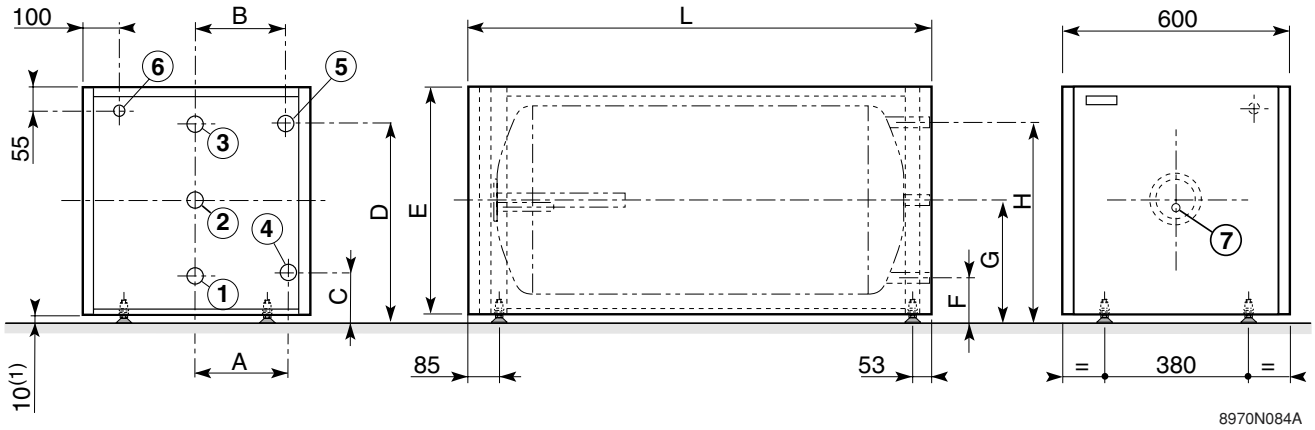

(1) Pieds réglables :
cote de base 10 mm,
réglage possible de 9 à 15 mm

Préparateur type	A	B	C	D	E	F	G	H	L
MLS 150/III	238	244	90	442	550	65	270	475	1030
MLS 250/II	258	250	121	515	600	105	310	515	1274

1 Entrée eau froide R 3/4"
2 Circulation R 3/4"
3 Sortie eau chaude sanitaire R 3/4"
4 Sortie échangeur R 3/4"
5 Entrée échangeur R 3/4"
6 Gaine
7 Doigt de gant

2.3 Caractéristiques techniques

Nota : sur les chaudières DE DIETRICH, la régulation limite d'origine la température du circuit primaire à 75°C (réglage possible de 50°C à 95°C).

Préparateur type		**MLS 150/III**	**MLS 250/II**
Circuit primaire (eau de chauffage)			
Température de service maximale	°C	90	90
Pression de service maximale	bar	12	12
Pression de sûreté maximale d'après W/TPW	bar	10	10
Capacité en eau du serpentin	l	5,9	7,2
Surface d'échange du serpentin	m^2	0,92	1,2
Circuit secondaire (eau sanitaire)			
Température de service maximale	°C	90	90
Pression de service maximale	bar	10	10
Pression de sûreté maximale d'après W/TPW	bar	6	6
Capacité en eau	l	150	250
Poids d'expédition	kg	100	130

3. INSTALLATION

3.1 Montage

Pour le montage de la chaudière sur le ballon, se reporter à la notice de montage livrée avec la chaudière.

3.2 Mise à niveau

La mise à niveau du ballon s'effectue à l'aide des 4 boulons d'égalisation H 10x20 (livrées dans le sachet notice) à visser sur le fond du ballon.

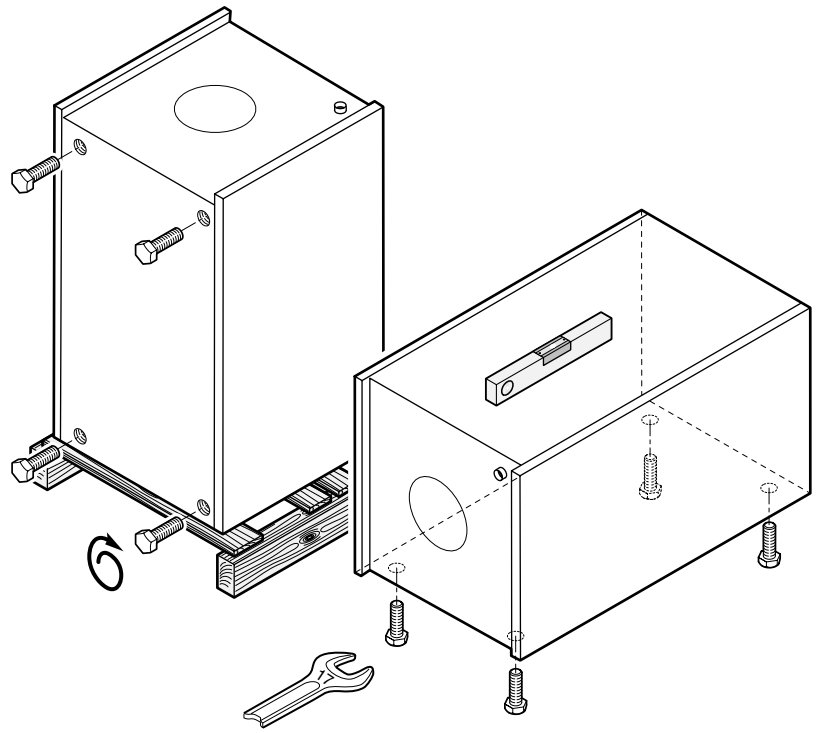

8199N199B

3.3 Raccordements hydrauliques du préparateur

L'installation doit être réalisée suivant la réglementation en vigueur, les règles de l'art et les recommandations contenues dans la présente notice.

Il ne doit exister entre la chaudière et les soupapes de sécurité, aucun organe d'obturation totale ou partielle (DTU - 65.11, § 4.22 - NF P 52-203).

Les installations de chauffage doivent être conçues et réalisées de manière à empêcher le retour des eaux du circuit chauffage et des produits qui y sont introduits, vers le réseau d'eau potable. Un disconnecteur doit être installé pour le remplissage du circuit chauffage suivant la réglementation en vigueur.

- Avant de procéder aux raccordements hydrauliques du circuit chauffage, il est indispensable de rincer les réseaux d'eau pour ne pas introduire de particules impropres qui risqueraient d'endommager certains organes (soupape de sécurité, pompes, clapets...).
- Veiller à isoler hydrauliquement les circuits primaire et secondaire par des vannes d'arrêt afin de faciliter les opérations d'entretien du préparateur.

  Elles permettent d'effectuer l'entretien du ballon et de ses organes sans vidanger toute l'installation. Elles permettent également d'isoler le préparateur lors de l'essai de pression d'étanchéité de l'installation si la pression d'épreuve est supérieure à la pression admissible par le préparateur.

3.4 Raccordement du circuit eau sanitaire

Les ballons d'eau chaude sanitaire peuvent fonctionner sous une pression de service maximale de 10 bar. En règle générale, ils fonctionnent sous 7 bar.

- Avant de procéder au raccordement du circuit eau sanitaire, il est indispensable de rincer les tuyauteries pour ne pas introduire de particules métalliques ou autres qui risqueraient d'endommager certains organes (groupe de sécurité, pompe de charge, clapets...).
- Le raccordement entre la soupape de sécurité et le ballon ne doit pas présenter d'organes de sectionnement. De plus, la conduite d'écoulement de la soupape de sécurité ne doit pas être obturée. Si la pression d'alimentation dépasse 5,5 bar un réducteur de pression devra être implanté en amont du préparateur. Il est conseillé d'implanter le réducteur de pression en aval du compteur d'eau de manière à avoir la même pression dans toutes les conduites.
- Prévoir une évacuation d'eau dans la chaufferie ainsi qu'un "entonnoir-siphon" pour le groupe de sécurité.
- Le raccordement à l'alimentation d'eau froide sera réalisé d'après le schéma **ci-après**. Les composants devront répondre aux normes et réglementation en vigueur dans le pays concerné.
  Un clapet de retenue est monté sur l'alimentation en eau froide.

Si la tuyauterie de distribution est en cuivre, un manchon en acier, en fonte ou en matière isolante doit être interposé entre la sortie d'eau chaude du ballon et cette tuyauterie afin d'éviter tout phénomène de corrosion au niveau du piquage.

Conformément aux règles de sécurité, il est obligatoire de monter une soupape de sécurité plombée sur l'entrée d'eau froide sanitaire du préparateur. Le tarage de cette soupape est de 7 bar. Néanmoins, les caractéristiques techniques de notre préparateur lui permettent de fonctionner, si nécessaire avec une soupape tarée à 10 bar. Dans tous les cas, nous préconisons les groupes de sécurité hydrauliques à membrane portant la marque NF.

Remarques :

- Le groupe de sécurité et son raccordement au préparateur doivent être au moins du même diamètre que la tubulure d'alimentation eau froide du circuit sanitaire du préparateur (minimum 3/4").
- Le tube d'évacuation du groupe de sécurité doit avoir une pente continue et suffisante et sa section doit être au moins égale à celle de l'orifice de sortie du groupe de sécurité (ceci pour éviter de freiner l'écoulement de l'eau en cas de surpression).
- Le niveau du groupe de sécurité doit être inférieur à celui de l'entrée d'eau froide pour permettre la vidange. Dans le cas contraire, prévoir un tube de vidange au point bas du préparateur (voir schéma).
- Pour assurer la disponibilité de l'eau chaude dès l'ouverture des robinets, une boucle de circulation entre les postes de puisage et la tubulure de recirculation du ballon peut être installée. Le tableau DIEMATIC-... permet de programmer le fonctionnement de la pompe de circulation aux périodes d'utilisation. Un clapet de retenue doit être prévu dans cette boucle.

9. Vanne d'arrêt
17. Vanne de vidange
24. Entrée primaire de l'échangeur du préparateur d'eau chaude sanitaire
25. Sortie primaire de l'échangeur du préparateur d'eau chaude sanitaire
27. Clapet anti-retour
28. Entrée eau froide
29. Réducteur de pression
30. Groupe de sécurité taré à 7 bar
- **a.** Arrivée eau froide intégrant un clapet anti-retour
- **b.** Raccordement à l'entrée eau froide du préparateur
- **c.** Robinet d'arrêt
- **d.** Soupape de sécurité et vidange manuelle
- **e.** Orifice de vidange

32. Pompe de bouclage eau chaude sanitaire (facultative)
54. Rupture de charge de type YA (règlement sanitaire)
56. Retour boucle de circulation
57. Sortie eau chaude sanitaire

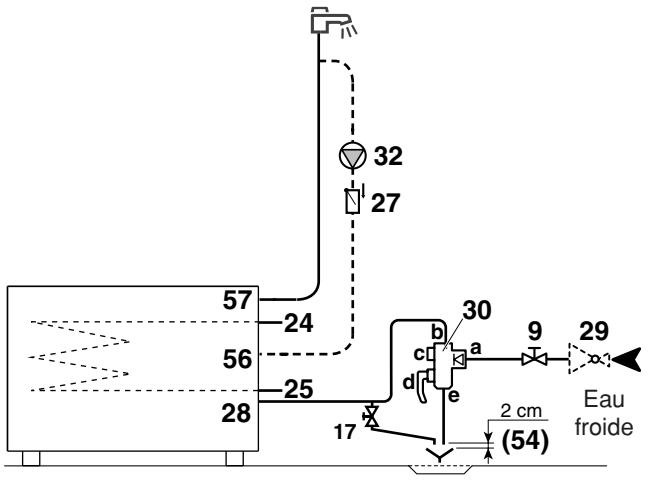

8970N062

4. MISE EN SERVICE

● Rincer le cas échéant le circuit sanitaire (notamment en cas de remise en route) et remplir le préparateur par le tube d'entrée eau froide sanitaire.

● Dégazer le circuit secondaire (préparateur et réseau de distribution) afin d'éviter le bruit provoqué par l'air emprisonné se déplaçant lors du réchauffage et des soutirages. Pour cela, le remplir complètement d'eau, en laissant un robinet d'eau chaude ouvert ; ne refermer ce robinet que lorsque l'écoulement s'effectue régulièrement et sans bruit de tuyauterie.
Dégazer ensuite successivement toutes les tuyauteries d'eau chaude en ouvrant les robinets correspondants.

● Dégazer le circuit de l'échangeur du préparateur par le purgeur prévu à cet effet.

● Vérifier les organes de sécurité (soupape ou groupe de sécurité en particulier) en se reportant à la notice fournie avec le composant.



Pendant le réchauffage de l'eau sanitaire, une certaine quantité d'eau peut s'échapper par la soupape ou le groupe de sécurité par suite de la dilatation de l'eau contenue dans le ballon.
Il n'y a pas lieu de s'inquiéter de ce phénomène absolument normal, qui ne doit en aucun cas être entravé.

5. ENTRETIEN ET VERIFICATIONS PERIODIQUES

● **Soupape ou groupe de sécurité :**

IMPORTANT : Le groupe de sécurité doit être manoeuvré périodiquement (au moins 1 fois par mois). Pour cela, placer le groupe de sécurité en position de vidange. Cette manoeuvre permet d'évacuer d'éventuels dépôts pouvant à la longue obstruer la soupape du groupe de sécurité. **Le non respect de cette règle d'entretien peut entraîner une détérioration de la cuve du ballon** (voir notice jointe au groupe de sécurité).

● **Détartrage :**
dans les régions à eau calcaire, il est conseillé de demander à l'installateur d'effectuer annuellement un **détartrage** de l'échangeur du préparateur afin d'en préserver les performances.

● **Anode en magnésium** :
l'anode en magnésium doit être vérifiée au moins tous les 2 ans. A partir de la première vérification et compte tenu de l'usure de l'anode, il faut déterminer la périodicité des contrôles suivants.
L'anode peut être contrôlée selon l'une des deux méthodes suivantes :

- Contrôle visuel :
L'anode doit être remplacée si son diamètre est inférieur à 15 mm (diamètre initial = 33 mm).

- Contrôle par mesure :
  - débrancher le fil de masse de l'anode
  - mesurer le courant entre la cuve et l'anode ; si le courant mesuré est inférieur à 0,1 mA, l'anode est à remplacer.

Si l'anode doit être remplacée, procéder comme indiqué ci-dessous.

● L'habillage du ballon peut être nettoyé à l'eau savonneuse.

Opérations à effectuer pour le détartrage, le contrôle visuel ou le remplacement de l'anode magnésium

● Couper l'arrivée d'eau froide sanitaire et vidanger le préparateur. Pour effectuer la vidange par le groupe de sécurité, mettre le groupe en position vidange et ouvrir un robinet d'eau chaude pour permettre une entrée d'air.

● Déposer le panneau avant et les sondes.

● Déposer le tampon (clé de 13 mm).

● Remplacer l'anode s'il y a lieu.

● Enlever le tartre déposé sous forme de boues ou de lamelles dans le fond du réservoir.
L'échangeur devra être détartré afin de garantir ses performances.

● Remonter le tampon de visite en veillant à placer le doigt de gant du tampon en bas et remplacer le joint :
- positionner le joint à lèvres dans l'orifice de visite en veillant à placer la languette de ce dernier à l'extérieur du préparateur.
- positionner le jonc autour du joint en veillant à placer la languette au-dessus du jonc.
- fixer le tampon, doigt de gant situé en bas, sur la bride à l'aide des 6 écrous en serrant uniformément en croix.

Le serrage des écrous du tampon de visite ne doit pas être exagéré : 8 Nm ± 1 : utiliser pour cela une clé dynamométrique.
Nota : on obtient approximativement 6 Nm en tenant la clé à pipe par le petit levier.

● Vérifier l'étanchéité du préparateur après remontage.

● Effectuer la mise en service d'après les indications du chapitre 4.

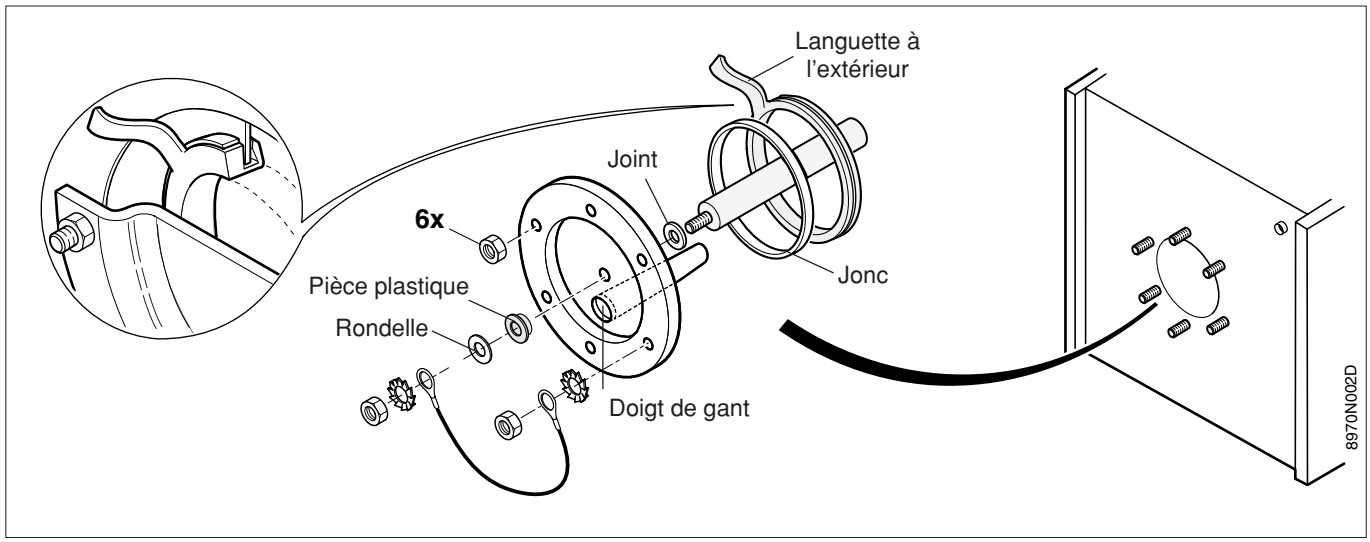

6. FICHE DE MAINTENANCE

N°	DATE	CONTRÔLES EFFECTUES	OBSERVATIONS	INTERVENANT	VISA
1					
2					
3					
4					
5					
6					
7					
8					
9					
10					
11					
12					
13					
14					
15					

7. VUES ÉCLATÉES ET LISTE DES PIÈCES DE RECHANGE

Pièces de rechange
Ersatzteile

MLS 150/II - MLS 250/II
MLS 150/III

Remarque : pour commande une pièce de rechange, il est **indispensable d'indiquer le nupéro de code figurant dans la liste**, en face du repère de la pièce désirée.
Anmerkung : *bei Bestellung der Ersatzteile ist es* ***unbedingt nötig die Artikel-Nr.*** *des gewünschten Ersatzteils anzugeben.*

Ballon
Speicher

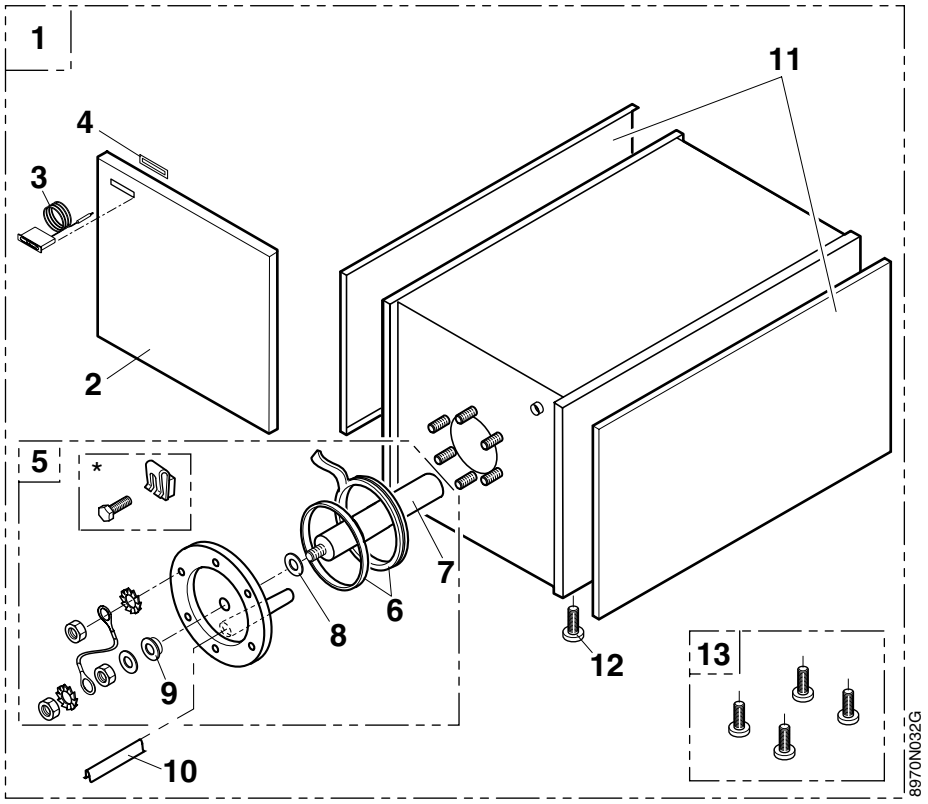

* Version avant 06/02
Ausführung vor 06/02

Anode à courant imposé
Fremdstromanode

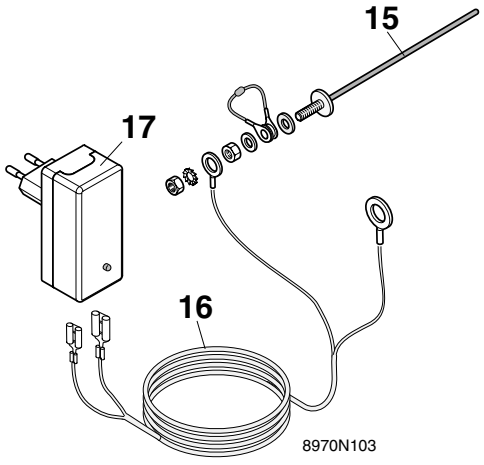

ADD10H

Kit de liaison : GT/GTM/GTU110 et GT/GTM 2104 - 2105 colis BH 46 (version avant 06/97)

Verbindungssatz mit GT/GTM/GTU110 und GT/GTM 2104 -2105 Liefereinheit BH 46 (Ausführung vor 06/97)

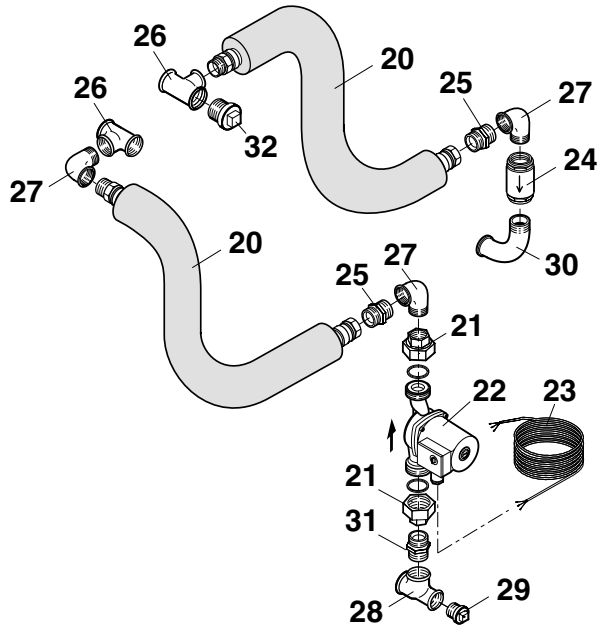

Kit de liaison : GT/GTM/GTU110 et GT/GTM 2104 - 2105 colis BH 46 (version de 06/97 à 03/01)

Verbindungssatz mit GT/GTM/GTU110 und GT/GTM 2104 -2105 Liefereinheit BH 46 (Ausführung von 06/97 bis 03/01)

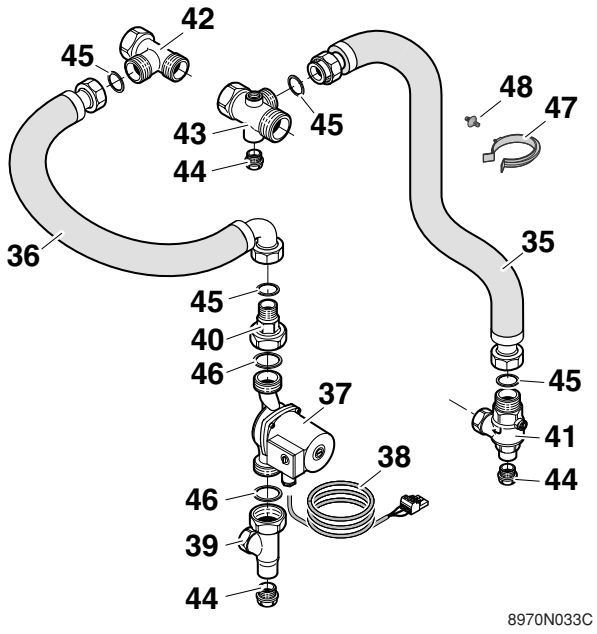

Kit de liaison : GT/GTM/GTU110 et GT/GTM 2104 - 2105 colis BH 46 (version après 03/01)

Verbindungssatz mit GT/GTM/GTU110 und GT/GTM 2104 -2105 Liefereinheit BH 46 (Ausführung nach 03/01)

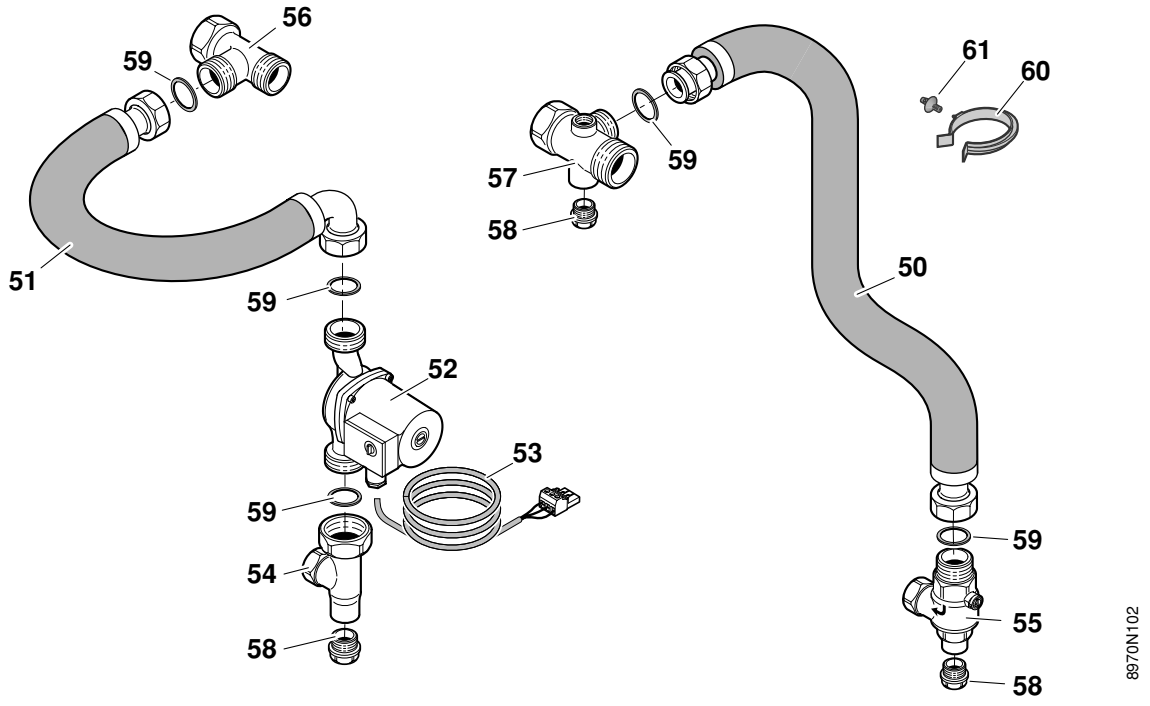

Résistance électrique
Elektroheizstab

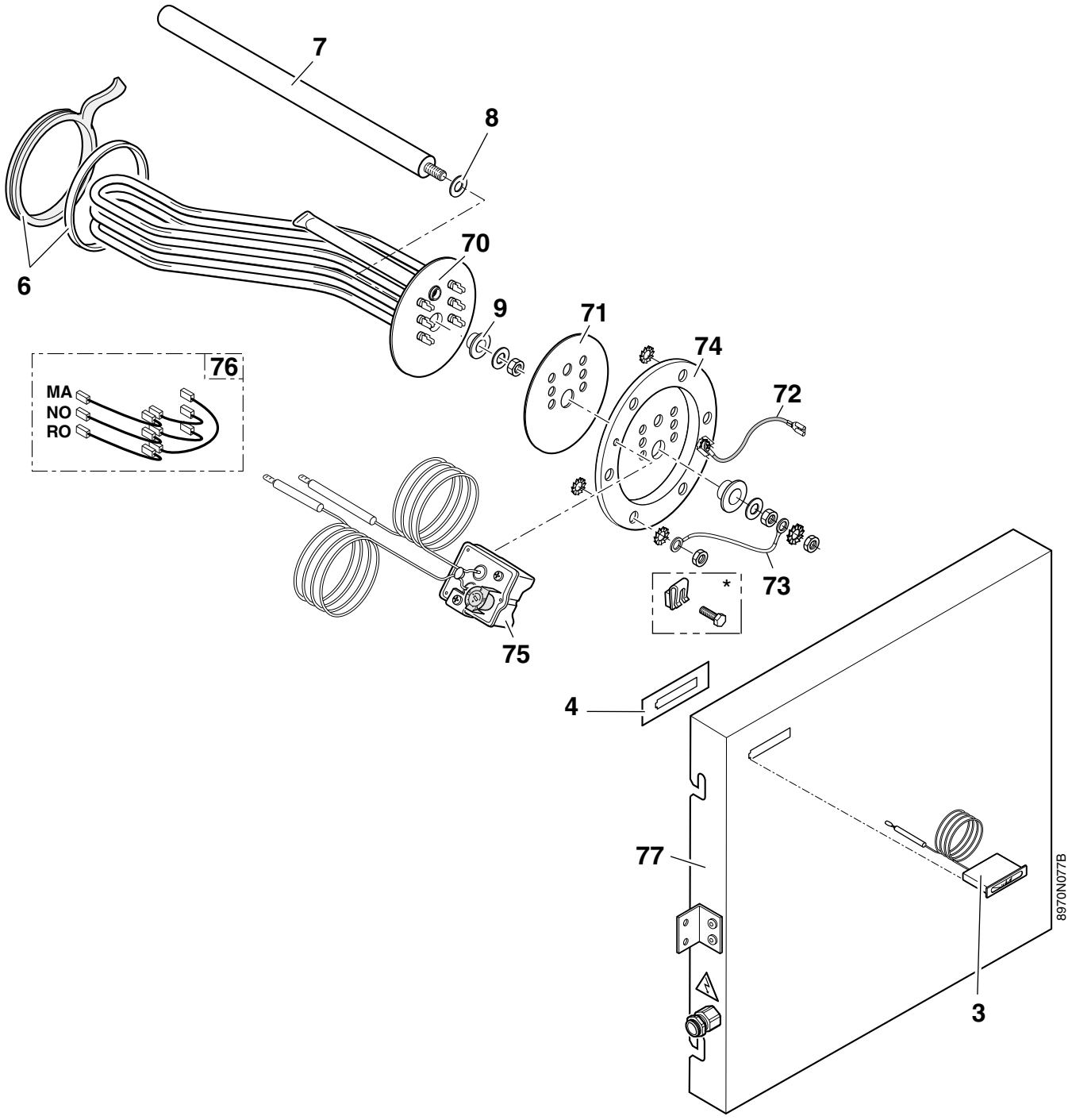

* Version avant 06/02
Ausführung vor 06/02

Rep. *Ref.*	Code n° *Artikel Nr.*	DÉSIGNATION *BEZEICHNUNG*
		BALLON ***SPEICHER***
1	8970-9164	Ballon complet MLS 150/III *Speicher komplett MLS 150/III*
1	8970-9162	Ballon complet MLS 150/II *Speicher komplett MLS 150/II*
1	8970-9170	Ballon complet MLS 250/II *Speicher komplett MLS 250/II*
2	8375-7770	Colis panneau avant ivoire - H.600 *Kolli Speichervorderwand elfenbeinfarbig - H.600*
2	8970-7755	Colis panneau avant gris - H.600 *Kolli Speichervorderwand grau - H.600*
2	8970-8505	Colis panneau avant anthr. - H.550 *Kolli Speichervorderwand grau - H.550*
3	9536-5151	Thermomètre *Thermometer*
4	9503-7104	Entretoise thermomètre *Thermometer-Zwischenstück*
5	8970-5500	Tampon + anode + joint MLS 150/II/III *Reinigungsdeckel + Anode + Dichtung MLS 150/II/III*
5	8970-5504	Tampon + anode + joint MLS 250/II *Reinigungsdeckel + Anode + Dichtung MLS 250/II*
6	8970-5505	Kit joint 9 mm + jonc *Satz Dichtung 9 mm + Sprengring*
7	8970-8901	Anode complète ø 33, Lg 330 MLS 150/II/III *Anode komplett ø 33, Lg. 330 MLS 150/II/III*
7	8960-8950	Anode complète MLS 250/II *Anode komplett MLS 250/II*
8	9501-4035	Joint pour anode ø 25 x 8,5 x 2 *Anode-Dichtung ø 25 x 8,5 x 2*
9	9497-4525	Entretoise nylon pour anode *Kunststoff-Zwischenstück*
10	9536-5613	Ressort de contact pour doigt de gant *Kontaktfeder für Tauchhülse*
11	8970-8912	Jeu de 2 plaques latérales ivoire MLS 150/II - H.602 *2 Zierplatten elfenbeinfarbig MLS 150/II - H.602*
11	8970-8917	Jeu de 2 plaques latérales ivoire MLS 250/II - H.602 *2 Zierplatten elfenbeinfarbig MLS 250/II - H.602*
11	8970-5512	Jeu de 2 plaques latérales ivoire MLS 150/III - H.550 *2-Zierplatten elfenbeinfarbig MLS 150/III - H.550*
12	9561-0593	Pieds de réglage *Verstellbare Füße*
13	8970-5516	Ensemble 4 pieds *4 verstellbare Füße*
		Anode à courant imposé (option) ***Fremdstromanode (auf Wunsch lieferbar)***
15	9752-5500	Anode à courant imposé Lg 400 *Fremdstromanode Lg. 400*
16	9752-5060	Câble 3,5 m pour anode à courant imposé *Anschlußkabel 3,5 m für Fremdstromanode*
17	9510-6090	Transformateur pour anode à courant imposé *Trafo für Fremdstromanode*
		Kit de liaison chaudière/ballon (colis BH 46 avant 06/97) ***Verbindungssatz Kessel/Speicher*** *(Kolli BH 46 vor 06/97)*
20	9499-4116	Flexible calorifugé 3/4" *Flexibler Schlauch isoliert 3/4"*
21	9513-2273	Jeu de manchons unions 3/4" *Satz Verschraubungen 3/4"*
22	9513-2257	Circulateur "RS 25/65R 1300" *Pumpe "RS 25/65R 1300"*
22	9513-2263	Circulateur "GRUNDFOSS" *Pumpe "GRUNDFOSS"*
23	8438-4900	Circuit électrique pompe de charge *Pumpenverkabelung*
24	9491-4285	Clapet anti-retour 3/4" *Rückschlagklappe 3/4"*
25	9786-9051	Union RUMS *Muffe-metallich dichtend*
26	9492-8139	Té 1"1/4 *T-Stück 1"1/4*
27	9492-0241	Coude 3/4" *Winkel 3/4"*

Rep. *Ref.*	Code n° *Artikel Nr.*	DÉSIGNATION *BEZEICHNUNG*
28	9492-8080	Té 3/4"-1/2" *T-Stück 3/4"-1/2"*
29	9495-0110	Bouchon plein 1/2" *Stopfen 1/2"*
30	9492-0207	Courbe 3/4" noir *Schwarzer Bogen 90°*
31	9494-6145	Mamelon 3/4" *Doppelnippel 3/4"*
32	9506-7143	Bouchon plein 1"1/4 *Stopfen 1"1/4*
		Kit de liaison chaudière/ballon (colis BH 46 de 06/97 à 03/01) ***Verbindungssatz Kessel/Speicher*** *(Kolli BH 46 von 06/97bis 03/01)*
35	9499-4121	Flexible calorifugé 3/4" (lg 1180 mm) *Isoliertes flexibles Rohr 3/4" (lg 1180 mm)*
36	9499-4123	Flexible coudé calorifugé 3/4" (lg 1200 mm) *Isoliertes flexibles Winkelrohr (Lg 1120 mm)*
37	9513-2263	Circulateur "RS 25/65R 1300" *Pumpe "RS 25/65R 1300"*
38	8970-4902	Circuit électrique pompe de charge *Pumpenverkabelung*
39	9491-4401	Té avec écrou 1"1/2 - 3/4" *T-Stück mit Mutter 1"1/2 - 3/4"*
40	9491-4402	Raccord 2 pièces 1"1/2 - 1" *Verschraubung 1"1/2 - 1"*
41	9491-4292	Clapet équerre antithermosiphon 1" - 3/4" *Winkel-Rückschlagklappe 1" - 3/4"*
42	9491-4403	Té 1"1/4 *T-Stück 1"1/4*
43	9491-4404	Té 1"1/4 avec piquage 1/2" *T-Stück 1"1/4 mit reduziertem Anschlußstutzen 1/2"*
44	9495-0113	Bouchon plein 1/2" *Stopfen 1/2"*
45	9501-3064	Joint ø 44 x 32 (1"1/2) *Dichtung ø 44 x 32 (1"1/2)*
46	9501-3062	Joint ø 30 x 21 (3/4") *Dichtung ø 30 x 21 (3/4")*
47	9786-8212	Support de flexible *Schlauchhalterung*
48	9497-4529	Entretoise à pressionner *Abstandstück*
		Kit de liaison chaudière/ballon (colis BH 46 après 03/01) ***Verbindungssatz Kessel/Speicher*** *(Kolli BH 46 nach 03/01)*
50	9499-4121	Flexible calorifugé 3/4" (lg 1180 mm) *Isoliertes flexibles Rohr 3/4" (Lg 1180 mm)*
51	9499-4123	Flexible coudé calorifugé 3/4" (lg 1200 mm) *Isoliertes flexibles Winkelrohr (Lg 1200 mm)*
52	9513-2252	Circulateur "UPS 15-50" *Pumpe "*UPS 15-50*"*
53	8970-4902	Circuit électrique pompe de charge *Pumpenverkabelung*
54	9491-4417	Coude 90° 1" - 3/4" *Winckel 90° 1" - 3/4"*
55	9491-4292	Clapet équerre antithermosiphon 1" - 3/4" *Winkel-Rückschlagklappe 1" - 3/4"*
56	9491-4403	Té 1"1/4 *T-Stück 1"1/4*
57	9491-4404	Té 1"1/4 avec piquage 1/2" *T-Stück 1"1/4 mit reduziertem Anschlußstutzen 1/2"*
58	9495-0113	Bouchon plein 1/2" *Stopfen 1/2"*
59	9501-3062	Joint ø 30 x 21 (3/4") *Dichtung ø 30 x 21 (3/4")*
60	9786-8212	Support de flexible *Schlauchhalterung*
61	9497-4529	Entretoise à pressionner *Abstandstück*

Rep. *Ref.*	Code n° *Artikel Nr.*	DÉSIGNATION *BEZEICHNUNG*	Rep. *Ref.*	Code n° *Artikel Nr.*	DÉSIGNATION *BEZEICHNUNG*
		Kit résistance électrique (option) ***Satz Elektroheizstab (auf Wunsch lieferbar)***			
70	8970-5507	Elément chauffant 2400 W complet *Elektroheizschlange 2400 W komplett*			
71	8970-8502	Entretoise diélectrique complète *Zwischenstück komplett*			
72	8970-4903	Fil mise à la masse *Massekabel*			
73	8970-5509	Mise à la masse *Erdung*			
74	8970-5510	Bride de serrage complète *Befestigungsflansch komplett*			
75	9536-3327	Thermostat *Thermostat*			
76	8964-4901	Câblage de la résistance *Elektroheizstab-Verdrahtung*			
77	8970-0642	Panneau avant H.600 pour MLS 150/II et MLS 250/II *Speichervorderwand H.600 für MLS 150/II und MLS 250/II*			
77	8970-0649	Panneau avant H.550 pour MLS 150/III *Speichervorderwand H.550 für MLS 150/III*			

GARANTIE

Vous venez d'acquérir un appareil DE DIETRICH et nous vous remercions de la confiance que vous nous avez ainsi témoignée.

Nous nous permettons d'attirer votre attention sur le fait que votre appareil gardera d'autant plus ses qualités premières qu'il sera vérifié et entretenu régulièrement.

Votre installateur et tout le réseau DE DIETRICH restent bien entendu à votre disposition.

Conditions de garantie

Votre appareil bénéficie d'une garantie contractuelle contre tout vice de fabrication à compter de sa date d'achat mentionnée sur la facture de l'installateur.

La durée de notre garantie est mentionnée dans notre catalogue tarif.

Notre responsabilité en qualité de fabricant ne saurait être engagée au titre d'une mauvaise utilisation de l'appareil, d'un défaut ou d'insuffisance d'entretien de celui-ci, ou de l'installation de l'appareil (il vous appartient à cet égard de veiller à ce que cette dernière soit réalisée par un installateur professionnel).

Nous ne saurions en particulier être tenus pour responsables des dégâts matériels, pertes immatérielles ou accidents corporels consécutifs à une installation non conforme :

- aux dispositions légales et réglementaires ou imposées par les autorités locales
- aux dispositions nationales, voire locales et particulières régissant l'installation
- à nos notices et prescriptions d'installation, en particulier pour ce qui concerne l'entretien régulier des appareils
- aux règles de l'art

Notre garantie est limitée à l'échange ou la réparation des seules pièces reconnues défectueuses par nos services techniques à l'exclusion des frais de main d'œuvre, de déplacement et de transport.

Notre garantie ne couvre pas le remplacement ou la réparation de pièces par suite notamment d'une usure normale, d'une mauvaise utilisation, d'interventions de tiers non qualifiés, d'un défaut ou d'insuffisance de surveillance ou d'entretien, d'une alimentation électrique non conforme et d'une utilisation d'un combustible inapproprié ou de mauvaise qualité.

Les sous-ensembles, tels que moteurs, pompes, vannes électriques, etc…, ne sont garantis que s'ils n'ont jamais été démontés.

France

Les dispositions qui précèdent ne sont pas exclusives du bénéfice au profit de l'acheteur de la garantie légale stipulée aux articles 1641 à 1648 du Code Civil.

Belgique

Les dispositions qui précèdent concernant la garantie contractuelle ne sont pas exclusives du bénéfice le cas échéant au profit de l'acheteur des dispositions légales applicables en Belgique en matière de vices cachés.

Autres pays

Les dispositions qui précèdent ne sont pas exclusives du bénéfice le cas échéant au profit de l'acheteur des dispositions légales applicables en matière de vices cachés dans le pays de l'acheteur.

CERTIFICAT DE GARANTIE

Date d'achat : .....

Cachet du revendeur :

Nom et adresse de l'acquéreur : .....

.....

.....

.....

.....

.....

Tél. : .....

Informations concernant l'appareil (à relever sur la plaquette signalétique) :

Modèle : .....

Numéro de série : .....

De Dietrich info service
N° Indigo 0 825 120 520
0,15 € TTC/MN

DE DIETRICH THERMIQUE S.A.S.



www.dedietrich.com

Direction des Ventes France
57, rue de la Gare
F- 67580 MERTZWILLER
(+33) 03 88 80 27 00
(+33) 03 88 80 27 99

DE DIETRICH HEIZTECHNIK

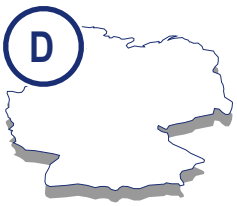

www.dedietrich.com

Rheiner Strasse 151
D- 48282 EMSDETTEN
0 25 72 / 23-5
0 25 72 / 23-102
info@dedietrich.de

VAN MARCKE

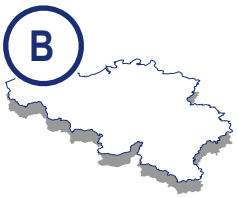

www.vanmarcke.be

Weggevoedenlaan 5
B- 8500 KORTRIJK
056/23 75 11

VESCAL S.A.



www.chauffer.ch / www.heizen.ch

Z.I de la Veyre, St-Légier
1800 VEVEY 1
021 943 02 22
021 943 02 33

NEUBERG S.A.



www.dedietrich.com

39 rue Jacques Stas
L- 2010 LUXEMBOURG
02 401 401

DE DIETRICH HEIZTECHNIK

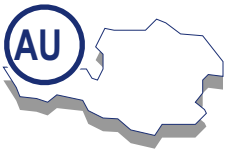

www.dedietrich.com

Am Concorde Park 1 - B 4 / 28
A-2320 SCHWECHAT / WIEN
01 / 706 40 60-0
01 / 706 40 60-99
office@dedietrich.at

La société De Dietrich Thermique SAS ayant le souci de la qualité de ses produits, cherche en permanence à les améliorer. Elle se réserve donc le droit, à tout moment de modifier les caractéristiques indiquées dans ce document



De Dietrich

DE DIETRICH THERMIQUE
57, rue de la Gare F- 67580 MERTZWILLER - BP 30
www.dedietrich.com

AD001X - 09.2005