ASKOMA

ASKOSTAT IP 54

1 187.1M

RAK774.4/…

Nicht temperatur-kompensiert

Elektromechanischer Sicherheitstemperaturbegrenzer

- **in Schutzgehäuse, für Abgasleitungen**
- **Tauchhülse im Lieferumfang enthalten**



CE DVE

Registriert unter DM/066 622

Elektromechanischer Sicherheitstemperaturbegrenzer nach EN 14597, bruchsicher

Anwendung

Für den Einsatz in mit Brennstoffen wie Heizöl und Gas betriebenen Heizanlagen, zur Absicherung der Abgasleitungen für Anlagen mit niedrigen Abgastemperaturen.

Merkmale

- Bruch- bzw. eigensichere Ausführung, Kapillarrohrbruch führt zum Öffnen des Kontaktes 11-12
- Nennwert irreversibel einstellbar von höhere auf niedrigere Temperatur
- Bei Erreichen der Sollwerttemperatur schaltet das Schaltwerk um und bleibt in dieser Stellung verriegelt
- Entriegelung erfolgt manuell und ist erst nach Abkühlung des Fühlrohrs um ca. 20 K möglich
- Einpoliger Mikroschalter mit UM-Schalter
- Korrosionsschutz des Fühlrohrs mittels Tauchhülse für den Einsatz in aggressiven Medien wie z. B. Abgase
- Zeitkonstante des Fühlrohrs nach EN 14597
- Wirkungsweise: Typ 2 BDFHKL, EN 14597

Typenübersicht

Typ	*Bestell-Nr.*	*Bereich [°C]*	*Max. Fühlrohr-temperatur [°C]*	*Innen -∅ Abgasrohr*
RAK774.4/3715M	011-4803.10	120/100/80	230	min. 75mm
RAK774.4/3720M	011-4804.10	160/140/120	240	min. 75mm
RAK774.4/3797M	011-4805.10	200/180/160	250	min. 75mm

Technische Daten

Schalterdaten	Schaltleistung nach VDE 0631	
	- Nennspannungsbereich	40...250 V~
	- Nennstrombereich I (I_M)	0.5…10(6) A
	Lebensdauer bei Nennlast	min. 15‘000 Schaltungen
	Schutzklasse	I nach VDE 0631
	Schutzart	IP66 nach EN 60529
Anwendungsbereich	Einstellbare Ausschalttemperatur ϑ_{off}	siehe „Typenübersicht“
	Umgebungstemperatur am Gehäuse	max. 70 °C (T70)
	Umgebungstemperatur bei Lagerung und Transport	-25...+75 °C
Eichung	Eichtoleranz	(0-12) K
	Geeicht für Umgebungstemperatur am Schaltwerk und Kapillarrohr	23 ± 2 °C (Tu23 nach EN 14597)
Ausführung	Schaltwerkträger (Basisisolation)	Keramik
	Kapillarrohr	Edelstahl
	Fühlrohr	Kupfer
	Membrandose	Edelstahl
	Gehäusesockel	Polyamid verstärkt (PA), temperaturbeständig bis 120 °C
	Gehäusedeckel	Polycarbonat (PC), temperaturbeständig bis 120 °C

Tauchhülse Tauchlänge R	75 mm
Elektrischer Anschluss	Schraubklemmen
Schutzleiteranschluss	Schraubklemmen
Kabelverschraubung	M20
Gewicht ohne Verpackung und Tauchhülse	ca. 255 gr.

Sortiment

Die Standardausführungen können mit entsprechendem Zubehör für verschiedene Anwendungen / Montagearten verwendet werden (Zubehörteile müssen separat bestellt werden).

Zubehör	*Bestell-Nr.*
• Bügel gebogen, zur Montage des Schutzgehäuses	005-0412
• Signalleuchte mit Klemmenanschluss (optische Stellungs- / Störanzeige)	005-0589

Schaltschema

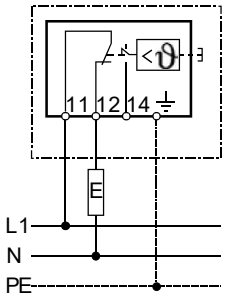

Massbild / Montageart

- auf Dichtungsstopfen (Standardausführung)

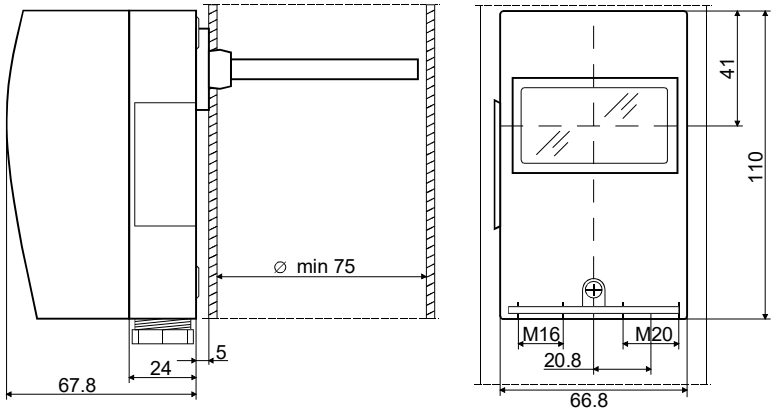

- direkte Wandmontage

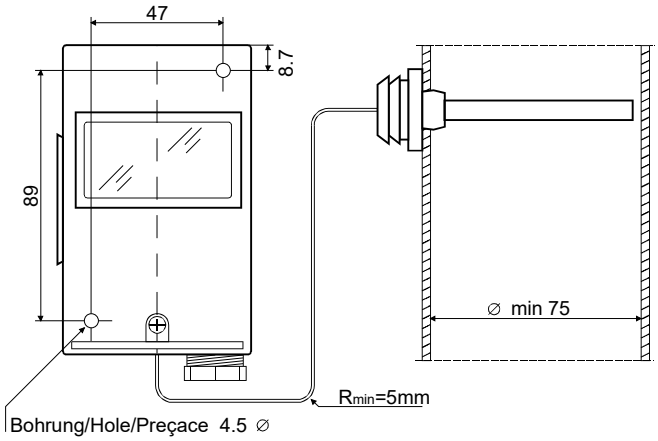

Sockel	005-1054
Deckel	005-0551.3
Dichtungs-stopfen	005-0559

- auf Bügel (Zubehörteil)

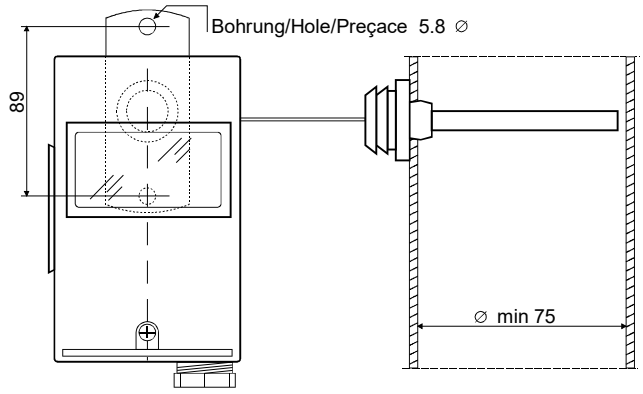

Bügel gebogen	005-0412