meier tobler

Chaudière à mazout à condensation OSCR-S 18-30

De fonctionnement modulant et à la pointe de la technologie, la popularité de la série des chaudières à mazout à condensation OSCR d'Oertli reste intacte depuis sa commercialisation. Ayant fait ses preuves des milliers de fois dans des maisons individuelles, petits immeubles ou bâtiments industriels, les modèles Oertli OSCR convainquent par leur fiabilité, leur fonctionnement économique ainsi que leur utilisation aisée et confortable.

Chaudière à condensation à mazout à condensation et à modulation entièrement automatique totalement assemblée et prête à être raccordée pour un fonctionnement en fonction ou indépendantde l'air ambiant. Plage de modulation à partir de 59 % de la puissance. Échangeur de chaleur en acier inoxydable de haute qualité, chaudière avec pompe de chaudière intégrée à vitesse de rotation variable. Brûleur de type linteau avec ventilateur à vitesse de rotation contrôlée pour la régulation du volume d'air et pompe à mazout à fréquence contrôlée pour le dosage de la quantité de mazout. Capteur de température d'échappement et de pression intégré avec fonction de sécurité, vanne de sécurité intégrée avec purgeur rapide automatique et vidange. Avec régulation OEtroCom-3 intégrée pour la commande d'1 circuit primaire (circuit de chaudière), d'1 circuit de chauffage horizontal ou d'1 circuit mélangeur, d'1 circuit mélangeur et d'une charge de chauffe-eau. Grâce à l'extension du module, 1 circuit mélangeur et 1 circuit direct peuvent également être contrôlés par cellule. Une sonde d'ambiance et une télécommande OEtroSmart peuvent être raccordées à chaque circuit de chauffage.

Les principaux atouts

- Convient pour types de mazout B10-B100, pauvre en soufre et de qualité Euro
- Confort parfait grâce à une option de commande par accès à Internet via smartphone
- Chaudière préréglée et testée à chaud
- Surface réduite au sol
- Conçue en acier inox de qualité supérieure
- Capteurs de température des fumées et de pression intégrée avec fonction de sécurité
- Brûleur à fonctionnement modulant
- Pompe de chaudière à régulation de vitesse



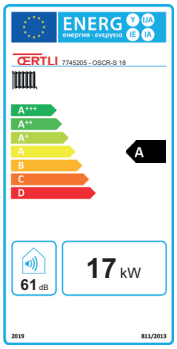

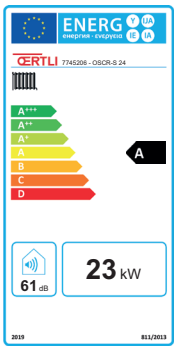

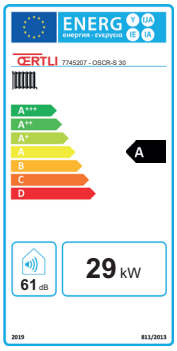

VKF AEAI

ŒRTLI

Données techniques

Oertli OSCR-S 18-30

Caractéristiques techniques selon EN14511				
N° art.		50404.200	50404.201	50404.202
Type		OSCR-S 18	OSCR-S 24	OSCR-S 30
Efficacité énergétique		A	A	A
Plage de puissance	kW	10.4 - 17.6	13.9 - 23.5	17.4 - 29.4
Puissance thermique nominale 50/30°C	kW	10.6 - 18.0	14.1 - 24.0	17.6 - 30.0
Débit mazout	kg/h	0.9 - 1.5	1.2 - 2.0	1.5 - 2.5
Plage de modulation	%	59 - 100	59-100	59-100
Rendement annuel Hi 40/30°C	%	105,30	105,10	104,60
Niveau de puissance acoustique Lw	dB(A)	58	63	59
Temp. de service max.	°C	85	85	85
Pression de service max. admise	bar	3	3	3
Résistance côté eau ΔT 20K	mbar	16	29.8	46.5
Temp. des fumées à 50/30°C	°C	< 45	< 45	< 50
Contenance en eau	l	47	47	58
Dimensions H x l x P	mm	1130 / 600 / 685	1130 / 600 / 685	1200 / 600 / 685
Poids	kg	117	117	135
N° homologation AEAI		24502	24502	24502
Données électriques				
Tension d'alimentation	V,Hz/A	230 V / 50 Hz, 6A	230 V / 50 Hz, 6A	230 V / 50 Hz, 6A
Puissance absorbée à pleine charge	W	272	272	272

meier tobler

Données techniques

Diagramme des performances

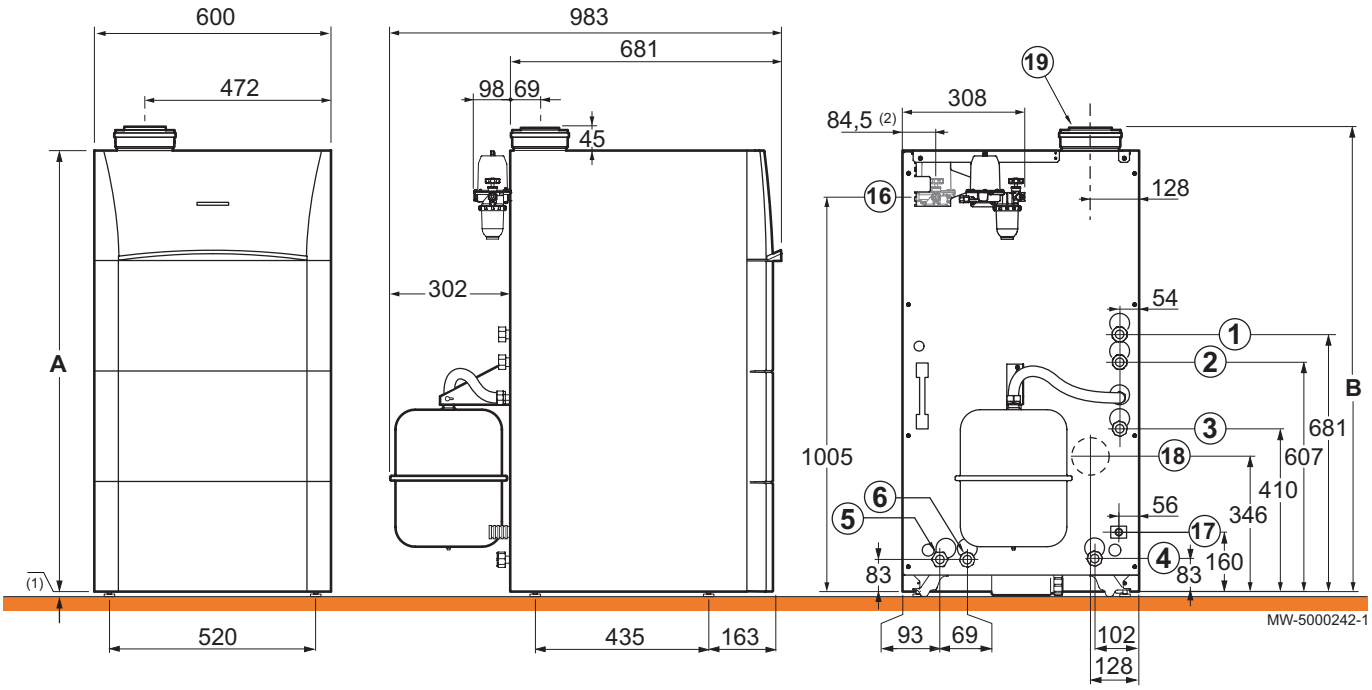

1 Départ chauffage circuit direct (G1)
2 Retour chauffage circuit direct (G1)
3 Départ primaire préparateur eau chaude sanitaire indépendant (option) (G3/4)
4 Retour primaire préparateur eau chaude sanitaire indépendant (option) (G3/4)
5 Départ chauffage circuit vanne mélangeuse (option) (G1)
6 Retour chauffage circuit vanne mélangeuse (option) (G1)
16 Alimentation fioul (G3/8)
17 Tube d'évacuation des condensats (diamètre extérieur: 25 mm)
18 Sortie fumées basse (diamètre: 80 mm)
19 Raccordement air/fumées concentrique (diamètre: 80/125 mm)
(1) Pieds réglables (0 à 20 mm)
(2) En cas de montage du filtre fioul avec désaérateur à l'intérieur de l'habillage

Modèles	OSCR-S 18	OSCR-S 24	OSCR-S 30
A (mm)	1130	1130	1200
B (mm)	1175	1175	1245

meier tobler

Meier Tobler SA
Chemin de la Veyre-d'En-Haut B6
1806 St-Légier-La Chiésaz
T 021 943 02 22, meiertobler.ch

Conseils spécialisés 0848 800 008
eshop.meiertobler.ch