meier tobler

Oertli Öl-Brennwertkessel OSCR-S 18-30

Die technologisch führende Baureihe der modulierenden Ölbrennwertkessel OSCR von Oertli erfreut sich seit ihrer Markteinführung ungebrochen grösster Beliebtheit. Tausendfach in Einfamilien-, kleineren Mehrfamilienhäusern und Gewerbeliegenschaften eingesetzt, steht Oertli OCSR für höchste Zuverlässigkeit, sparsamen Betrieb und einfache, komfortable Bedienung.

Vollautomatisch modulierender und kondensierender Öl-Brennwertkessel komplett zusammengebaut und anschlussfertig für raumluftabhängigen oder raumluft-unabhängigen Betrieb. Modulationsbereich ab 59 % Leistung. Wärmetauscher aus hochwertigem Edelstahl, Kessel mit intergrierter, drehzahlregulierter Kesselpumpe. Brenner in Sturzausführung mit drehzahl-gesteuertem Gebläse zur Regulierung der Luftmenge und frequenzgesteuerte Ölpumpe für die Ölmengendo-sierung. Integrierter Abgastemperatur- und Wasser-drucksensor mit Sicherheitsfunktion, eingebautes Sicherheitsventil mit automatischem Schnellentlüfter und Entleerung. Inklusive eingebauter OEtroCom-3 Regulierung zur Ansteuerung von 1 Primärkreis (Kesselkreis), 1 gleitendem Heizkreis oder Mischerkreis, 1 Mischerkreis und 1 Wasserwärmerladung. Durch Modulerweiterung kann pro Schaltfeld zusätzlich 1 Mischerkreis und 1 Direktkreis gesteuert werden. Raumfühler und Fernbedienung OEtroSmart können an jeden Heizkreis angeschlossen werden.

Die wichtigsten Systemvorteile

- Für Heizöle B10-B100, schwefelarm und Euro- Qualität geeignet
- Perfekter Komfort dank optionaler Interneteinbindung
- Ansteuerung mit Smartphone möglich
- Kessel warm geprüft und voreingestellt
- Kleine Stellfläche
- Aus hochwertigem Edelstahl gefertigt
- Integrierter Abgastemperatur - und Wasserdrucksensor mit Sicherheitsfunktion
- Modulierender Brennerbetrieb
- Drehzahlregulierte Kesselpumpe



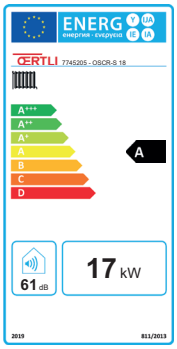

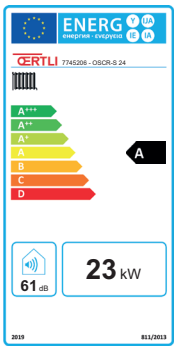

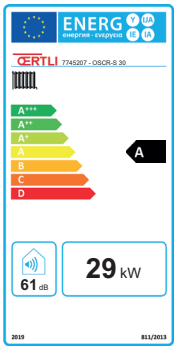

VKF AEAI

ŒRTLI

Technische Daten

Oertli OSCR-S 18-30

Leistungsdaten nach EN14511				
Artikel-Nr.		50404.200	50404.201	50404.202
Typ		OSCR-S 18	OSCR-S 24	OSCR-S 30
Energieeffizienz		A	A	A
Wärmeleistungsbereich	kW	10.4 - 17.6	13.9 - 23.5	17.4 - 29.4
Nennwärmeleistung 50 / 30 °C	kW	10.6 - 18.0	14.1 - 24.0	17.6 - 30.0
Öldurchfluss	kg/h	0.9 - 1.5	1.2 - 2.0	1.5 - 2.5
Modulationsbereich	%	59 - 100	59-100	59-100
Jahreswirkungsgrad Hi 40 / 30 °C	%	105,30	105,10	104,60
Schallleistungspegel Lw	dB(A)	58	63	59
max. Betriebstemperatur	°C	85	85	85
max. zulässiger Betriebsdruck	bar	3	3	3
Wasserseitiger Widerstand ΔT 20K	mbar	16	29.8	46.5
Abgastemperatur 50 / 30 °C	°C	< 45	< 45	< 50
Wasserinhalt	l	47	47	58
Masse H / B / T	mm	1130 / 600 / 685	1130 / 600 / 685	1200 / 600 / 685
Gewicht	kg	117	117	135
VKF-Zulassungsnummer		24502	24502	24502
Elektrische Leistungsdaten				
Anschlussspannung	V,Hz/A	230 V / 50 Hz, 6A	230 V / 50 Hz, 6A	230 V / 50 Hz, 6A
Leistungsaufnahme bei Volllast	W	272	272	272

meier tobler

Technische Daten

Abmessungen und Anschlüsse

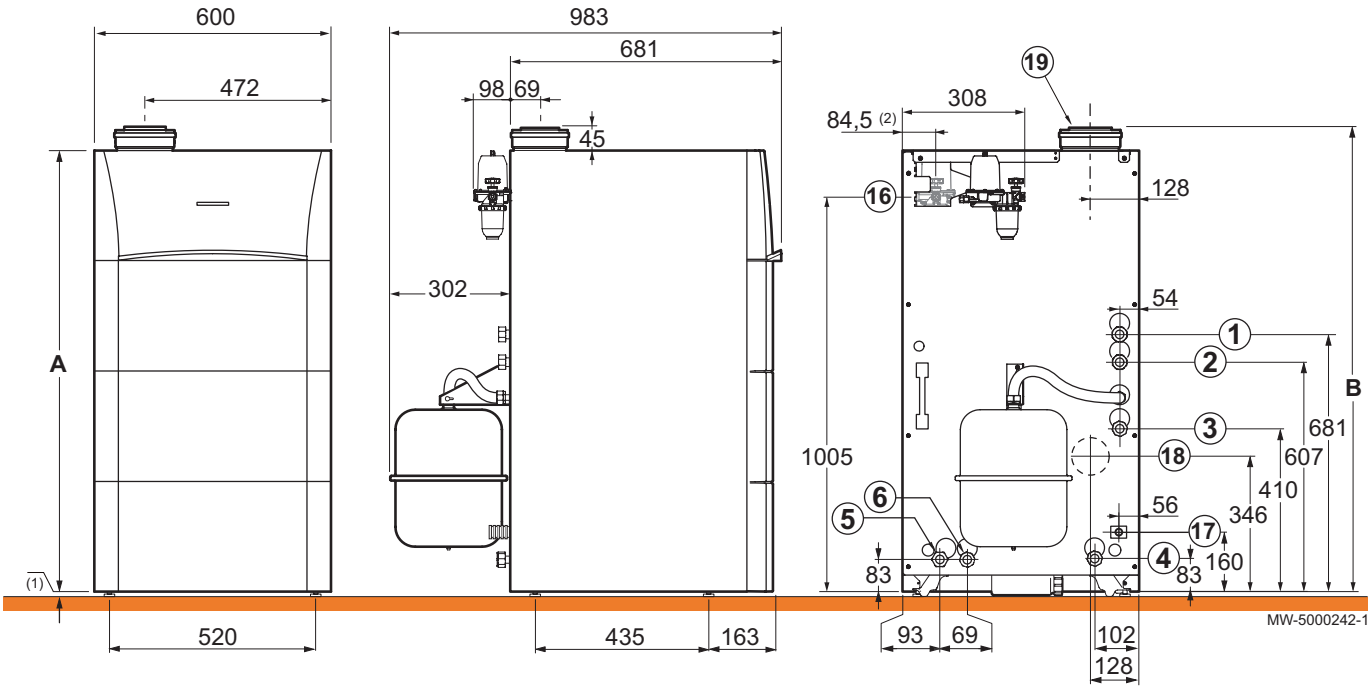

1 Heizungsvorlauf ungemischter Kreis (G1)
2 Heizungsrücklauf ungemischter Kreis (G1)
3 Primärer Vorlauf separater Warmwasserspeicher (optional) (G3/4)
4 Primärer Rücklauf separater Warmwasserspeicher (optional) (G3/4)
5 Vorlauf Heizkreis mit Mischventil (optional) (G1)
6 Rücklauf Heizkreis mit Mischventil (optional) (G1)
16 Ölzufuhr (G3/8)
17 Kondenswasserablaufleitung (Außendurchmesser: 25 mm)
18 Abgasstutzen (Durchmesser: 80 mm)
19 Luft/Abgasanschluss (Durchmesser: 80/125 mm)
(1) Einstellbare Füße (0 to 20 mm)
(2) Falls Montage des Heizölfilters mit Entlüfter im Gehäuse

Modelle	OSCR-S 18	OSCR-S 24	OSCR-S 30
A (mm)	1130	1130	1200
B (mm)	1175	1175	1245