Côtes

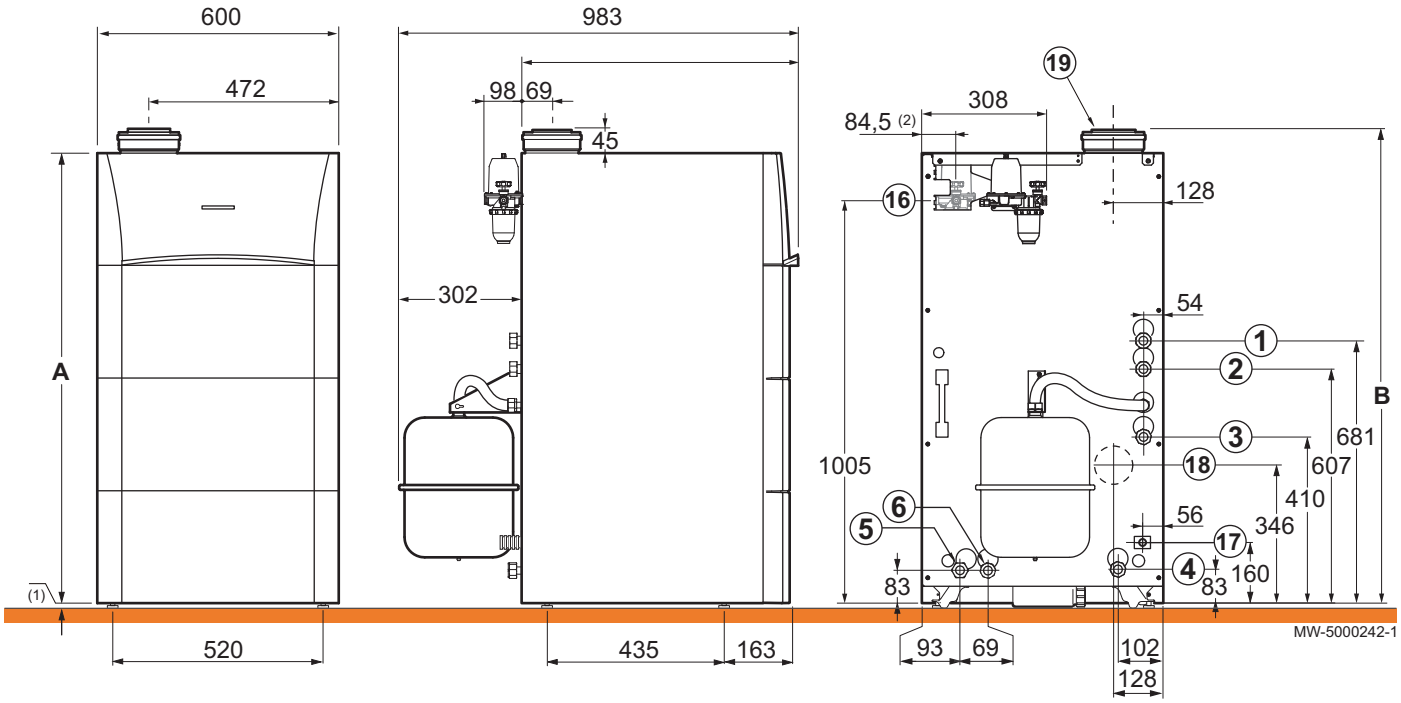

1 Départ chauffage circuit direct (G1)
2 Retour chauffage circuit direct (G1)
3 Départ primaire préparateur eau chaude sanitaire indépendant (option) (G3/4)
4 Retour primaire préparateur eau chaude sanitaire indépendant (option) (G3/4)
5 Départ chauffage circuit vanne mélangeuse (option) (G1)
6 Retour chauffage circuit vanne mélangeuse (option) (G1)
16 Alimentation fioul (G3/8)
17 Tube d'évacuation des condensats (diamètre extérieur : 25 mm)
18 Sortie fumées basse (diamètre : 80 mm)
19 Raccordement air/fumées concentrique (diamètre : 80/125 mm)
(1) Pieds réglables (0 à 20 mm)
(2) En cas de montage du filtre fioul avec désaérateur à l'intérieur de l'habillage

Modèles	OSCR 18	OSCR 24	OSCR 30
A (mm)	1130	1130	1200
B (mm)	1175	1175	1245