Abmessungen OSCR 18-30

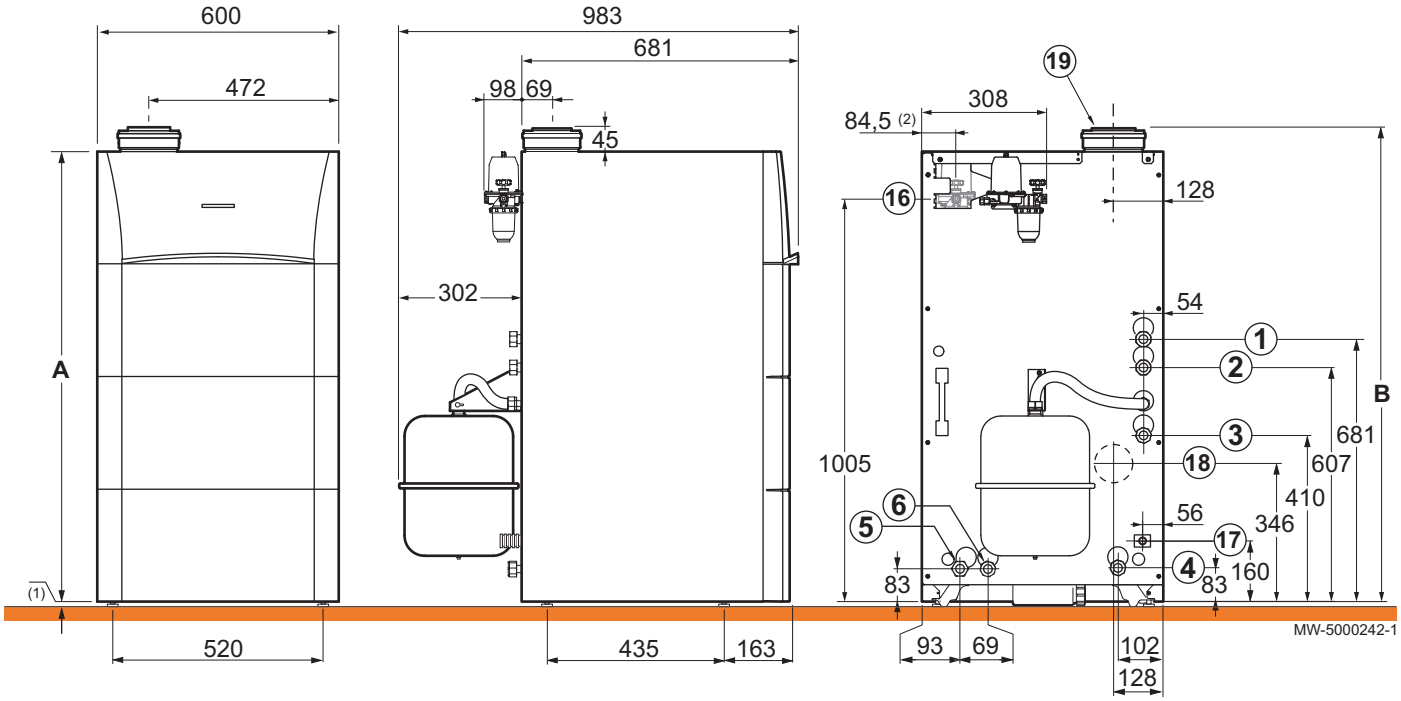

1 Heizungsvorlauf ungemischter Kreis (G1)
2 Heizungsrücklauf ungemischter Kreis (G1)
3 Primärer Vorlauf separater Warmwasserspeicher (optional) (G3/4)
4 Primärer Rücklauf separater Warmwasserspeicher (optional) (G3/4)
5 Vorlauf Heizkreis mit Mischventil (optional) (G1)
6 Rücklauf Heizkreis mit Mischventil (optional) (G1)
16 Ölzufuhr (G3/8)
17 Kondenswasserablaufleitung (Außendurchmesser: 25 mm)
18 Abgasstutzen (Durchmesser: 80 mm)
19 Luft/Abgasanschluss (Durchmesser: 80/125 mm)
(1) Einstellbare Füße (0 to 20 mm)
(2) Falls Montage des Heizölfilters mit Entlüfter im Gehäuse

Modelle	OSCR 18	OSCR 24	OSCR 30
A (mm)	1130	1130	1200
B (mm)	1175	1175	1245