meier tobler

Caldaia ad olio a condensazione OSC 115 - 600-C

Caldaia ad olio, per riscaldamento e preparazione acs. Potenza termica 70-600 kW.

La caldaia a condensazione progettata per olio a basso tenore di zolfo è costruita secondo il principio della controcorrente. I componenti che entrano in contatto con i prodotti della combustione o con la condensa sono in acciaio inossidabile stabilizzato al titanio. Grazie alla camera di combustione nella parte superiore e il fascio tubolare liscio nella parte inferiore permettono di ridurre lo spazio necessario. Lo sportello del bruciatore può essere montato a sinistra o a destra. Il mantello in lamiera isolata è termolaccato di colore bianco, similare al RAL 9016. Il 3° percorso è dotato di turbolatori dei fumi di scarico. Il flusso di mandata e ritorno a basse e alte temperature sono disposti nella parte superiore. Il collegamento al sistema di evacuazione dei fumi e gli attacchi di scarico si trovano sul retro. Questa concezione della caldaia non richiede alcuna temperatura minima di ritorno, potenza o portata dell'acqua di riscaldamento. Cassetta pronta per l'installazione della regolazione della caldaia DIEMATIC-m3 o del pannello di controllo del termostato S3. Bruciatore ad olio Oertli a due stadi, sistema OECONOx.

I principali vantaggi del sistema

- Caldaia in acciaio inossidabile stabilizzato al titanio
- Elevata capacità di condensazione grazie a 2 connessioni di ritorno
- Attacchi di mandata e ritorno sulla caldaia
- Temperatura di servizio fino a 85 °C
- Temperatura di sicurezza 110 °C
- Pressione di servizio 6 bar
- Bassa resistenza della caldaia



VKF AEAI

ŒRTLI

Dati tecnici

Caratteristiche tecniche EN 14511/14825

Tipo		OSC 115-C-1	OSC 115-C-2	OSC 150-C-1	OSC 150-C-2	OSC 210-C	OSC 270-C-1
N° art.		50404.540	50404.545	50404.500	50404.501	50404.502	50404.503
Potenza termica nominale QE	kW	100	115	150	150	210	270
Carico nominale Q_F	kW	104	122	159	159	223	286
Potenza termica massima (80/60 °C)	kW	112	112	146	146	205	264
30 % di potenza termica ad una temperatura di ritorno di 30 °C	kW	33,7	33,7	43,9	43,9	61,6	79,3
Efficienza energetica in funzione della stagione	%	94	94	93	93	94	94
Efficienza a una potenza termica del 30 % con ritorno di 30 °C (H_U)	%	104,8	104,8	104,7	104,7	104,6	104,4
Efficienza alla potenza nominale e funzionamento ad alta temperatura 80-60 °C(H_U)	%	97,6	97,6	97,6	97,6	97,7	97,9
Temperatura di servizio max.	°C	95	95	95	95	95	95
Temperatura dei fumi a un ritorno di 30 °C	°C	45	45	45	45	45	45
Temperatura dei fumi a un ritorno di 60 °C	°C	75	75	75	75	75	75
Portata minima	m³/h	-	-	-	-	-	-
Formazione dei condensati max.	l/h	11,0	11,0	18,4	18,4	27,4	31,9
Contenuto in acqua	l	375	375	360	360	323	495
Perdita di carico sul lato acqua a potenza nominale Δt=10K	mbar	50	50	43,2	43,2	36	54
Sovrapressione del focolaio alla potenza nominale	mbar	1,6	2,2	2	2	2,7	3,2
Portata massica di fumi alla potenza nominale	kg/s	0,05	0,05	0,07	0,07	0,09	0,12
Pressione di scarico massima	Pa	50	100	100	100	100	80
Volume del focolaio	dm³	172	172	172	172	172	241
Peso della caldaia con mantello	kg	530	530	560	560	580	737
Sovrapressione di servizio ammessa	bar	6	6	6	6	6	6
Tipo di bruciatore OEN		351LZ	352LZ	352LZ	355LZ	355LZ	356LZ
Potenza acustica Lw	dB(A)	68	69	69	72	72	72
Dati elettrici							
Tensione di alimentazione	V/Hz/A		230/50/10	230/50/10	230/50/10	230/50/10	230/50/10
Potenza elettrica assorbita	W	260	260	380	650	650	650

Dati tecnici

Caratteristiche tecniche EN 14511/14825

Tipo		OSC 270-C-2	OSC 350-C-1	OSC 350-C-1	OSC 450-C-1	OSC 450-C-2	OSC 600-C
N° art.		50404.504	50404.505	50404.506	50404.507	50404.508	50404.509
Potenza termica nominale QE	kW	270	350	350	450	450	600
Carico nominale Q_F	kW	286	371	371	477	477	636
Potenza termica massima (80/60 °C)	kW	264	343	343	442	442	589
30 % di potenza termica ad una temperatura di ritorno di 30 °C	kW	79,3	103,1	103,1	132,6	132,6	176,8
Efficienza energetica in funzione della stagione	%	94	94	94	-	-	-
Efficienza a una potenza termica del 30 % con ritorno di 30 °C (H_U)	%	104,4	104,1	104,1	104,1	104,1	104,1
Efficienza alla potenza nominale e funzionamento ad alta temperatura 80-60 °C(H_U)	%	97,9	98,2	98,2	98,2	98,2	98,2
Temperatura di servizio max.	°C	95	95	95	95	95	95
Temperatura dei fumi a un ritorno di 30 °C	°C	45	45	45	45	45	45
Temperatura dei fumi a un ritorno di 60 °C	°C	75	75	75	75	75	75
Portata minima	m³/h	-	-	-	-	-	-
Formazione dei condensati max.	l/h	31,9	40,9	40,9	52,2	52,2	73,8
Contenuto in acqua	l	495	555	555	743	743	770
Perdita di carico sul lato acqua a potenza nominale Δt=10K	mbar	54	46,4	46,4	33,8	33,8	30,2
Sovrapressione del focolaio alla potenza nominale	mbar	3,2	4,6	4,6	5	5	5,5
Portata massica di fumi alla potenza nominale	kg/s	0,12	0,15	0,15	0,2	0,2	0,26
Pressione di scarico massima	Pa	100	100	100	100	100	100
Volume del focolaio	dm³	241	279	279	442	442	496
Peso della caldaia con mantello	kg	737	823	823	1185	1185	1370
Sovrapressione di servizio ammessa	bar	6	6	6	6	6	6
Tipo di bruciatore OEN		441-2LZ	441-2LZ	442LZ	442LZ	443LZ	443LZ
Potenza acustica Lw	dB(A)	69	69	70	70	74	74
Dati elettrici							
Tensione di alimentazione	V/Hz/A	230/50/10	230/50/10	3x400/50/10	3x400/50/10	3x400/50/10	3x400/50/13
Potenza elettrica assorbita	W	1280	1280	2050	2050	2050	2480

Dati tecnici

Dimensioni

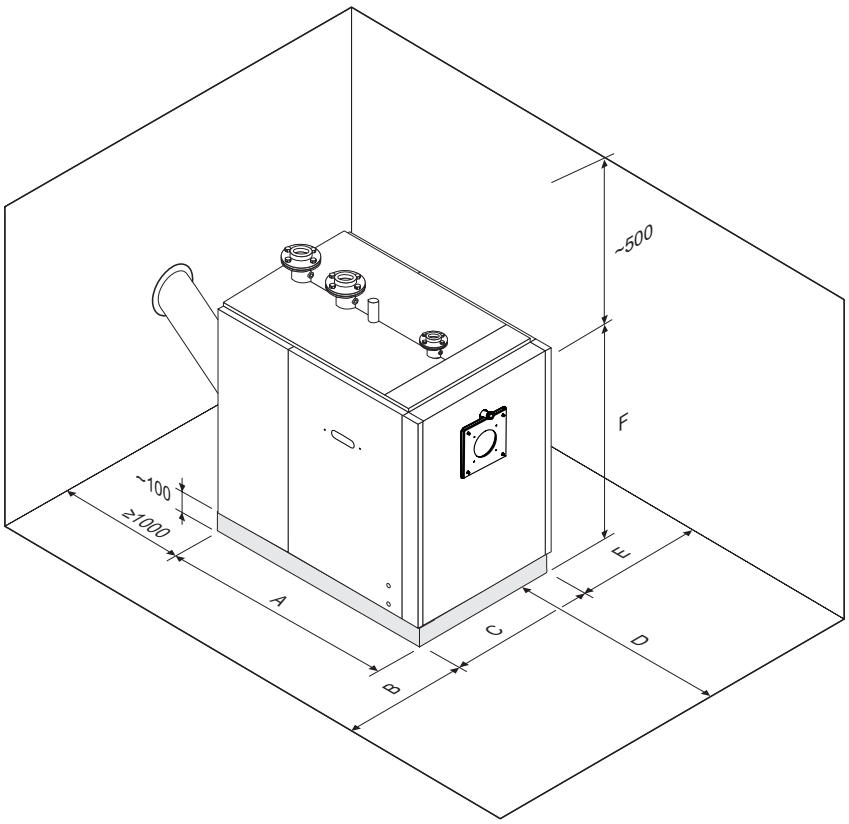

Tipo di caldaia	OSC -C	115	150	210	270	350	450	600
A Profondità	mm	1350	1350	1350	1620	1820	1930	2140
B Distanza a sinistra della parete *	mm	1000	1000	1000	1000	1000	1000	1000
C Larghezza	mm	760	750	750	850	850	900	900
D Accesso libero frontale	mm	1350	1350	1350	1620	1820	1930	2140
E Distanza a destra della parete *	mm	1000	1000	1000	1000	1000	1000	1000
F Altezza, incluso zoccolo	mm	1420	1420	1420	1540	1540	1700	1700

* Distanza minima da rispettare per la porta girevole a destra e a sinistra con bruciatore installato.

Dati tecnici

Dimensioni e collegamenti

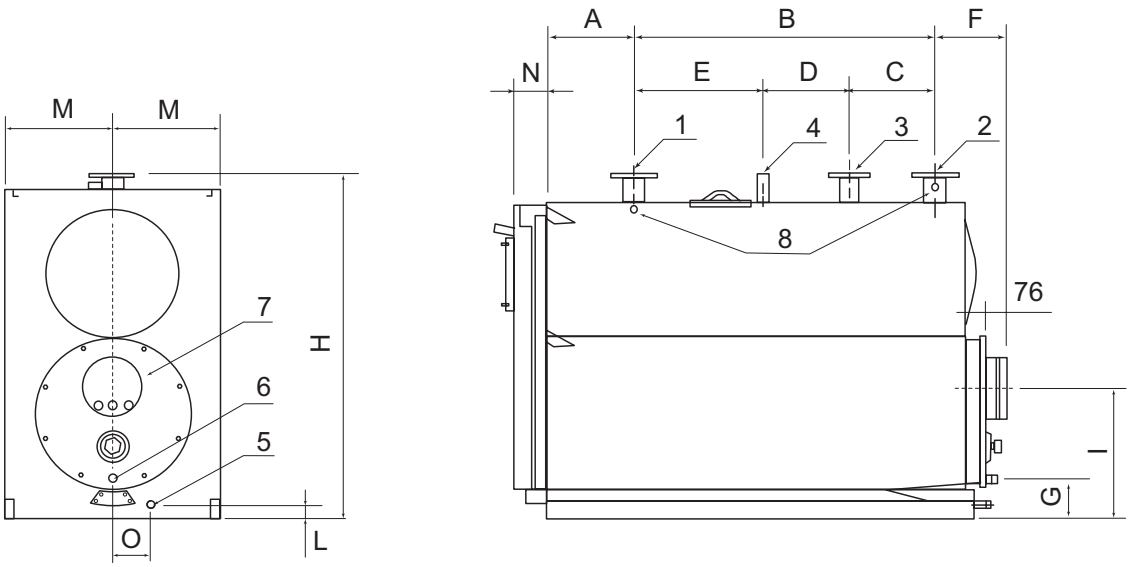

Tipo di caldaia	OSC -C	115	150	210	270	350	450	600
1 Mandata dell'installazione) [1]	DN	65	65	65	65	65	80	100
2 Ritorno bassa temperatura) [1]	DN	65	65	65	65	65	80	100
3 Ritorno alta temperatura [1] [2]	DN	50	50	50	50	50	65	80
4 Gruppi di sicurezza	Ø"	1 1/4"	1 1/4"	1 1/4"	1 1/4"	11/4"	1 1/2"	1 1/2"
5 Scarico	Ø"	1"	1"	1"	1"	1"	1"	1"
6 Scarico dei condensati	Ø"/ DN	1" / 25	1" / 25	1" / 25	1" / 25	1" / 25	1 1/4" / 32	1 1/4" / 32
7 Scarico dei fumi	Ø"	160	200	200	250	250	300	300
8 Presa per sonda 1/2"	n x m x Ø mm	3x3x7	3x3x7	3x3x7	3x3x7	3x3x7	3x3x7	3x3x7
A	mm	300	300	300	300	315	311	311
B	mm	885	885	885	1050	1235	1400	1600
C	mm	200	200	200	300	250	250	300
D	mm	285	285	285	300	450	600	700
E	mm	400	400	400	450	535	550	600
F	mm	200	200	200	225	225	270	270
G	mm	152	152	156	156	156	215	213
H	mm	1340	1340	1340	1450	1450	1630	1630
I	mm	505	505	505	535	535	635	635
L	mm	60	60	60	60	60	82	82
M	mm	345	345	345	375	375	395	395
N	mm	110	110	110	120	120	125	125
O	mm	132	132	132	137	137	125	125
P	mm	925	925	925	1030	1030	1235	1235

[1] Flange PN6 secondo EN1092-1

[2] Caldaia fornita con raccordo e flangia piena.

meier tobler

Meier Tobler SA
Via Serta 8, 6814 Lamone
T 091 935 42 42, meiertobler.ch

Consulenza tecnica 0848 800 008
eshop.meiertobler.ch