meier tobler

Chaudière à mazout à condensation OSC 115 - 600-C

Chaudière à mazout pour le chauffage et la préparation ecs. Puissance thermique 70-600 kW.

La chaudière à condensation conçue pour le mazout pauvre en soufre est construit selon le principe du contre-courant. Les éléments entrant en contact avec les produits de combustion ou le condensat sont conçus en acier inox stabilisé au titane. Grâce à la chambre de combustion installée en haut et le faisceau tubulaire lisse en bas permet de réduire l'encombrement. La porte du brûleur peut être montée à gauche ou à droite. Doté d'isolation, l'habillage en tôle est thermolaqué en blanc, similaire RAL 9016. Le 3e parcours est équipé de turbulateurs de fumées. Le départ, les retours à basse et haute température sont disposés en haut. Le raccordement au système d'évacuation des fumées ainsi que les raccords de vidange se situent à l'arrière. Cette conception de chaudière ne requiert aucun seuil minimal de température de retour, de puissance ou de débit d'eau de chauffage. Boîtier prêt pour l'installation de la régulation de chaudière DIEMATIC-m3 ou du tableau de commande à thermostats S3. Brûleur à mazout Oertli à deux allures, système OECONOx.

VKF AEAI

Atouts majeurs

- Chaudière en acier inox stabilisé au titane
- Grande capacité de condensation grâce à 2 raccords de retour
- Raccords de départ et retour sur la chaudière
- Température de service jusqu'à 85 °C
- Température de sécurité 110 °C
- Pression de service 6 bars
- Faible résistance de chaudière



ŒRTLI

Données techniques

Caractéristiques techniques EN 14511/14825

Type		**OSC 115-C-1**	**OSC 115-C-2**	**OSC 150-C-1**	**OSC 150-C-2**	**OSC 210-C**	**OSC 270-C-1**
N° art.		50404.540	50404.545	50404.500	50404.501	50404.502	50404.503
Puissance thermique nominale QE	kW	100	115	150	150	210	270
Charge nominale Q_F	kW	104	122	159	159	223	286
Puissance thermique maximale (80/60 °C)	kW	112	112	146	146	205	264
30 % de puissance thermique à un retour de 30° C	kW	33,7	33,7	43,9	43,9	61,6	79,3
Efficacité énergétique en fonction de la saison	%	94	94	93	93	94	94
Efficacité à une puissance thermique de 30 % avec un retour de 30° C (H_U)	%	104,8	104,8	104,7	104,7	104,6	104,4
Efficacité à une puissance nominale et fonctionnement haute température 80-60 °C (H_U)	%	97,6	97,6	97,6	97,6	97,7	97,9
Température de service max.	°C	95	95	95	95	95	95
Température des fumées à un retour de 30 °C	°C	45	45	45	45	45	45
Température des fumées à un retour de 60 °C	°C	75	75	75	75	75	75
Débit minimal	m³/h	-	-	-	-	-	-
Formation max. de condensat	l/h	11,0	11,0	18,4	18,4	27,4	31,9
Contenance en eau	l	375	375	360	360	323	495
Perte de charge côté eau à puissance nominale Δt=10K	mbar	50	50	43,2	43,2	36	54
Surpression du foyer à puissance nominale	mbar	1,6	2,2	2	2	2,7	3,2
Débit massique des fumées à puissance nominale	kg/s	0,05	0,05	0,07	0,07	0,09	0,12
Pression de refoulement maximale	Pa	50	100	100	100	100	80
Volume du foyer	dm³	172	172	172	172	172	241
Poids chaudière avec habillage	kg	530	530	560	560	580	737
Surpression de service admise	bar	6	6	6	6	6	6
Type de brûleur OEN		351LZ	352LZ	352LZ	355LZ	355LZ	356LZ
Puissance sonore Lw	dB(A)	68	69	69	72	72	72
Données électriques							
Tension d'alimentation	V/Hz/A		230/50/10	230/50/10	230/50/10	230/50/10	230/50/10
Puissance électrique absorbée	W	260	260	380	650	650	650

Données techniques

Caractéristiques techniques EN 14511/14825

Type		**OSC 270-C-2**	**OSC 350-C-1**	**OSC 350-C-1**	**OSC 450-C-1**	**OSC 450-C-2**	**OSC 600-C**
N° art.		50404.504	50404.505	50404.506	50404.507	50404.508	50404.509
Puissance thermique nominale QE	kW	270	350	350	450	450	600
Charge nominale Q_F	kW	286	371	371	477	477	636
Puissance thermique maximale (80/60 °C)	kW	264	343	343	442	442	589
30 % de puissance thermique à un retour de 30° C	kW	79,3	103,1	103,1	132,6	132,6	176,8
Efficacité énergétique en fonction de la saison	%	94	94	94	-	-	-
Efficacité à une puissance thermique de 30 % avec un retour de 30° C (H_U)	%	104,4	104,1	104,1	104,1	104,1	104,1
Efficacité à une puissance nominale et fonctionnement haute température 80-60 °C (H_U)	%	97,9	98,2	98,2	98,2	98,2	98,2
Température de service max.	°C	95	95	95	95	95	95
Température des fumées à un retour de 30 °C	°C	45	45	45	45	45	45
Température des fumées à un retour de 60 °C	°C	75	75	75	75	75	75
Débit minimal	m³/h	-	-	-	-	-	-
Formation max. de condensat	l/h	31,9	40,9	40,9	52,2	52,2	73,8
Contenance en eau	l	495	555	555	743	743	770
Perte de charge côté eau à puissance nominale Δt=10K	mbar	54	46,4	46,4	33,8	33,8	30,2
Surpression du foyer à puissance nominale	mbar	3,2	4,6	4,6	5	5	5,5
Débit massique des fumées à puissance nominale	kg/s	0,12	0,15	0,15	0,2	0,2	0,26
Pression de refoulement maximale	Pa	100	100	100	100	100	100
Volume du foyer	dm³	241	279	279	442	442	496
Poids chaudière avec habillage	kg	737	823	823	1185	1185	1370
Surpression de service admise	bar	6	6	6	6	6	6
Type de brûleur OEN		441-2LZ	441-2LZ	442LZ	442LZ	443LZ	443LZ
Puissance sonore Lw	dB(A)	69	69	70	70	74	74
Données électriques							
Tension d'alimentation	V/Hz/A	230/50/10	230/50/10	3x400/50/10	3x400/50/10	3x400/50/10	3x400/50/13
Puissance électrique absorbée	W	1280	1280	2050	2050	2050	2480

Données techniques

Dimensions

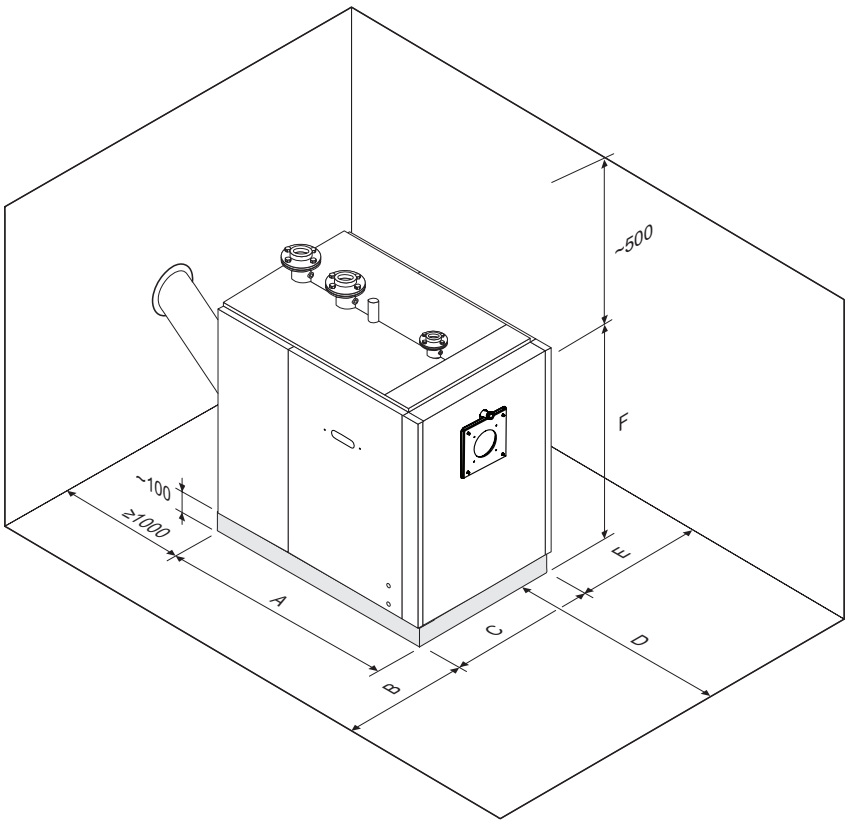

Type de chaudière	OSC - C	115	150	210	270	350	450	600
A Profondeur	mm	1350	1350	1350	1620	1820	1930	2140
B Distance à gauche de la paroi *	mm	1000	1000	1000	1000	1000	1000	1000
C Largeur	mm	760	750	750	850	850	900	900
D Accès libre devant	mm	1350	1350	1350	1620	1820	1930	2140
E Distance à droite de la paroi *	mm	1000	1000	1000	1000	1000	1000	1000
F Hauteur, socle inclus	mm	1420	1420	1420	1540	1540	1700	1700

* Distance minimale à respecter pour la porte pivotante à gauche et à droite avec brûleur installé.

Données techniques

Cotes et raccords

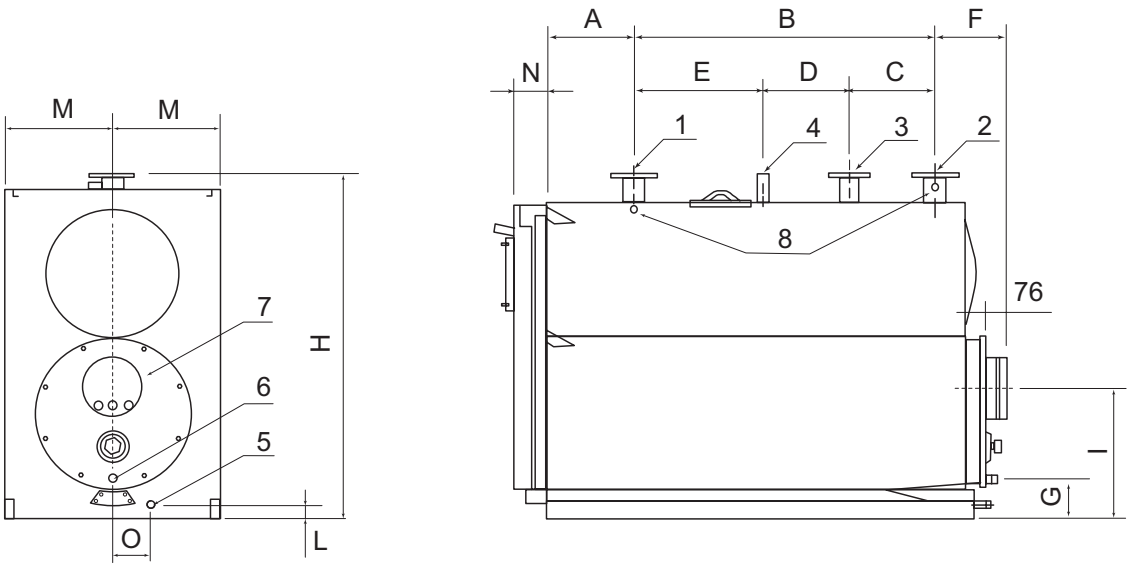

Type de chaudière	OSC -C	115	150	210	270	350	450	600
1 Départ de l'installation [1]	DN	65	65	65	65	65	80	100
2 Retour basse température [1]	DN	65	65	65	65	65	80	100
3 Retour haute température [1] [2]	DN	50	50	50	50	50	65	80
4 Groupe de sécurité	Ø"	1 1/4"	1 1/4"	1 1/4"	1 1/4"	11/4"	1 1/2"	1 1/2"
5 Vidange	Ø"	1"	1"	1"	1"	1"	1"	1"
6 Évacuation du condensat	Ø"/ DN	1" / 25	1" / 25	1" / 25	1" / 25	1" / 25	1 1/4" / 32	1 1/4" / 32
7 Évacuation des fumées	Ø"	160	200	200	250	250	300	300
8 Douille de sonde 1/2"	n x m x Ø mm	3x3x7	3x3x7	3x3x7	3x3x7	3x3x7	3x3x7	3x3x7
A	mm	300	300	300	300	315	311	311
B	mm	885	885	885	1050	1235	1400	1600
C	mm	200	200	200	300	250	250	300
D	mm	285	285	285	300	450	600	700
E	mm	400	400	400	450	535	550	600
F	mm	200	200	200	225	225	270	270
G	mm	152	152	156	156	156	215	213
H	mm	1340	1340	1340	1450	1450	1630	1630
I	mm	505	505	505	535	535	635	635
L	mm	60	60	60	60	60	82	82
M	mm	345	345	345	375	375	395	395
N	mm	110	110	110	120	120	125	125
O	mm	132	132	132	137	137	125	125
P	mm	925	925	925	1030	1030	1235	1235

[1] Brides PN6 selon EN1092-1

[2] Chaudière livrée avec raccord et bride pleine.

meier tobler

Meier Tobler SA
Chemin de la Veyre-d'En-Haut B6
1806 St-Légier-La Chiésaz
T 021 943 02 22, meiertobler.ch

Conseils spécialisés 0848 800 008
eshop.meiertobler.ch