meier tobler

Caldaia ad olio a condensazione OSC 115-1000-C

Caldaia ad olio, senza bruciatore ad aria pulsata, per riscaldamento e preparazione acs. Potenza termica 70-1000 kW.

La caldaia a condensazione progettata per olio a basso tenore di zolfo è costruita secondo il principio della controcorrente. I componenti che entrano in contatto con i prodotti della combustione o con la condensa sono in acciaio inossidabile stabilizzato al titanio. Grazie alla camera di combustione nella parte superiore e il fascio tubolare liscio nella parte inferiore permettono di ridurre lo spazio necessario. Lo sportello del bruciatore può essere montato a sinistra o a destra. Il mantello in lamiera isolata è termolaccato di colore bianco, similare al RAL 9016. Il 3° percorso è dotato di turbolatori dei fumi di scarico. Il flusso di mandata e ritorno a basse e alte temperature sono disposti nella parte superiore. Il collegamento al sistema di evacuazione dei fumi e gli attacchi di scarico si trovano sul retro. Questa concezione della caldaia non richiede alcuna temperatura minima di ritorno, potenza o portata dell'acqua di riscaldamento. Cassetta pronta per l'installazione della regolazione della caldaia DIEMATIC-m3 o del pannello di controllo del termostato S3. Fori standardizzati sulla porta della caldaia per l'installazione rapida di un bruciatore ad aria pulsata ad olio combustibile disponibile in commerci.

I principali vantaggi del sistema

- Caldaia in acciaio inossidabile stabilizzato al titanio
- Elevata capacità di condensazione grazie a 2 connessioni di ritorno
- Attacchi di mandata e ritorno sulla caldaia
- Regolazione termostatica o elettronica a scelta
- Temperatura di servizio fino a 95 °C
- Temperatura di sicurezza 110 °C
- Pressione di servizio 6 bar
- Bassa resistenza della caldaia
- Libera scelta del modello di bruciatore



VKF AEAI

ŒRTLI

Dati tecnici

Caratteristiche tecniche EN 14511/14825

Tipo		OSC 115-C	OSC 150-C	OSC 210-C	OSC 270-C	OSC 350-C
N° art.		50404.560	50404.561	50404.562	50404.563	50404.564
Potenza termica nominale QE	kW	115	150	210	270	350
Carico nominale Q_F	kW	122	159	223	286	371
Potenza termica massima (80/60 °C)	kW	112	146	205	264	343
30 % di potenza termica ad una temperatura di ritorno di 30 °C	kW	33,7	43,9	61,6	79,3	103,1
Efficienza energetica in funzione della stagione	%	94	93	94	94	94
Efficienza a una potenza termica del 30 % con ritorno di 30 °C (H_U)	%	104,8	104,7	104,6	104,4	104,1
Efficienza alla potenza nominale e funzionamento ad alta temperatura 80-60 °C (H_U)	%	97,6	97,6	97,7	97,9	98,2
Temperatura di servizio max.	°C	95	95	95	95	95
Temperatura dei fumi a un ritorno di 30 °C	°C	45	45	45	45	45
Temperatura dei fumi a un ritorno di 60 °C	°C	75	75	75	75	75
Portata minima	m³/h	-	-	-	-	-
Formazione dei condensati max.	l/h	11,0	18,4	27,4	31,9	40,9
Contenuto in acqua	l	375	360	323	495	555
Perdita di carico sul lato acqua a potenza nominale Δt=10K	mbar	50	43,2	36	54	46,4
Sovrapressione del focolaio alla potenza nominale	mbar	2,2	2	2,7	3,2	4,6
Portata massica di fumi alla potenza nominale	kg/s	0,05	0,07	0,09	0,12	015
Volume del focolaio	dm³	172	172	172	241	279
Peso della caldaia con mantello	kg	530	560	580	737	823
Sovrapressione di servizio ammessa	bar	6	6	6	6	6

Dati tecnici

Caratteristiche tecniche EN 14511/14825

Tipo		OSC 450-C	OSC 600-C	OSC 800-C	OSC 1000-C
N° art.		50404.565	50404.566	50404.567	50404.568
Potenza termica nominale QE	kW	450	600	800	1000
Carico nominale Q_F	kW	477	636	848	1060
Potenza termica massima (80/60 °C)	kW	442	589	786	982
30 % di potenza termica ad una temperatura di ritorno di 30 °C	kW	132,6	176,8	103,1	132,6
Efficienza energetica in funzione della stagione	%	-	-	94	-
Efficienza a una potenza termica del 30 % con ritorno di 30 °C (H_U)	%	104,1	104,1	104,1	104,1
Efficienza alla potenza nominale e funzionamento ad alta temperatura 80-60 °C (H_U)	%	98,2	98,2	98,2	98,2
Temperatura di servizio max.	°C	95	95	95	95
Temperatura dei fumi a un ritorno di 30 °C	°C	45	45	45	45
Temperatura dei fumi a un ritorno di 60 °C	°C	75	75	75	75
Portata minima	m^3/h	-	-	-	-
Formazione dei condensati max.	l/h	52,2	73,8	88,0	111,4
Contenuto in acqua	l	743	770	1320	1395
Perdita di carico sul lato acqua a potenza nominale Δt=10K	mbar	33,8	30,2	128,7	121,5
Sovrapressione del focolaio alla potenza nominale	mbar	5	5,5	5,7	6,3
Portata massica di fumi alla potenza nominale	kg/s	0,2	0,26	0,33	0,43
Volume del focolaio	dm^3	442	496	753	845
Peso della caldaia con mantello	kg	1185	1370	2010	2245
Sovrapressione di servizio ammessa	bar	6	6	6	6

Dati tecnici

Dimensioni

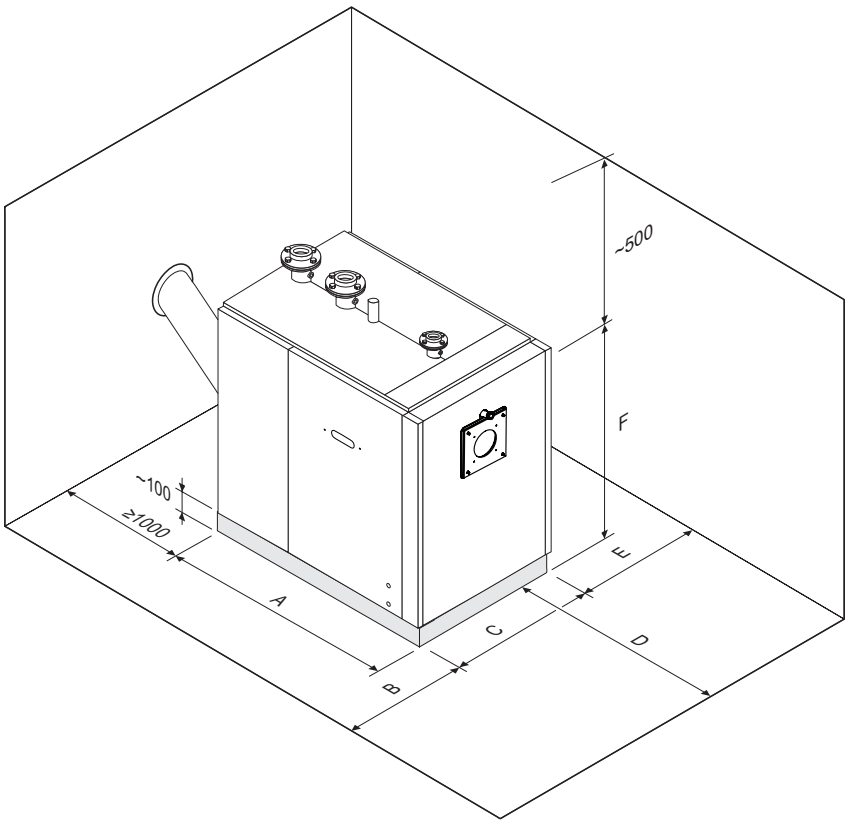

Tipo di caldaia	OSC -C	115	150	210	270	350	450	600	800	1000
A Profondità	mm	1350	1350	1350	1620	1820	1930	2140	2400	2700
B Distanza a sinistra della parete *	mm	1000	1000	1000	1000	1000	1000	1000	1100	1300
C Larghezza	mm	760	750	750	850	850	900	900	1000	1000
D Accesso libero frontale	mm	1350	1350	1350	1620	1820	1930	2140	2400	2700
E Distanza a destra della parete *	mm	1000	1000	1000	1000	1000	1000	1000	1100	1300
F Altezza, incluso zoccolo	mm	1420	1420	1420	1540	1540	1700	1700	2010	2010

* Distanza minima da rispettare per la porta girevole a destra e a sinistra con bruciatore installato.

Dati tecnici

Dimensioni e collegamenti

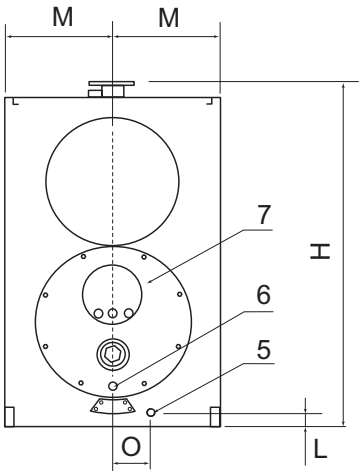

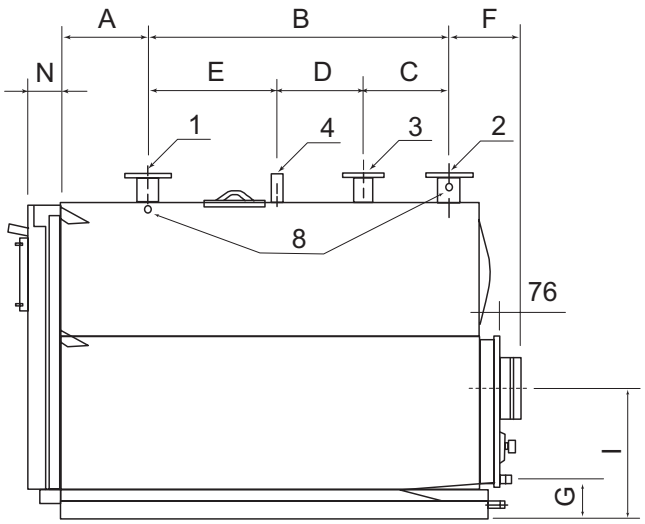

Tipo di caldaia	OSC -C	115	150	210	270	350	450	600	800	1000
1 Mandata dell'installazione) [1]	DN	65	65	65	65	65	80	100	125	125
2 Ritorno bassa temperatura) [1]	DN	65	65	65	65	65	80	100	125	125
3 Ritorno alta temperatura [1] [2]	DN	50	50	50	50	50	65	80	80	80
4 Gruppi di sicurezza	Ø"	1 1/4"	1 1/4"	1 1/4"	1 1/4"	11/4"	1 1/2"	1 1/2"	80	80
5 Scarico	Ø"	1"	1"	1"	1"	1"	1"	1"	1 1/4"	1 1/4"
6 Scarico dei condensati	Ø"/ DN	1" / 25	1" / 25	1" / 25	1" / 25	1" / 25	1 1/4" / 32	1 1/4" / 32	1 1/4" / 32	1 1/4" / 32
7 Scarico dei fumi	Ø"	160	200	200	250	250	300	300	350	350
8 Presa per sonda 1/2"	n x m x Ø mm	3x3x7	3x3x7	3x3x7	3x3x7	3x3x7	3x3x7	3x3x7	3x3x7	3x3x7
A	mm	300	300	300	300	315	311	311	410	410
B	mm	885	885	885	1050	1235	1400	1600	1800	2050
C	mm	200	200	200	300	250	250	300	350	350
D	mm	285	285	285	300	450	600	700	750	850
E	mm	400	400	400	450	535	550	600	700	855
F	mm	200	200	200	225	225	270	270	325	325
G	mm	152	152	156	156	156	215	213	195	195
H	mm	1340	1340	1340	1450	1450	1630	1630	1910	1910
I	mm	505	505	505	535	535	635	635	680	680
L	mm	60	60	60	60	60	82	82	86	86
M	mm	345	345	345	375	375	395	395	490	490
N	mm	110	110	110	120	120	125	125	125	125
O	mm	132	132	132	137	137	125	125	175	175
P	mm	925	925	925	1030	1030	1235	1235	1390	1390

[1] Flange PN6 secondo EN1092-1

[2] Caldaia fornita con raccordo e flangia piena.

meier tobler

Meier Tobler SA
Via Serta 8, 6814 Lamone
T 091 935 42 42, meiertobler.ch

Consulenza tecnica 0848 800 008
eshop.meiertobler.ch