fr	Carte électronique vanne 3 voies et circuit auxiliaire
de	Leiterplatte für 3-Wege-Ventil und Zusatzkreis
en	Three-way valve and auxiliary circuit PCB
nl	Driewegklep en hulpcircuit besturingsprint
it	PCB della valvola tre vie e del circuito ausiliario
es	Válvula de tres vías y placa electrónica del circuito auxiliar
ru	Трехходовой клапан и вспомогательный контур электронной платы
pl	Płytka elektroniczna zaworu 3-drogowego i obiegu dodatkowego

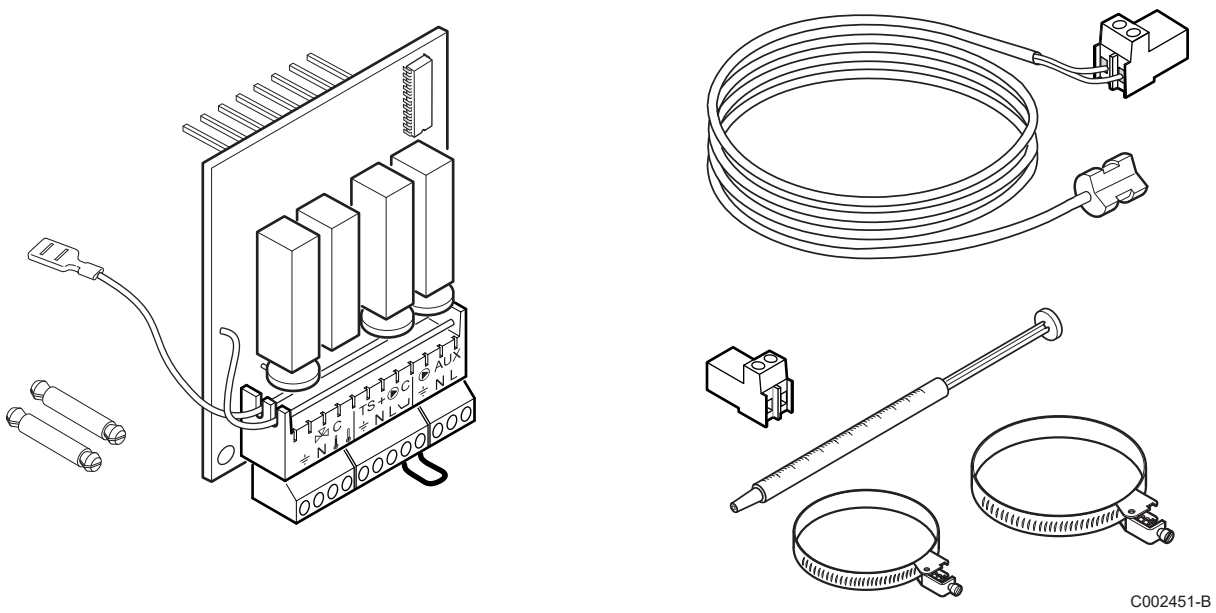

1 Installation

1.1 Description

Fig.1

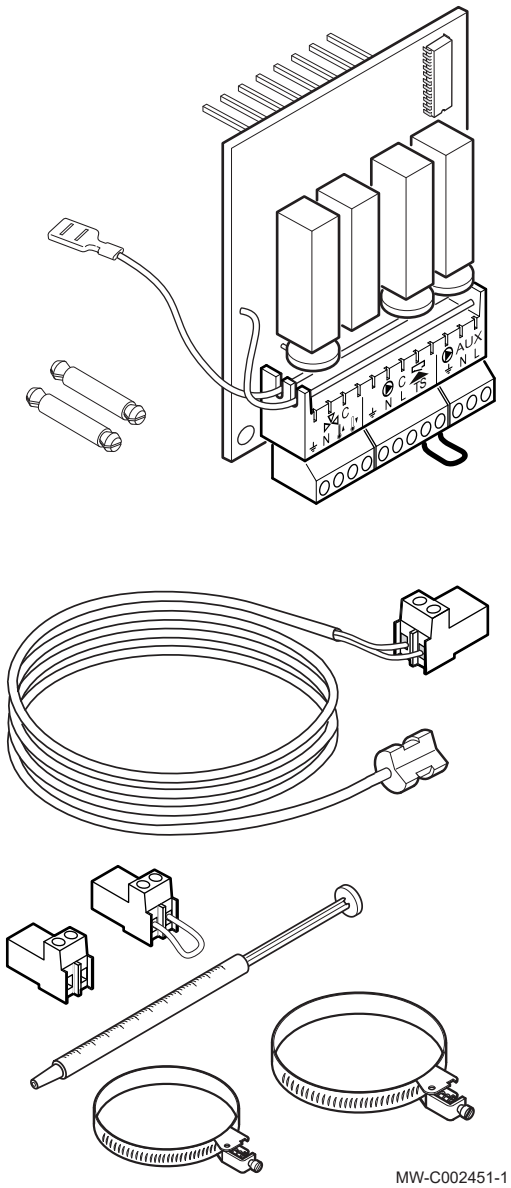

La carte électronique vanne 3 voies permet de commander une vanne mélangeuse à moteur électro-mécanique à deux sens de marche, ou une vanne mélangeuse à moteur électro-thermique avec le circulateur associé et le circuit auxiliaire.

L'adjonction d'une carte électronique vanne 3 voies permet la régulation d'un circuit avec vanne mélangeuse supplémentaire. Les circuits "vanne mélangeuse" peuvent être programmés indépendamment.

1.2 Monter la carte électronique

Danger
Les raccordements électriques doivent impérativement être effectués hors tension, par un professionnel qualifié.

1. Accéder à la carte électronique SCU ou SCB.

Voir
Se reporter à la notice d'installation et d'entretien du générateur de chauffage (voir chapitre : Raccordements électriques).

Fig.2

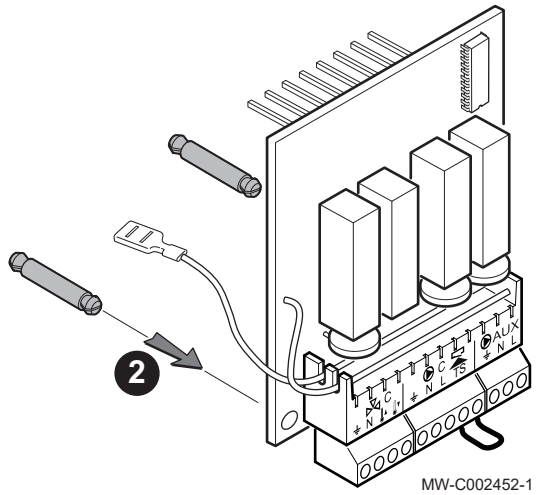

2. Clipper les 2 supports sous la carte électronique vanne 3 voies et auxiliaire.

Fig.3

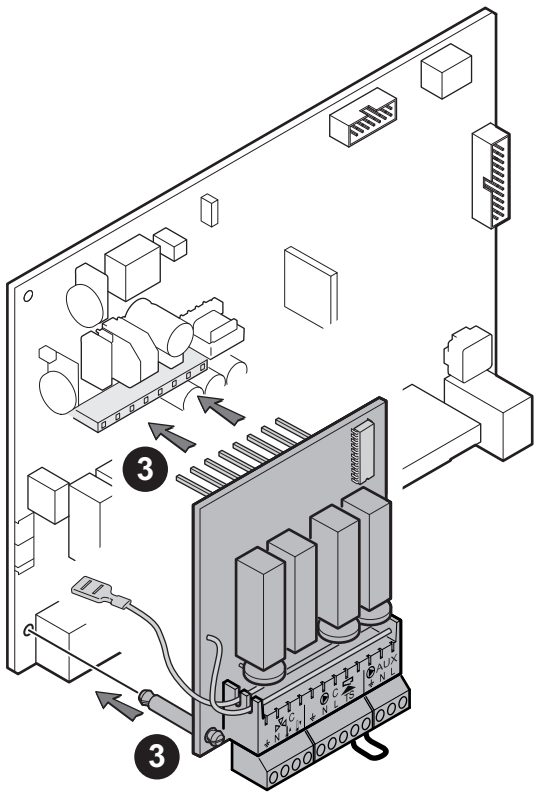

3. Clipper la carte électronique vanne 3 voies et auxiliaire sur la carte électronique SCU ou SCB.

Fig.4

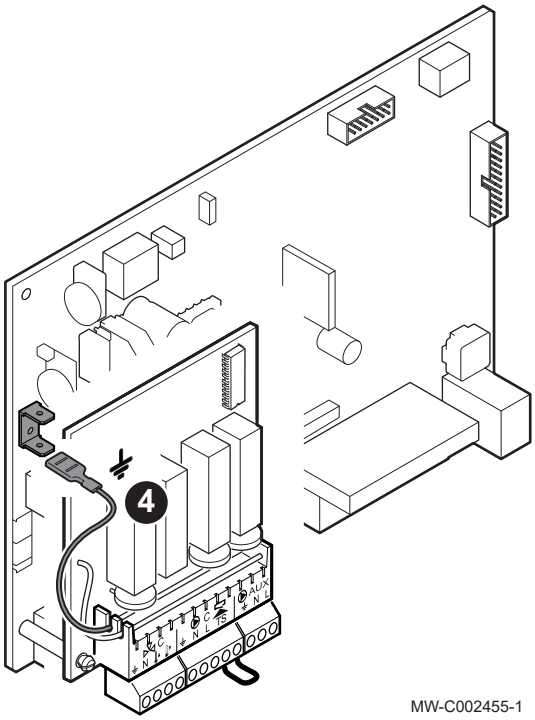

4. Brancher le fil de masse.

1.3 Monter la sonde départ

Monter la sonde sur la tubulure de départ du circuit C.

Placer la sonde environ 0,5 m après la vanne 3 voies ou après l'accélérateur si celui-ci est placé sur le départ.

Pour cela :

Fig.5

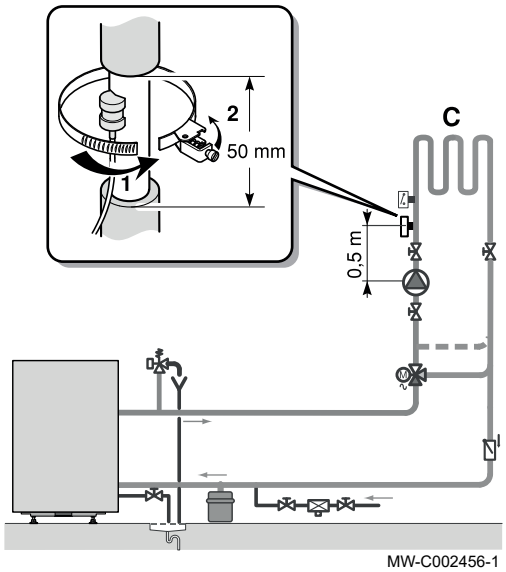

1. Découper l'isolation du tube sur 50 mm.
2. A l'endroit où est montée la sonde, nettoyer totalement la tuyauterie (il ne doit y avoir aucune trace de peinture) et l'enduire avec la pâte de contact livrée dans la seringue prête à l'emploi.
3. Fixer la sonde à l'aide du collier fourni à cet effet.

Important
La sonde de départ ne doit pas être recouverte par l'isolation de la tuyauterie.

1.4 Raccordement électrique

Attention
Ne pas placer dans un même conduit ou chemin de câbles les fils de sondes (très basse tension) et des fils de l'alimentation 230 V. Veiller à maintenir un écartement de 10 cm minimum entre les câbles très basse tension et les câbles d'alimentation 230 V.

Fig.6

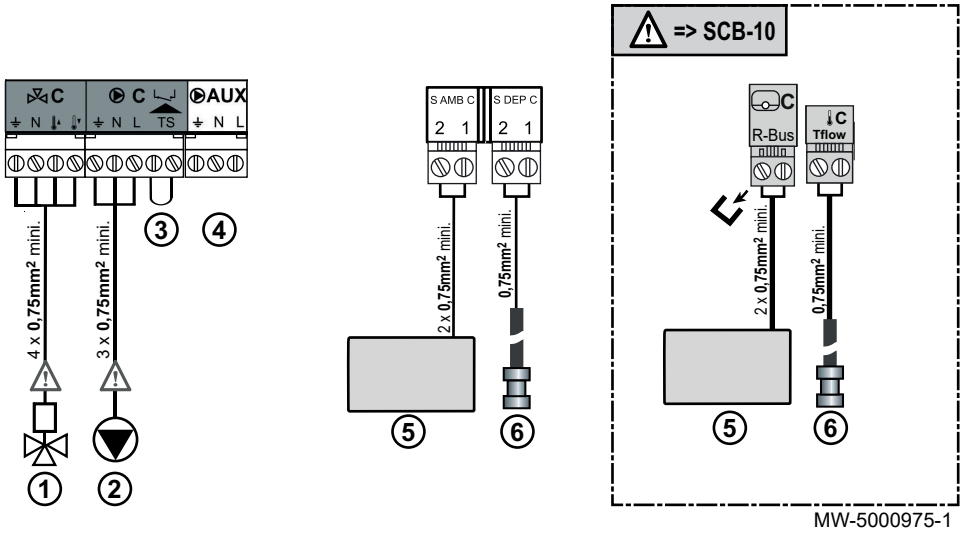

1	**Vanne 3 voies circuit C** • S'il s'agit d'un moteur à deux sens de marche : raccorder l'ouverture sur la borne 🌡, la fermeture sur la borne 🌡 , le neutre sur la borne N et la terre sur la borne ⏚ . • S'il s'agit d'un moteur thermique : raccorder entre la borne 🌡 (ouverture) et la borne N.
2	**Pompe circuit C**
3	**Pont monté d'usine** Dans le cas d'un chauffage par le sol, il est impératif de disposer d'une limitation de température à 50 °C et de monter un thermostat de sécurité réglé à 65 °C (cf. NF P 52-303-1) qui interrompt le fonctionnement de l'accélérateur chauffage du circuit concerné en cas de surchauffe. Retirer le pont et brancher les fils du thermostat de sécurité.
4	**Pompe auxiliaire** Se reporter à la notice d'installation et d'entretien du générateur de chauffage (voir chapitre : Raccordements électriques).
5	**Commande à distance (option)** Utiliser le connecteur 2 plots livré dans le colis.
6	**Sonde départ circuit C** Utiliser la sonde livrée dans le colis.

1 Installation

1.1 Beschreibung

Abb.7

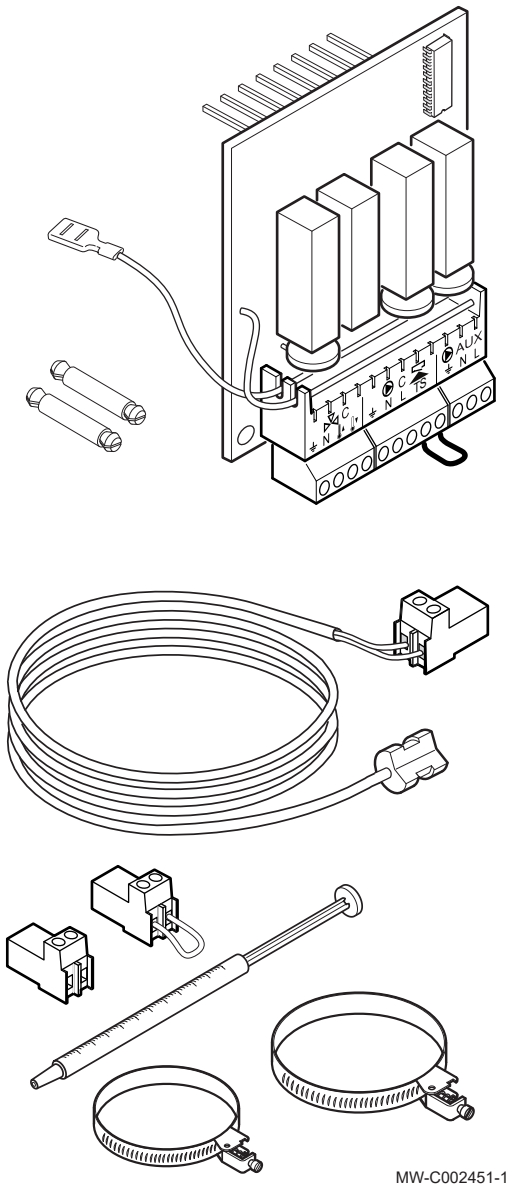

Die Leiterplatte für das 3-Wege-Ventil ermöglicht die Ansteuerung eines Mischventils mit elektromechanischem Motor mit zwei Betriebsrichtungen oder eines Mischventils mit elektrothermischem Motor mit der dazugehörigen Umwälzpumpe und dem Zusatzkreis.

Die zusätzliche Leiterplatte für das 3-Wege-Ventil ermöglicht die Regelung eines zusätzlichen Kreises mit Mischventil. Die "Mischventil"-Kreise können unabhängig programmiert werden.

1.2 Leiterplatte montieren

Gefahr!
Die elektrischen Anschlüsse müssen unbedingt bei ausgeschalteter Anlage von einem qualifizierten Fachmann vorgenommen werden.

1. Zugriff auf die Leiterplatte SCU oder SCB.

Verweis:
Siehe die Installations- und Wartungsanleitung des Wärmeerzeugers (siehe Kapitel: Elektrische Anschlüsse).

Abb.8

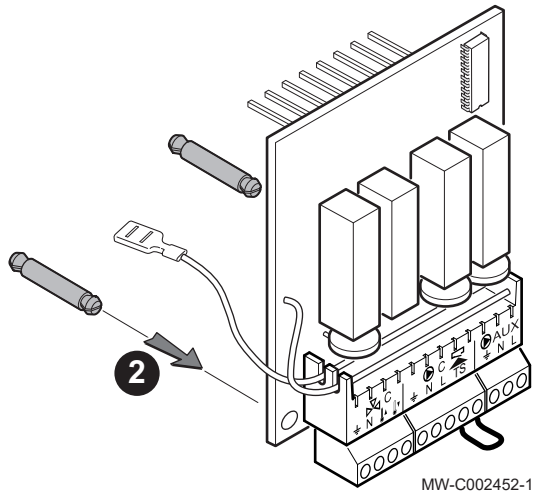

2. Die 2 Halterungen unter die Leiterplatte für 3-Wege-Ventil und Zusatzkreis klipsen

Abb.9

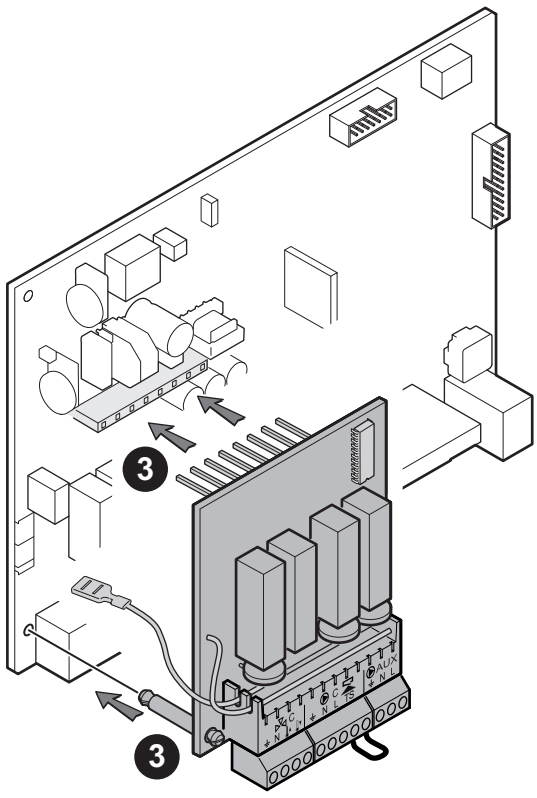

3. Die Leiterplatte für 3-Wege-Ventil und Zusatzkreis an die Leiterplatte SCU oder SCB klipsen.

Abb.10

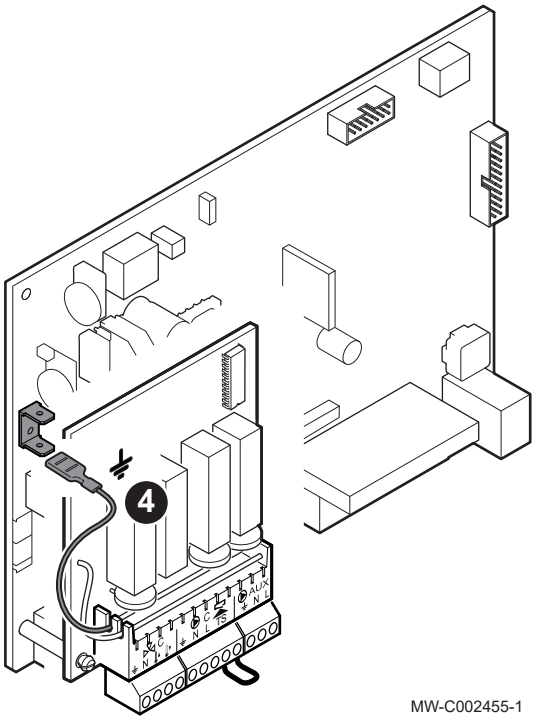

4. Erdungsleitung anschließen.

1.3 Vorlauffühler montieren

Den Fühler am Vorlaufrohr von Kreis C montieren.

Den Fühler etwa 0,5_m nach dem 3-Wege-Ventil anbringen, oder nach dem Beschleuniger, wenn dieser am Vorlauf angebracht ist.

Dazu folgendermaßen vorgehen:

Abb.11

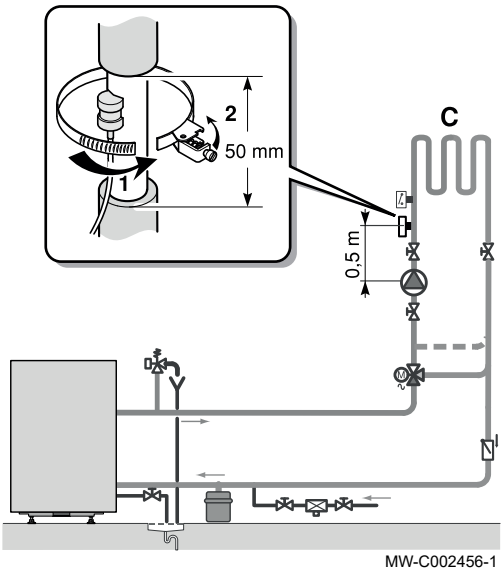

1. Die Rohrisolierung auf 50 mm abschneiden.
2. An der Stelle wo der Fühler anzubringen ist, muss die Rohrleitung vollständig gereinigt werden (es dürfen keine Farbrückstände bleiben) und mit der mitgelieferten Wärmeleitpaste versehen werden.
3. Den Fühler mit der mitgelieferten Schelle fixieren.

Wichtig:
Der Vorlauffühler darf nicht von der Rohrisolierung verdeckt werden.

1.4 Elektrischer Anschluss

Vorsicht!
Fühlerkabel (Niederspannung) und 230-V-Netzkabel nicht in den selben Kabelkanal legen.
Einen Mindestabstand von 10 cm zwischen Niederspannungskabeln und 230-V-Netzkabeln sicherstellen.

Abb.12

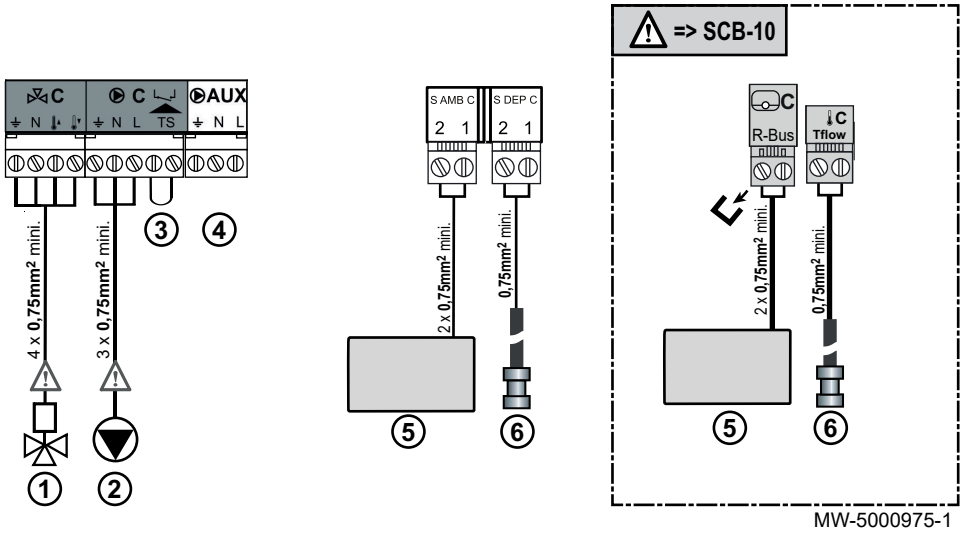

1	**3-Wege-Ventil, Heizkreis C** • Bei einem Zweiwege-Motor die Öffnung an die Klemme, den Verschluss an die Klemme , den Neutralleiter an die Klemme N und die Erde an die Klemme ⏚ anschließen. • Bei einem thermischen Motor die Klemme (Öffnung) mit der Klemme N verbinden.
2	**Pumpe, Heizkreis C**
3	**Brücke werkseitig montiert** Bei Fußbodenheizung muss unbedingt die Maximaltemperatur auf 50 °C eingestellt sein und ein auf 65 °C eingestellter Temperaturbegrenzer (siehe NF P 52-303-1) angebracht sein, der zur Vermeidung einer Überhitzung die Umwälzpumpe unterbricht. Brücke abnehmen und Leitungen des Sicherheitstemperaturbegrenzers anschließen.
4	**Zusatzpumpe** Siehe die Installations- und Wartungsanleitung des Wärmeerzeugers (siehe Kapitel: Elektrische Anschlüsse).
5	**Fernbedienung (Option)** Den im Paket mitgelieferten 2-poligen Stecker verwenden
6	**Vorlauffühler, Heizkreis C** Den im Paket mitgelieferten Fühler verwenden.

1 Installation

1.1 Description

Fig.13

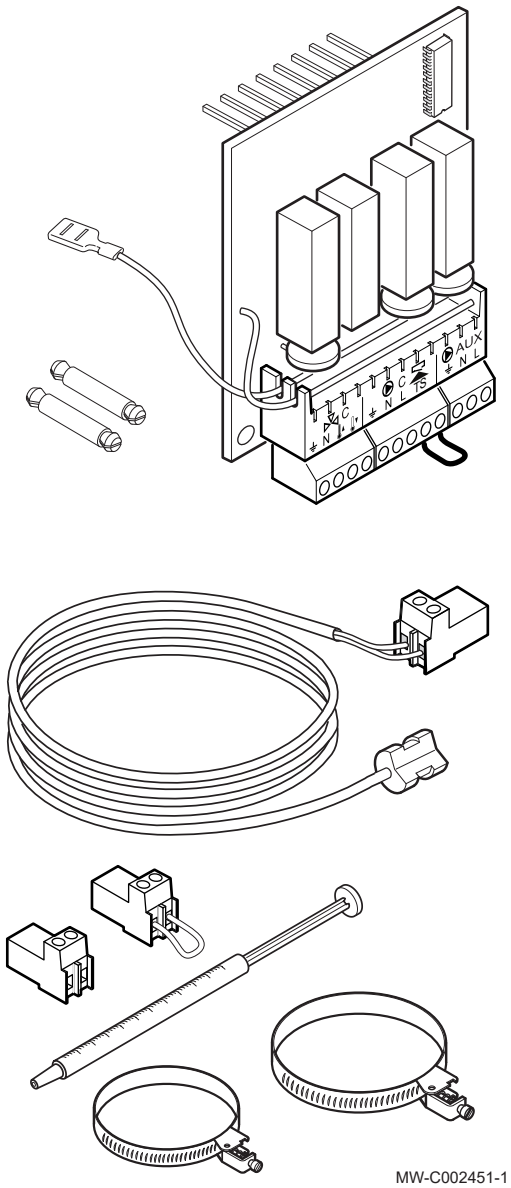

The three-way valve PCB is used to control a mixing valve with a two-way electro-mechanical motor or a mixing valve with an electro-thermal motor with the associated circulating pump and the auxiliary circuit.

The additional three-way valve PCB is used to control a circuit with a supplementary mixing valve. The "mixing valve" circuits can be independently programmed.

1.2 Fitting the PCB

Danger
Only qualified professionals may carry out electrical connections, always with the power off.

1. Access the SCU or SCB PCB.

See
Refer to the installation and service manual for the heating generator (see chapter: Electrical connections).

Fig.14

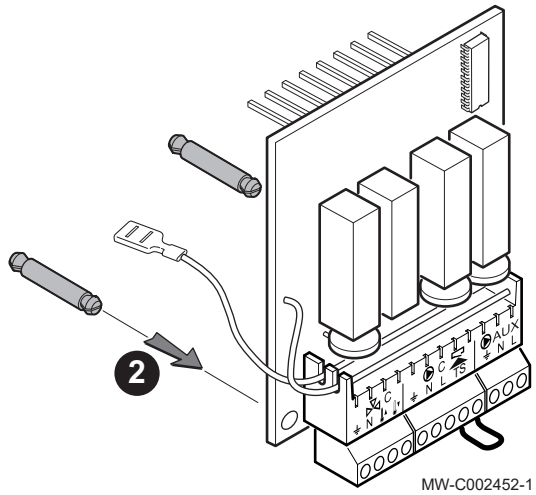

2. Clip the 2 brackets under the three-way valve and auxiliary PCB.

Fig.15

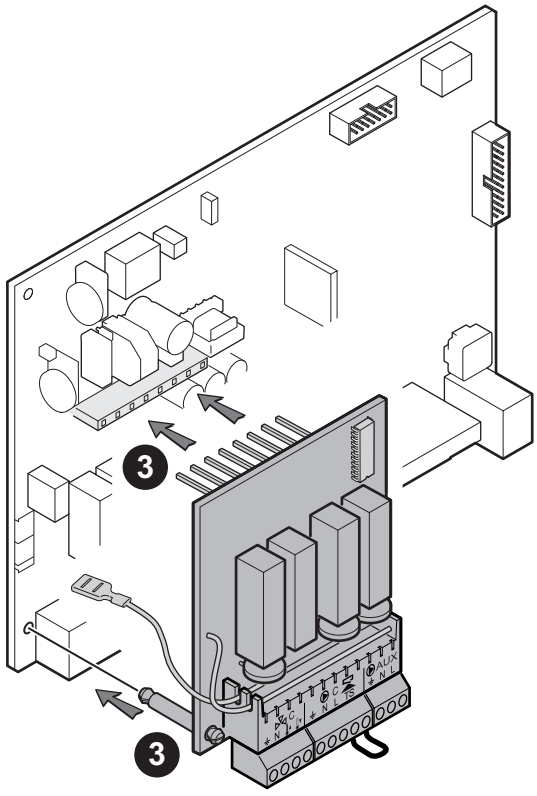

3. Clip the three-way valve and auxiliary PCB to the SCUor SCB PCB.

Fig.16

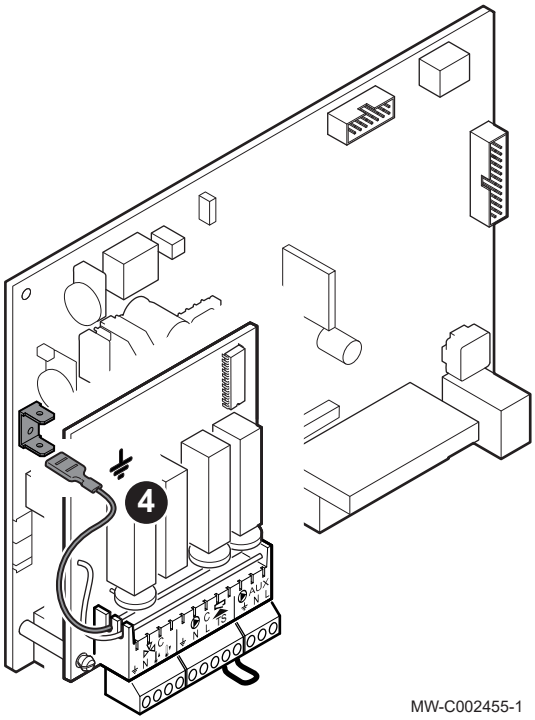

4. Connect the earth wire.

1.3 Fit the flow sensor

Fit the sensor to the flow pipe on circuit C.

Place the sensor approximately 0.5 m after the three-way valve or after the accelerator if this is fitted to the flow.

To do this:

Fig.17

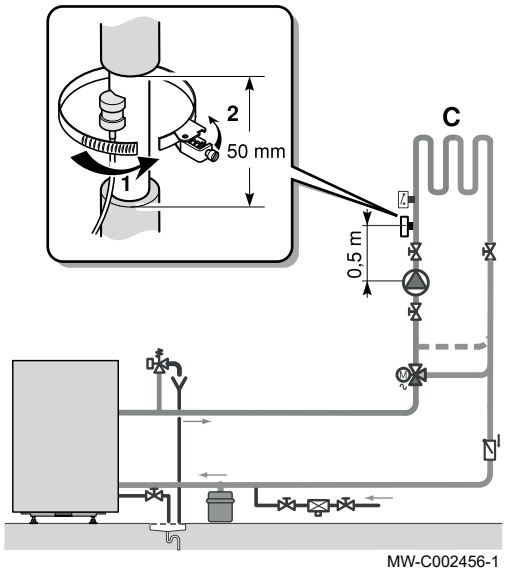

1. Cut the pipe insulation at 50 mm.
2. At the point where the sensor is fitted, thoroughly clean the pipes (there must be no trace of paint) and coat them with the ready-to-use contact paste provided in the syringe.
3. Secure the sensor with the collar provided for this purpose.

Important
The flow sensor must not be covered by the insulation around the pipe.

1.4 Electrical connection

Caution
Do not place probe wires (very low voltage) and 230 V power supply wires in the same duct or cable raceway.
Ensure a minimum distance of 10 cm between very low voltage cables and 230 V power supply cables.

Fig.18

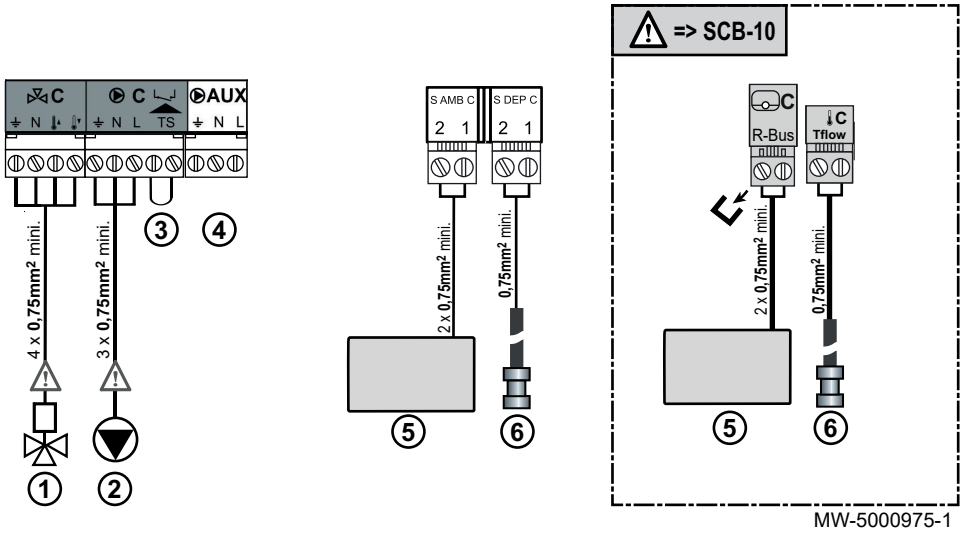

1	**Three-way valve, circuit C** • For a two-way motor, connect the opening to the terminal, the closure to the terminal, the neutral to the N terminal and the earth to the ⏚ terminal. • For a thermal motor, connect between the terminal (opening) and the N terminal.
2	**Pump, circuit C**
3	**Factory fitted bridge** If using underfloor heating, it is imperative that a temperature limit of 50 °C is installed and a safety thermostat set to 65 °C (see NF P 52-303-1) is fitted, which interrupts the operation of the heating circulating pump in the circuit concerned should overheating occur. Remove the bridge and connect the safety thermostat wires.
4	**Auxiliary pump** Refer to the installation and service manual for the heating generator (see chapter: Electrical connections).
5	**Remote control (option)** Use the 2-pin connector delivered with the package.
6	**Flow sensor, circuit C** Use the sensor delivered with the package.

1 Installatie

1.1 Beschrijving

Afb.19

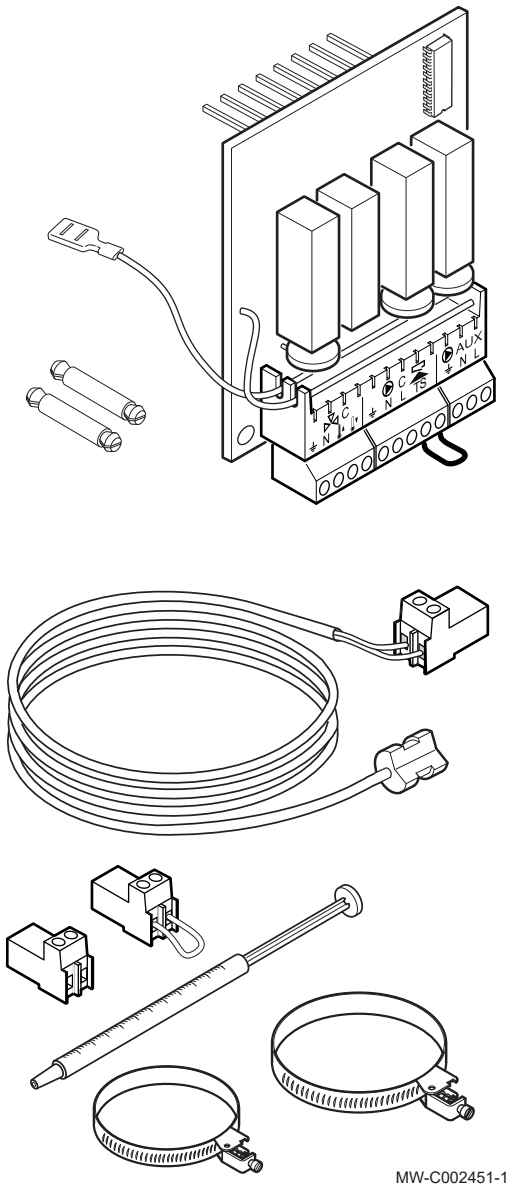

De driewegklep-besturingsprint wordt gebruikt om een mengklep met elektromechanische motor met twee draairichtingen te regelen of een mengklep met elektro-thermische motor met de bijbehorende circulatiepomp en het hulpcircuit.

Door toevoeging van een elektronische printplaat voor een driewegklep kan een circuit met mengklep geregeld worden. De circuits met "mengklep" kunnen apart geprogrammeerd worden.

1.2 De besturingsprint monteren

Gevaar
De elektrische aansluitingen moeten altijd spanningsloos worden uitgevoerd en alleen door erkende installateurs.

1. Toegang tot de besturingsprint SCU of SCB.

Zie
Raadpleeg de installatie- en onderhoudshandleiding voor de verwarmingsgenerator (zie hoofdstuk: Elektrische aansluitingen).

Afb.20

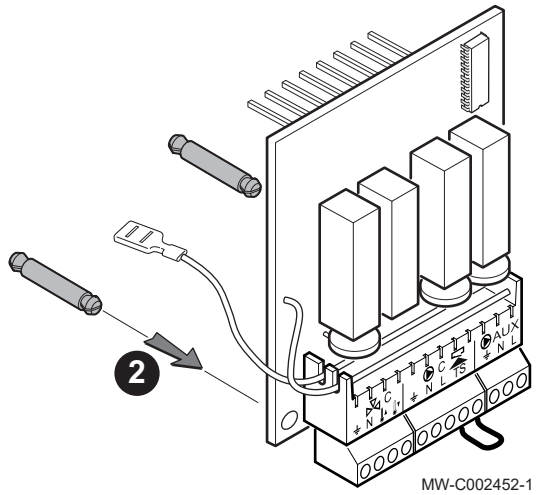

2. Klik de 2 houders vast onder de driewegklep en hulp-besturingsprint.

Afb.21

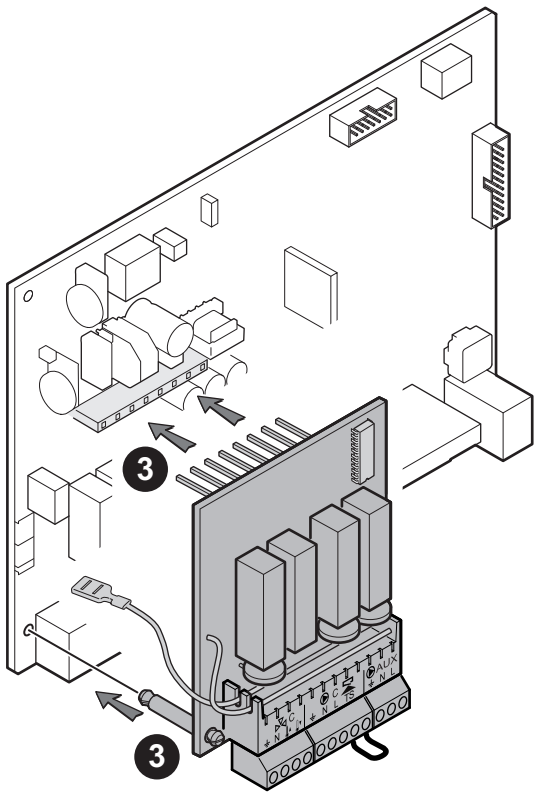

3. Klik de driewegklep en hulp-besturingsprint vast aan de besturingsprint SCU of SCB.

Afb.22

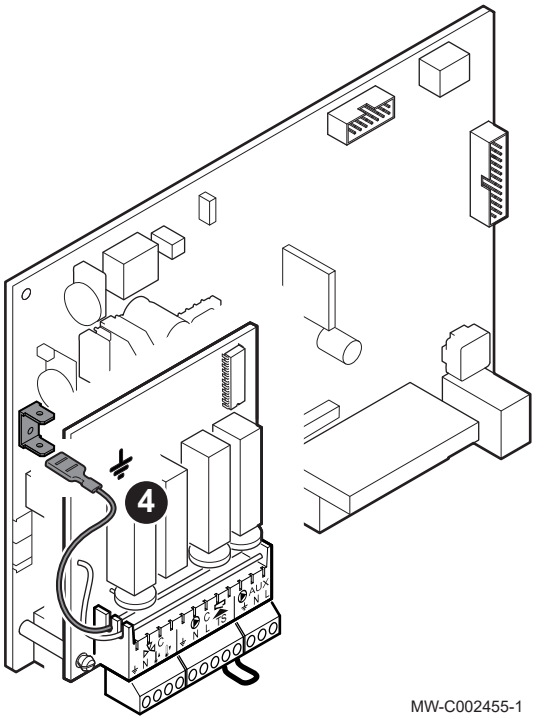

4. Sluit de aarddraad aan.

1.3 Monteer de debietsensor

Monteer de sensor op de aanvoerleiding van circuit C.

Plaats de sensor ca. 0,5 m na de driewegmengklep of na de circulatiepomp indien deze op de aanvoerleiding is geplaatst.

Ga als volgt te werk:

Afb.23

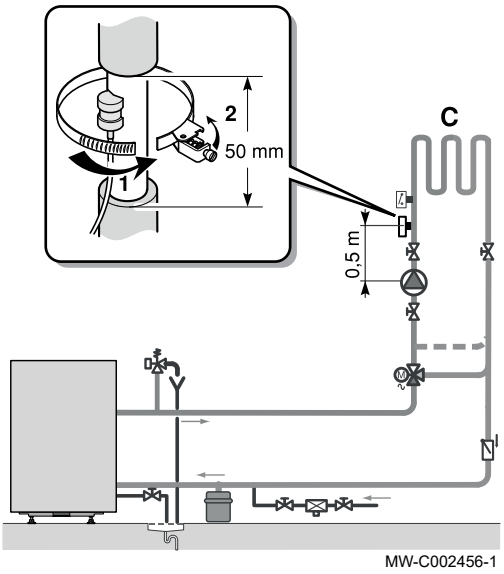

1. Snij de buisisolatie op 50 mm.
2. Maak op de plaats waar de sensor gemonteerd is de leidingen grondig schoon (er mogen geen verfresten zichtbaar zijn) en smeer ze in met de in de klaar-voor-gebruik-spuit meegeleverde contactpasta.
3. Bevestig de sensor met behulp van de hiertoe meegeleverde slangklem.

Belangrijk
De debietsensor mag niet bedekt worden met het isolatiemateriaal rond de buis.

1.4 Elektrische aansluiting

Opgelet
Plaats de draden van de sonde (zeer lage spanning) en de 230 V-voedingskabels niet in dezelfde kabelgoot.
Houd een minimumafstand van 10 cm aan tussen de zeer lage spanningskabels en de 230 V-voedingskabels.

Afb.24

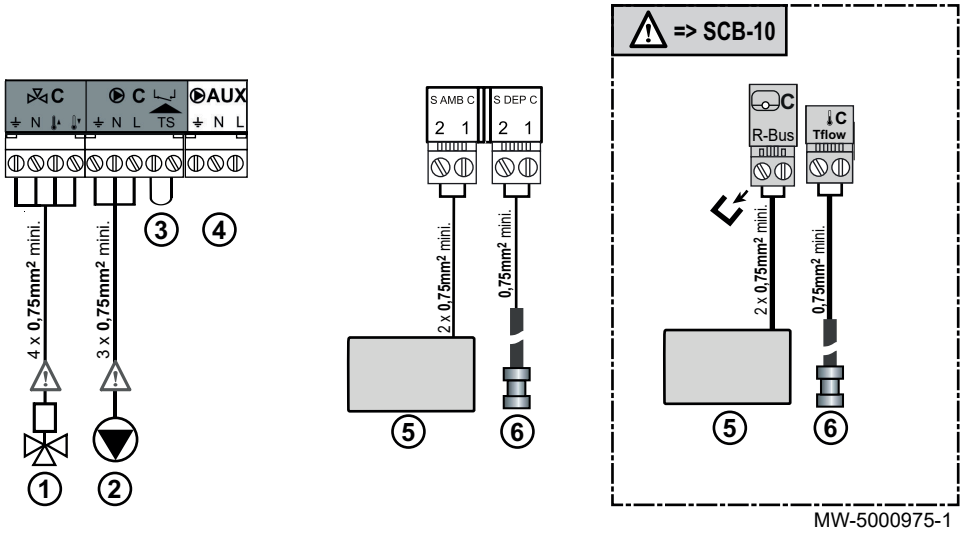

MW-5000975-1

1	**Driewegklep, circuit C** • Sluit voor een tweewegmotor de opening aan op de aansluitklem, de sluiting op de aansluitklem, de nulleider op de N-aansluitklem en de randaarde op de aansluitklem. • Maak voor een thermische motor de verbinding tussen de aansluitklem (opening) en de N-aansluitklem.
2	**Pomp, circuit C**
3	**In de fabriek aangebrachte brug** Bij vloerverwarming is het verplicht om een begrenzingsthermostaat van 50 °C en een op 65 °C afgestelde veiligheidsthermostaat te monteren (zie NF P 52-303-1) die in geval van oververhitting de werking van de verwarmingspomp van het betrokken circuit onderbreken. Verwijder de brug en sluit de draden van de veiligheidsthermostaat aan.
4	**Hulppomp** Raadpleeg de installatie- en onderhoudshandleiding voor de verwarmingsgenerator (zie hoofdstuk: Elektrische aansluitingen).
5	**Afstandsbediening (optie)** Gebruik de in de colli meegeleverde stekker met 2 contactpunten.
6	**Debietsensor - circuit C** Gebruik de in de colli meegeleverde sensor.

1 Installazione

1.1 Descrizione

Fig.25

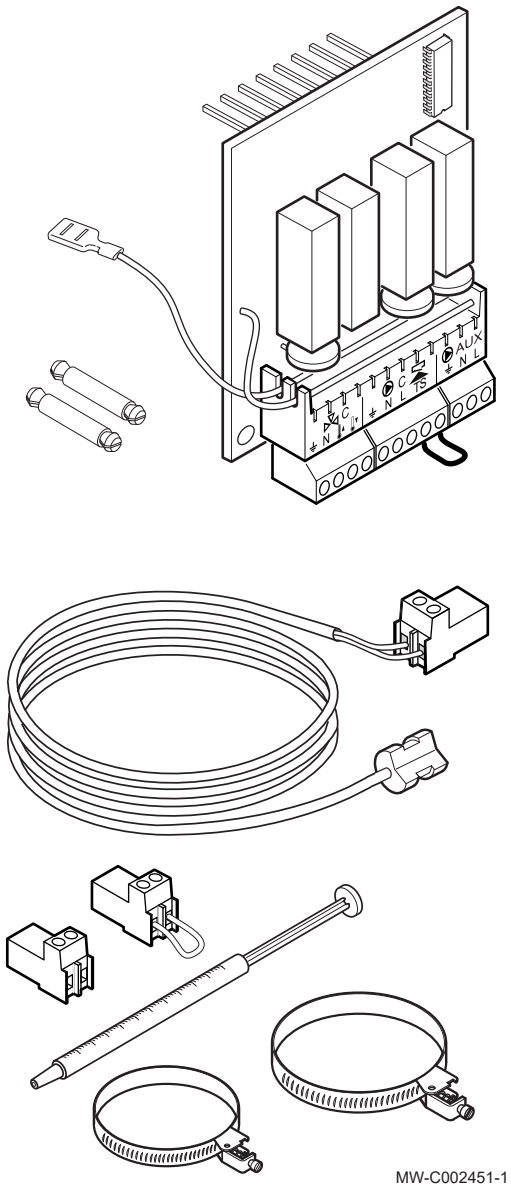

La PCB della valvola tre vie viene utilizzata per comandare una valvola miscelatrice con un motore elettromeccanico a due sensi di rotazione, oppure una valvola miscelatrice con un motore elettrotermico con la relativa pompa di circolazione e il circuito ausiliario.

La PCB della valvola tre vie aggiuntiva viene utilizzata per il comando di un circuito con una valvola miscelatrice supplementare. I circuiti della "valvola miscelatrice" possono essere programmati in modo indipendente.

1.2 Montaggio della PCB

Pericolo
I collegamenti elettrici devono essere realizzati esclusivamente da personale qualificato, e sempre in condizioni di alimentazione elettrica disinserita.

1. Accesso alla SCU o alla PCB SCB.

Vedere
Fare riferimento al manuale installazione e manutenzione del generatore di calore (vedere capitolo: Collegamenti elettrici).

Fig.26

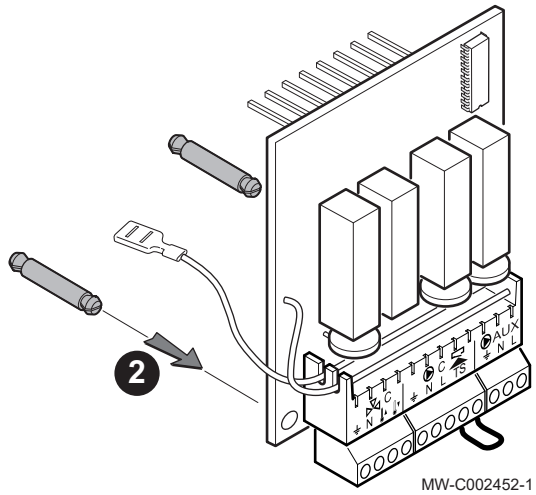

2. Fissare i 2 supporti sotto alla valvola tre vie e sotto alla PCB ausiliaria.

Fig.27

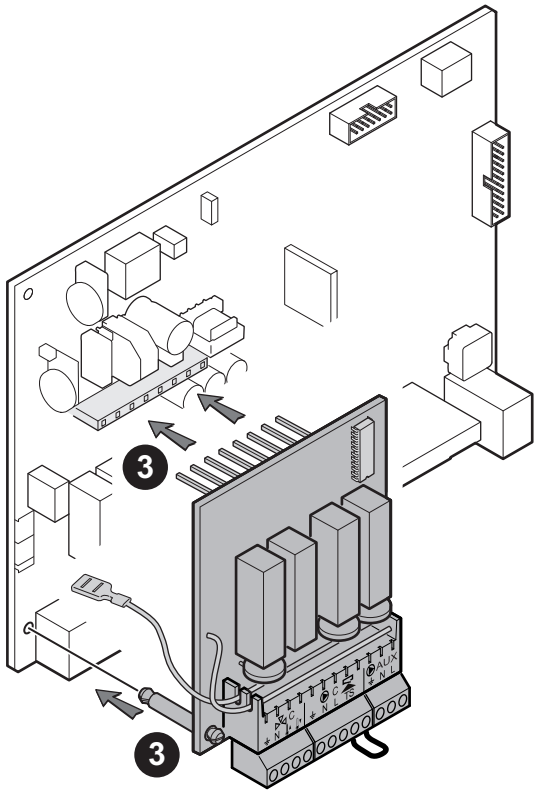

3. Fissare la valvola tre vie e la PCB ausiliaria alla SCU o alla PCB SCB.

Fig.28

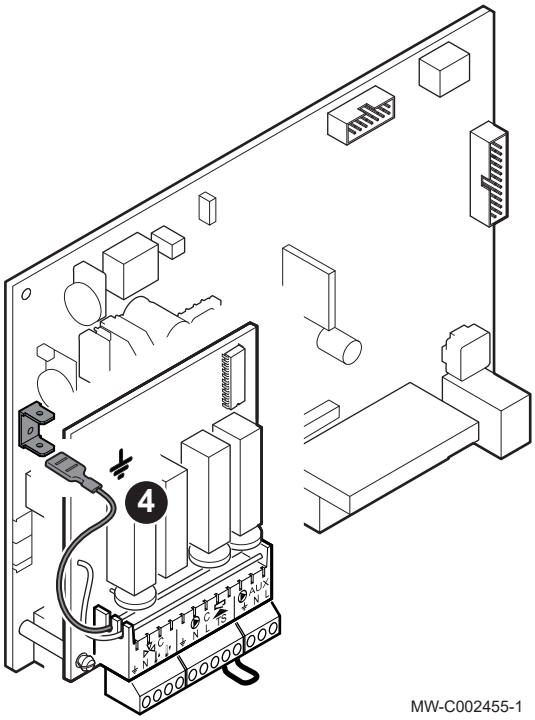

4. Collegare il filo di massa.

1.3 Montaggio della sonda di mandata

Montare la sonda al tubo di mandata sul circuito C.

Posizionare la sonda circa 0,5 m dopo la valvola tre vie o dopo l'acceleratore (se quest'ultimo è presente sulla mandata).

Per fare ciò:

Fig.29

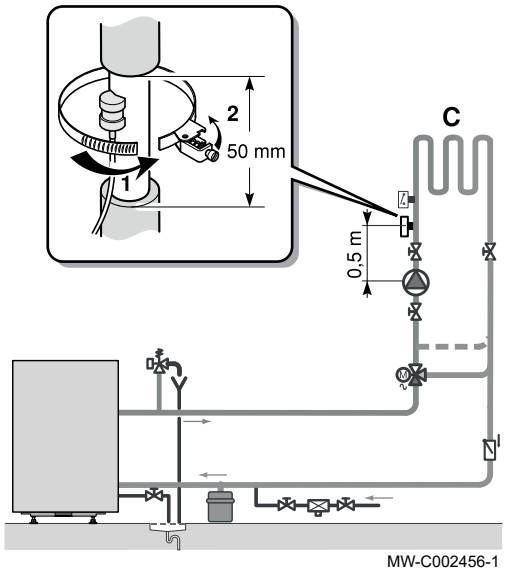

1. Tagliare l'isolamento del tubo a 50 mm.
2. Pulire con cura i tubi in corrispondenza del punto di montaggio del sensore (non devono essere presenti tracce di vernice), dopodiché rivestirli con la pasta di contatto pronta all'uso fornita nella siringa.
3. Assicurare la sonda mediante l'apposita fascetta.

Importante
La sonda di mandata non deve essere coperta dall'isolamento presente attorno al tubo.

1.4 Collegamento elettrico

Attenzione
Non posizionare fili sonda (a bassissima tensione) e fili di alimentazione a 230 V nella stessa guaina o canalina.
Garantire una distanza minima di 10 cm tra i cavi a bassissima tensione e i cavi di alimentazione a 230 V.

Fig.30

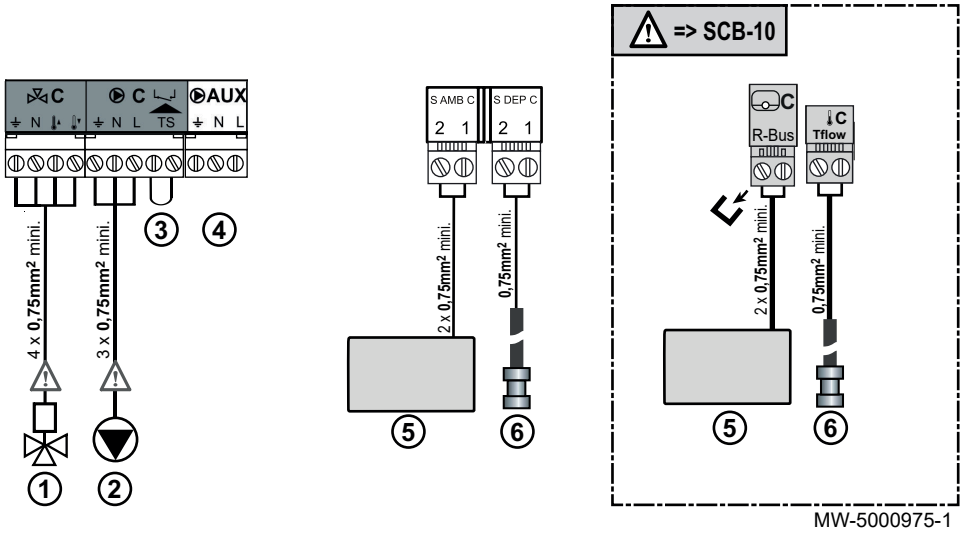

1	**Valvola tre vie, circuito C** • Per un motore a due sensi di rotazione, collegare l'apertura al morsetto, la chiusura al morsetto , il neutro al morsetto N e la terra al morsetto ⏚ . • Per un motore termico, eseguire il collegamento tra il morsetto (apertura) e il morsetto N.
2	**Pompa, circuito C**
3	**Ponticello montato in fabbrica** Se si utilizza il riscaldamento a pavimento, è imperativo che la temperatura sia limitata a 50 °C e che sia installato un termostato di sicurezza impostato a 65 °C (vedere NF P 52-303-1), in modo da interrompere il funzionamento della pompa di circolazione del riscaldamento nel circuito interessato in caso di surriscaldamento. Rimuovere il ponticello e collegare i fili del termostato di sicurezza.
4	**Pompa ausiliaria** Fare riferimento al manuale installazione e manutenzione del generatore di calore (vedere capitolo: Collegamenti elettrici).
5	**Controllo remoto (opzione)** Utilizzare il connettore a 2 poli fornito nel collo.
6	**Sonda di mandata, circuito C** Utilizzare la sonda fornita nel collo.

1 Instalación

1.1 Descripción

Fig.31

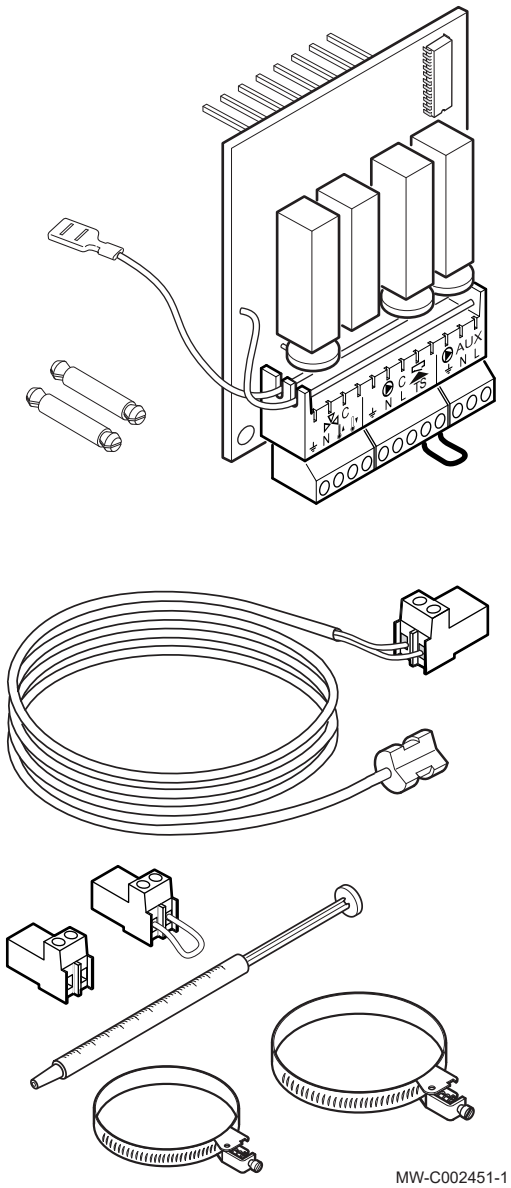

La placa electrónica de válvula de tres vías permite controlar una válvula mezcladora con un motor electromecánico de dos sentidos de marcha o una válvula mezcladora con motor electrotérmico con la bomba de circulación asociada y el circuito auxiliar

La incorporación de una placa electrónica de válvula de tres vías permite controlar un circuito con válvula mezcladora adicional Los circuitos "válvula mezcladora" pueden ser programados independientemente.

1.2 Montar la placa electrónica

Peligro
Las conexiones eléctricas debe efectuarlas un profesional cualificado y siempre con el sistema desconectado.

1. Acceder a la placa electrónica SCU o SCB.

Consejo
Consultar el manual de instalación y mantenimiento del generador de calor (consultar el capítulo: Conexiones eléctricas).

Fig.32

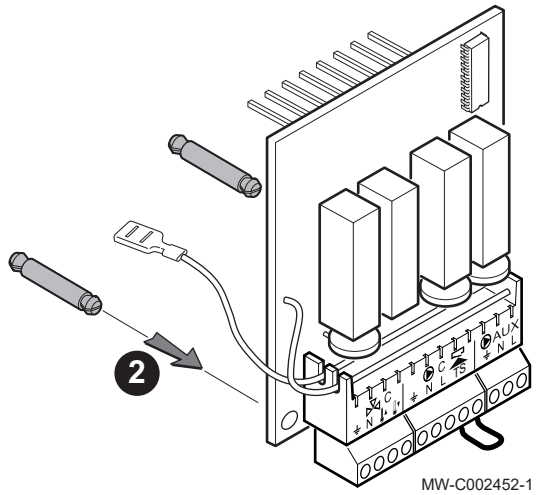

2. Encajar los 2 soportes debajo de la placa electrónica de válvula de tres vías y circuito auxiliar.

Fig.33

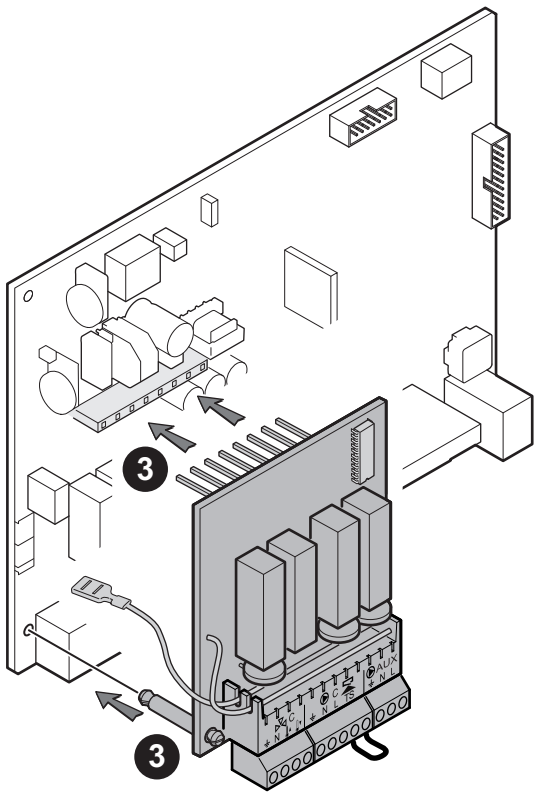

3. Encajar la válvula de tres vías y la placa electrónica auxiliar a la placa electrónica SCU o SCB.

Fig.34

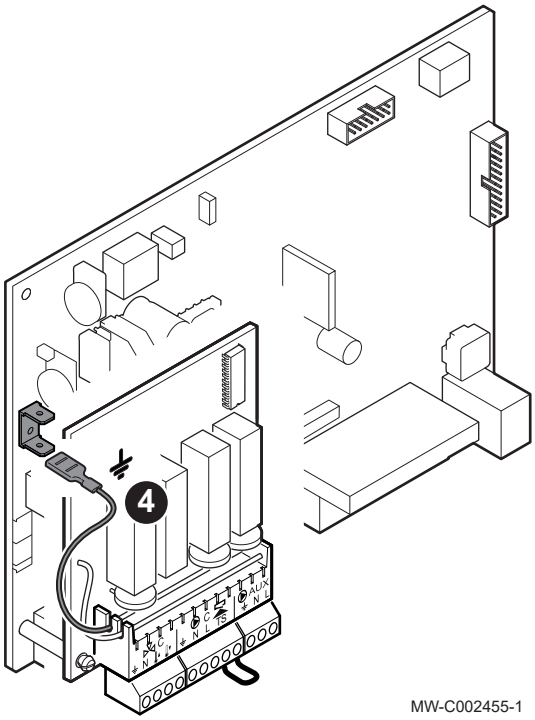

4. Conectar el cable de tierra.

1.3 Montar la sonda de ida

Montar la sonda en el conducto de ida del circuito C

Colocar la sonda a unos 0,5 m detrás de la válvula de tres vías, o detrás del acelerador si este último está colocado en la ida.

Para ello:

Fig.35

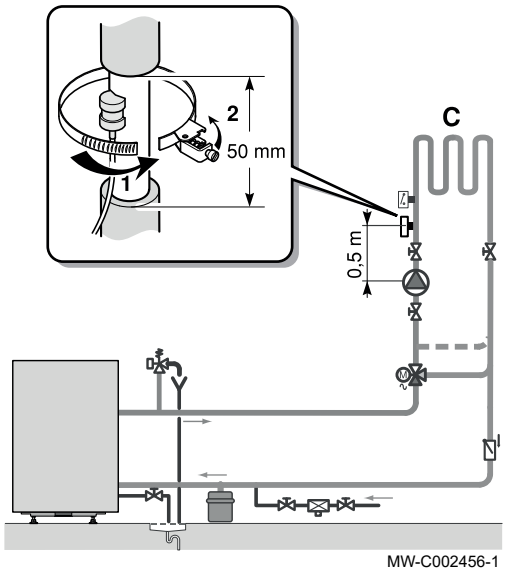

1. Cortar el aislamiento del conducto a 50 mm.
2. En el lugar donde se monta la sonda, limpiar minuciosanebte la tubería (no debe haber ningún residuo de pintura) y untarla con la pasta de contacto suministrada en el interior de la jeringuilla lista para usar.
3. Fijar la sonda por medio de la abrazadera suministrada con este fin.

Importante
La sonda de ida no debe quedar recubierta por el aislamiento de la tubería

1.4 Conexión eléctrica

Atención
No colocar cables de sonda (voltaje muy bajo) y cables de alimentación de 230 V en el mismo conducto o canaleta de cables.
Comprobar que haya una distancia mínima de 10 cm entre los cables de voltaje muy bajo y los cables de alimentación de 230 V.

Fig.36

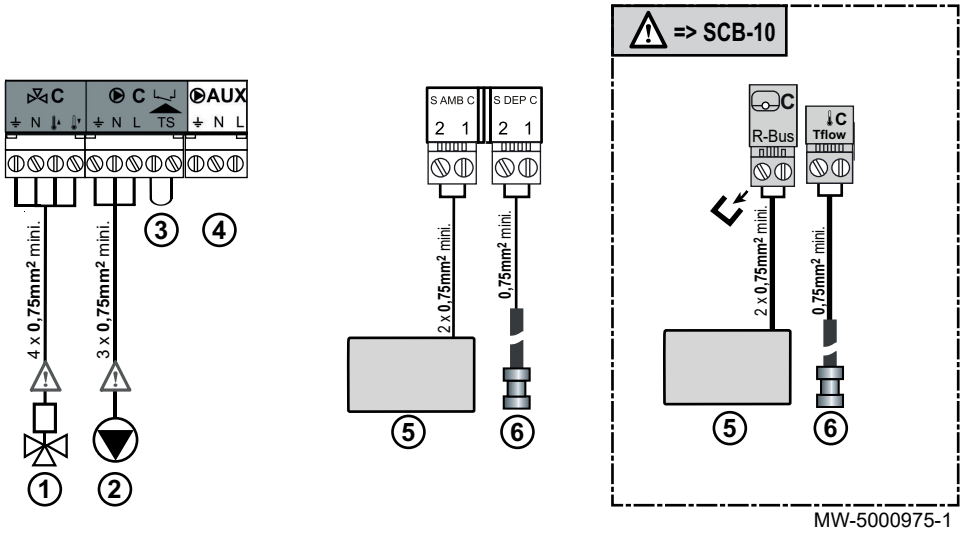

MW-5000975-1

1	**Válvula de tres vías, circuito C** • Para motores de dos sentidos, conectar la abertura al borne 🌡, el cierre al borne 🌡 , el neutro al borne N y la toma de tierra al borne ⏚ . • Para motores térmicos, conectar entre el borne 🌡 (obertura) y el borne N.
2	**Bomba, circuito C**
3	**Puente montado de fábrica** Si se utiliza el suelo radiante, es imprescindible fijar un límite de temperatura a 50 °C y montar un termostato de seguridad ajustado a 65 °C (consultar NF P 52-303-1) que interrumpe el funcionamiento de la bomba de circulación de calefacción del circuito correspondiente en caso de un sobrecalentamiento. Quitar el puente y conectar los hilos del termostato limitador de seguridad
4	Bomba auxiliar Consultar el manual de instalación y mantenimiento del generador de calor (consultar el capítulo: Conexiones eléctricas.)
5	**Mando a distancia (opcional)** Usar el conector de 2 patillas suministrado en el bulto
6	**Sondas de ida, circuito C** Usar la sonda suministrada en el bulto.

1 Установка

1.1 Описание

Рис.37

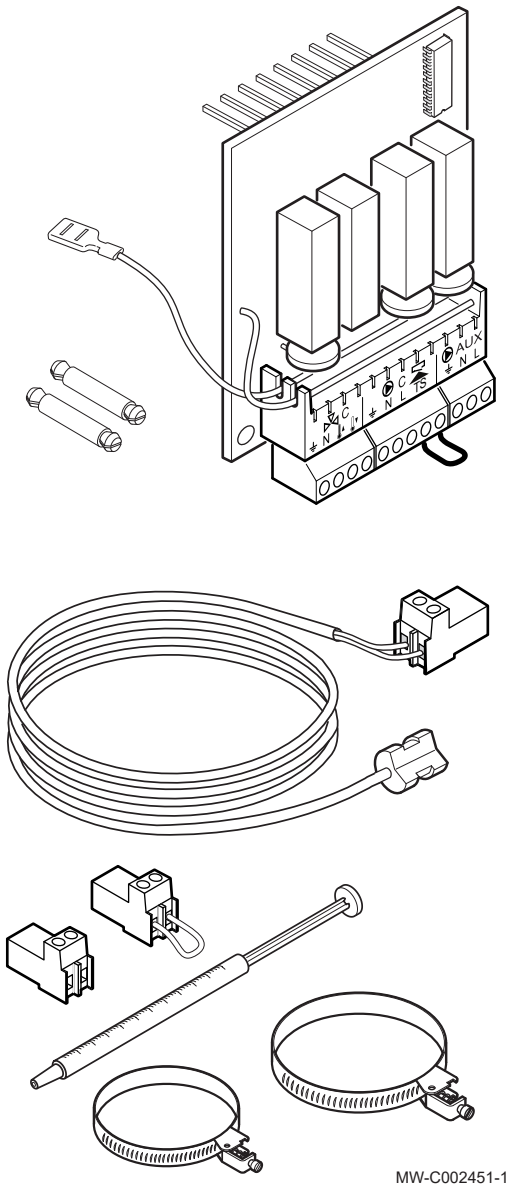

Электронная плата контура с трехходовым клапаном позволяет управлять смесительным клапаном, оснащенным электромеханическим двигателем с двумя направлениями вращения или электротермическим двигателем, циркуляционным насосом данного контура и вспомогательным контуром.

Добавление электронной платы трехходового клапана позволяет управлять контуром с дополнительным смесительным клапаном. Контуры со смесительными клапанами могут быть запрограммированы независимо.

1.2 Установка электронной платы

Опасность
Только квалифицированному специалисту разрешается выполнять электрические подключения – всегда при отключенном питании.

1. Получить доступ к электронной плате SCU или SCB.

Смотри
См. руководство по монтажу и обслуживанию теплогенератора (см. главу: Электрические подключения).

Рис.38

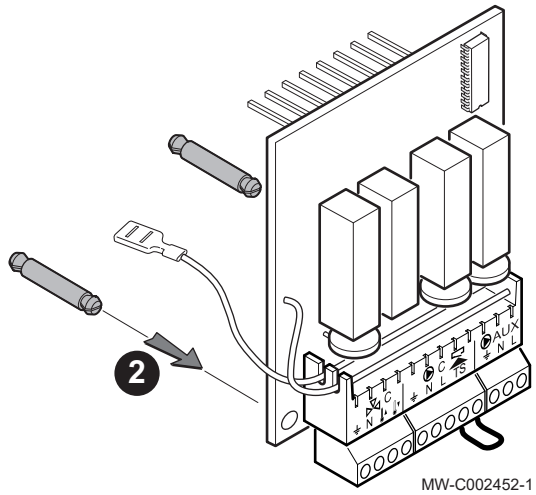

2. Защелкнуть 2 опоры под трехходовым клапаном и вспомогательной электронной платой.

Рис.39

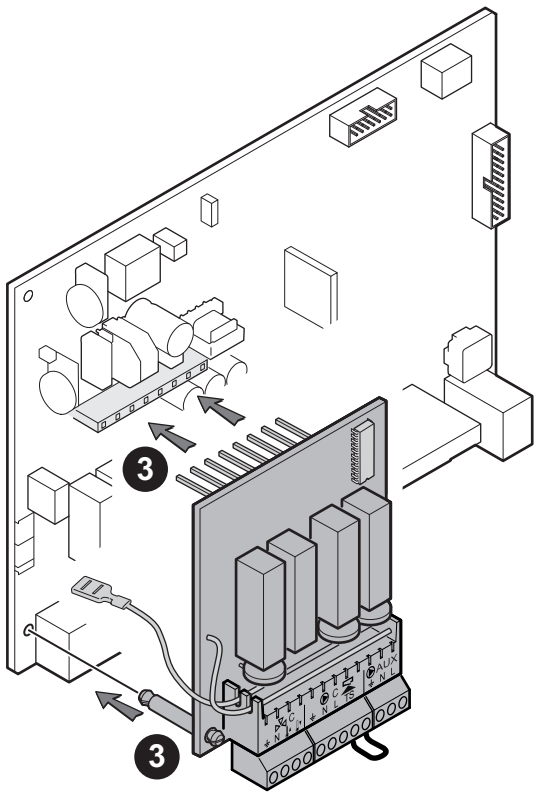

3. Защелкнуть трехходовой клапан и вспомогательную электронную плату на электронную плату SCUили SCB.

Рис.40

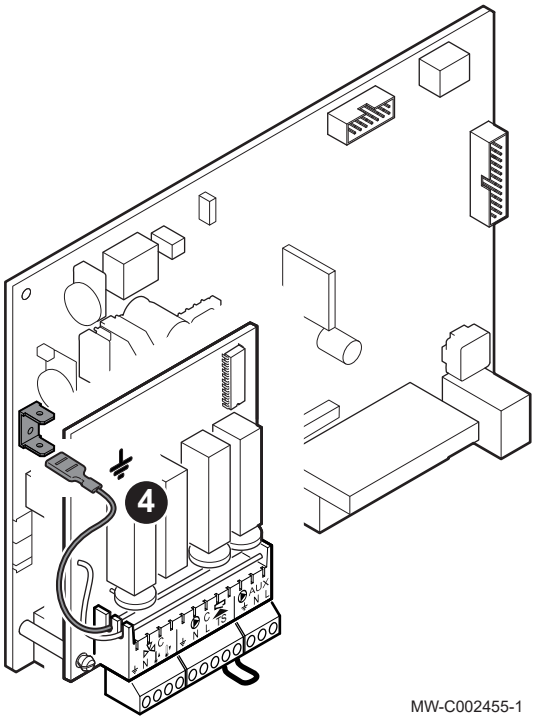

4. Подсоединить провод заземления.

1.3 Установить датчик подающей линии

Установить датчик на подающем трубопроводе контура C.

Установить датчик на расстоянии приблизительно 0,5 м после трехходового клапана или после циркуляционного насоса, если он тоже установлен на подающей линии.

Для этого:

Рис.41

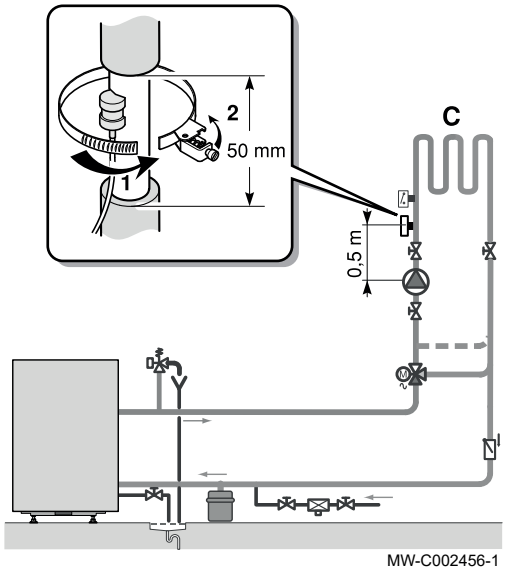

1. Обрезать теплоизоляцию трубы на 50 мм.
2. Место на трубопроводе, где будет установлен датчик, полностью очистить (не должно быть никаких следов краски) и намазать контактной пастой, поставляемой в шприце и готовой к применению.
3. Закрепить датчик при помощи поставляемого для этого хомута.

Важная информация
Датчик подающей линии не должен быть покрыт теплоизоляцией трубопровода.

1.4 Электрическое подключение

Внимание
Запрещается помещать кабели датчика (низковольтные) и силовые кабели 230 В в один кабель-канал.
Обеспечить расстояние не менее 10 см между низковольтными кабелями и силовыми кабелями 230 В.

Рис.42

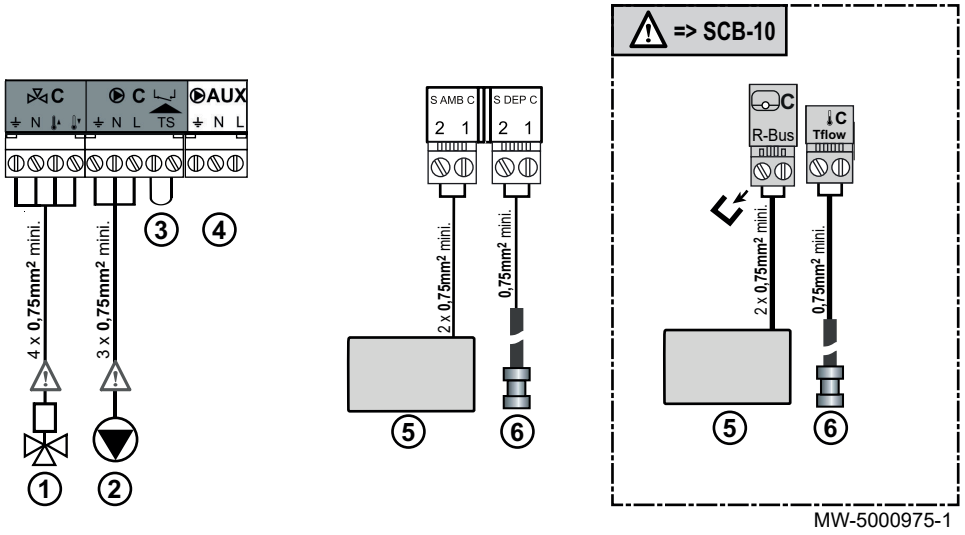

1	**Трехходовой клапан, контур C** • Для двигателя с двумя направлениями вращения: подключить отверстие к клемме 🌡, замыкание к клемме 🌡, нейтраль к клемме N и кабель заземления к клемме ⏚. • Для термического двигателя: подключить клемму 🌡 (отверстие) к клемме N.
2	**Насос, контур C**
3	**Перемычка, установленная на заводе** В случае напольного отопления следует в обязательном порядке ограничить температуру значением 50 °C и установить защитный термостат с настройкой на 65 °C (см. NF P 52-303-1), который прекращает работу циркуляционного насоса отопления данного контура в случае перегрева. Снять перемычку и подсоединить провода защитного термостата.
4	**Вспомогательный насос** См. руководство по монтажу и обслуживанию теплогенератора (см. главу: Электрические подключения).
5	**Дистанционное управление (опция)** Использовать 2-контактный разъем из комплекта поставки.
6	**Датчик температуры подающей линии, контур C** Использовать датчик из комплекта поставки.

1 Montaż

1.1 Opis

Rys.43

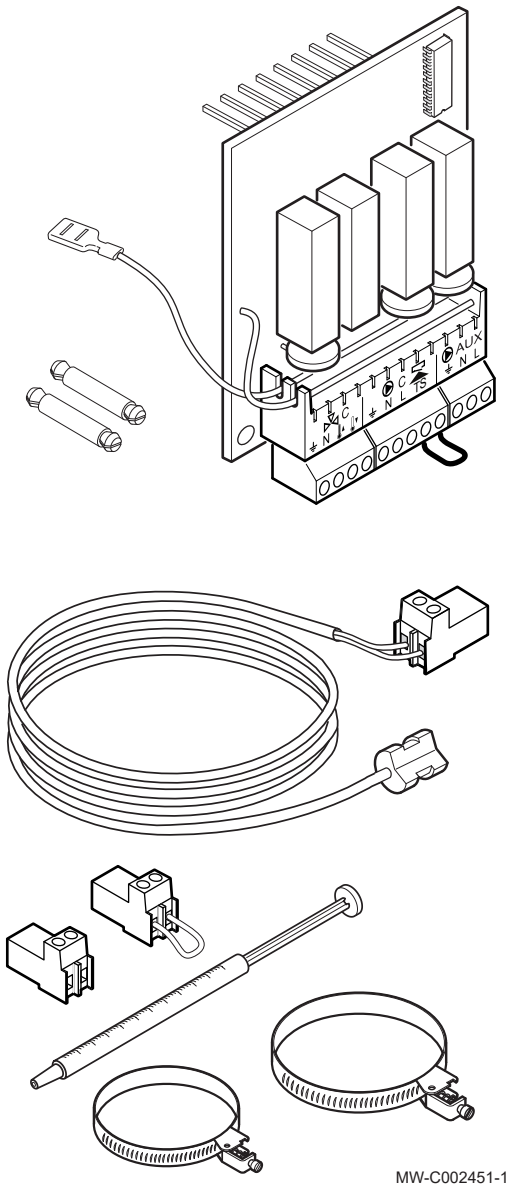

Płytka zaworu 3-drogowego umożliwia sterowanie zaworu mieszającego z nawrotnym silnikiem elektromechanicznym lub zaworu mieszającego z silnikiem elektrotermicznym wraz z odpowiednią pompą obiegową c.o. i obiegiem dodatkowym.

Zamontowanie dodatkowej płytki zaworu 3-drogowego umożliwia regulację obiegu z dodatkowym zaworem mieszającym. Obiegi z zaworami mieszającymi mogą być programowane niezależnie.

1.2 Montaż płytki elektronicznej

Niebezpieczeństwo
Podłączenia elektryczne mogą wykonywać wyłącznie uprawnieni elektrycy i zawsze po odłączeniu zasilania elektrycznego.

1. Uzyskać dostęp do płytki elektronicznej SCU lub SCB.

Patrz
Patrz Instrukcja instalowania i konserwacji generatora ogrzewania (patrz rozdział: Podłączenia elektryczne).

Rys.44

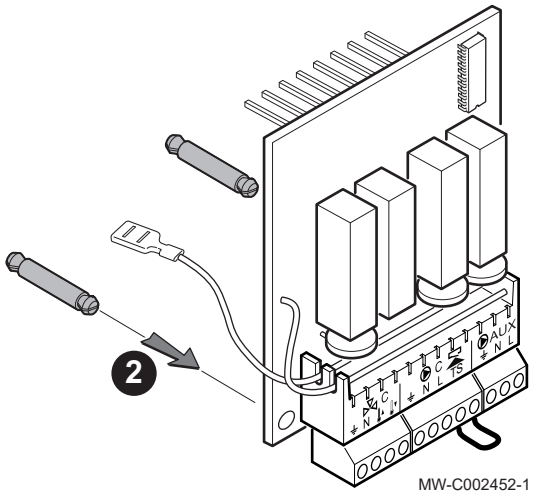

2. Zatrzasnąć 2 wsporniki pod płytką elektroniczną zaworu 3-drogowego i obiegu dodatkowego.

Rys.45

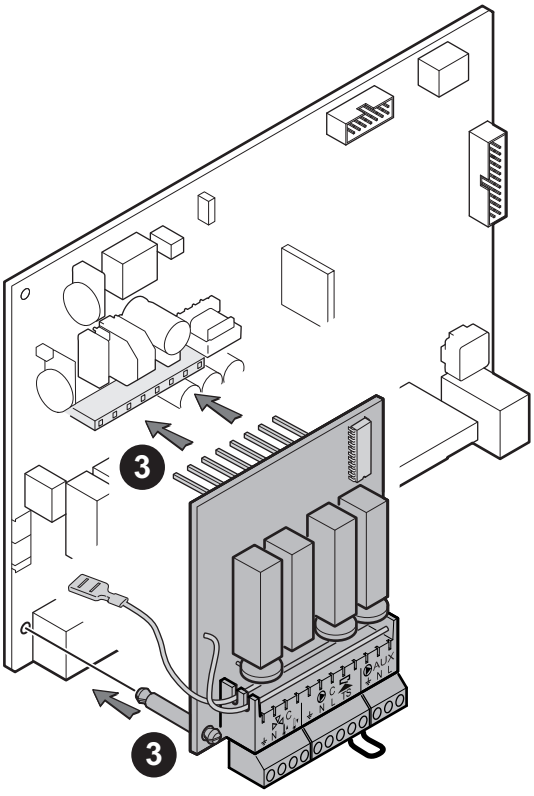

3. Zatrzasnąć płytkę elektroniczną zaworu 3-drogowego i obiegu dodatkowego na płytce elektronicznej SCUlub SCB.

Rys.46

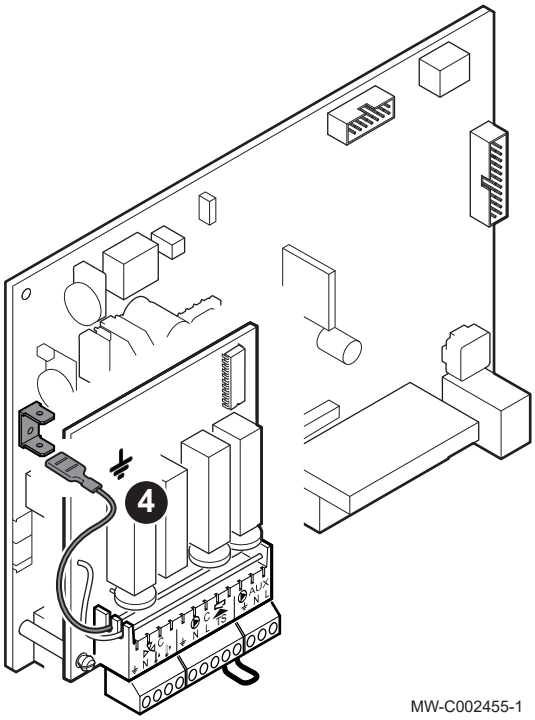

4. Podłączyć przewód uziemiający.

1.3 Zamontować czujnik zasilania

Zamontować czujnik na przewodzie zasilania obiegu C.

Umieścić czujnik ok. 0,5 m za zaworem 3-drogowym, lub za pompą obiegową, o ile jest ona zamontowana na zasilaniu.

W tym celu należy:

Rys.47

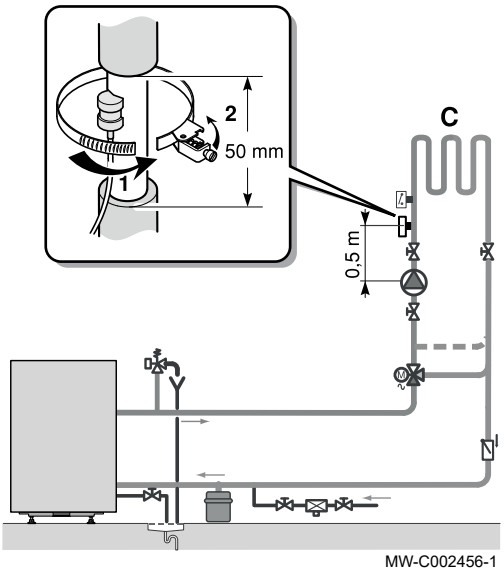

1. Usunąć izolację przewodu na długości 50 mm.
2. Miejsce zamontowania czujnika na przewodzie należy całkowicie oczyścić z farby (nie może być żadnych pozostałości) i posmarować znajdującą się w strzykawce pastą przenoszącą ciepło (w zakresie dostawy).
3. Zamocować czujnik przy pomocy opaski zaciskowej (w zakresie dostawy).

Ważne
Czujnik zasilania nie może być przykryty izolacją.

1.4 Podłączenie elektryczne

Przestroga
Nie umieszczać przewodów sondy (bardzo niskie napięcie) oraz przewodów zasilających 230 V w tym samym kanale lub korytku kablowym.
Należy zachować minimalny odstęp 10 cm między kablami bardzo niskiego napięcia a kablami zasilającymi 230 V.

Rys.48

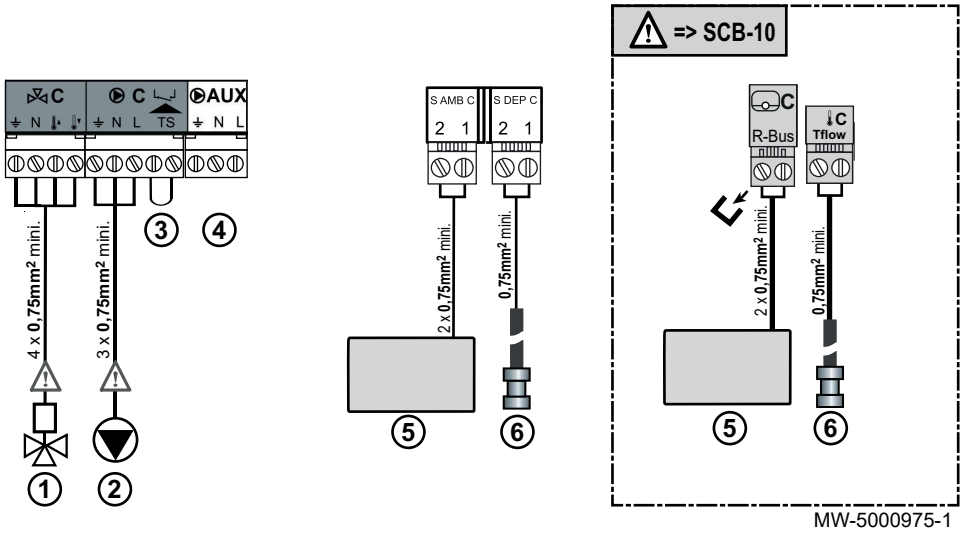

MW-5000975-1

1	**Zawór 3-drogowy - obieg C** • W przypadku zastosowania silnika nawrotnego, podłączyć otwieranie do zacisku, zamykanie do zacisku , przewód neutralny do zacisku N, a uziemienie do zacisku ⏚ . • W przypadku zastosowania silnika termicznego, połączyć zacisk (otwieranie) z zaciskiem N.
2	**Pompa, obieg C**
3	**Zworka montowana fabrycznie** W przypadku ogrzewania podłogowego bezwzględnie konieczne jest nastawienie maksymalnej temperatury na 50 °C oraz zamontowanie termostatu zabezpieczającego, nastawionego na temperaturę 65 °C (patrz NF P 52-303-1), który wyłącza pompę obiegu c.o. gdy istnieje ryzyko przegrzania. Usunąć zworkę i podłączyć przewody termostatu zabezpieczającego.
4	**Pompa pomocnicza** Patrz Instrukcja instalowania i konserwacji generatora ogrzewania (patrz rozdział: Podłączenia elektryczne).
5	**Regulator zdalny (opcja)** Wykorzystać złącze 2-pinowe dostarczone w pakiecie.
6	**Czujnik zasilania – obieg C** Wykorzystać czujnik dostarczony w pakiecie.



CE