meier tobler

Chaudières à gaz à condensation à faibles émissions polluantes Oertli GSC 340

Chaudières à gaz à condensation destinées au chauffage et à la production d'eau chaude sanitaire, puissances thermiques de 279 à 651 kW (50/30°C) et 261 à 610 kW (80/60°C), rendement de la chaudière de 104,8 à 106,8 %, ΔT jusqu'à 40 K.

La série Oertli GSC 340 se compose de chaudières à gaz à condensation à haut rendement, dotées d'un échangeur de chaleur monobloc, efficace et résistant à la corrosion grâce à son alliage en aluminium/silicium ainsi que d'un brûleur cylindrique à prémélange. Elles sont aussi bien conçues pour les nouvelles constructions, les assainissements ou les rénovations de locaux techniques.

Tournés vers le haut, les raccords destinés à l'amenée d'air et l'évacuation des fumées permettent d'assurer un fonctionnement aussi bien dépendant qu'indépendant de l'air ambiant. La chaudière est livrée avec un socle muni de quatre roulettes, d'un grand bac de récupération du condensat ainsi que d'un siphon. La tuyauterie pour un second retour à basse température peut être installé en option. Le clapet antiretour dans la conduite d'air frais permet une mise en cascade sans ajout de clapets supplémentaires.

Les chaudières sont équipées, de série, d'une régulation OetroCom-3 avec affichage entièrement graphique et en couleur. La version de base permet de piloter deux circuits non mélangés et peut être élargie jusqu'à trois circuits de chauffage régulés en fonction de la température extérieure ainsi qu'un circuit pour la préparation de l'eau chaude sanitaire. La régulation OetroCom-3 permet de commander, d'usine, jusqu'à 8 chaudières en cascade et peut interagir avec des régulateurs OetroCom-3 MR. Elle peut être installée frontalement ou latéralement.



Les chaudières de la série GSC340 sont livrables en exécution droite ou gauche (l'illustration de cette page montre l'exécution gauche: les raccords se situent du côté gauche en regardant depuis devant, et inversement). Une fois commandées, les versions ne peuvent pas être transformées sur site.

D'une identité très claire, les chaudières à gaz à condensation GSC 340 offrent une finition haut de gamme. Grâce à leurs dimensions extérieures compactes de 1833/2142 x 1500 x 716 mm (l x H x P), l'installation et l'entretien s'avèrent très aisés.

Les principaux atouts

- Préréglées à chaud à l'usine
- Rendement normalisé jusqu'à 109 %
- Entretien simple et efficace grâce à l'accès aisé
- Rapport de modulation 1:5 de la puissance
- Sondes de température extérieure et des fumées, détecteur de fuite de gaz et pressostat gaz inclus dans la livraison
- Emballage fonctionnel qui sert de rampe d'installation
- Faibles émissions polluantes de NOx et CO
- Communication ModBus disponible
- ΔT jusqu'à 40 K

SVGW SSIGE

Modbus

ŒRTLI

Données techniques

Oertli GSC 340			280	350	430	500	570	650
Nombre d'éléments				6	7	8	9	10
Puissance thermique nominale PN 50/30°C	Gaz nat. H	kW	56-279	71-350	84-425	98-497	113-574	126-652
Puissance thermique nominale PN 80/60°C	Gaz nat. H	kW	51-261	65-327	79-395	92-461	106-530	119-601
Charge nominale QN	Gaz nat. H	kW	54-266	68-333	82-402	95-469	109-539	122-610
Rendement de la chaudière (pleine charge)	50/30°C	%	104.8	105.2	105.6	106.0	106.4	106.8
Rendement de la chaudière (pleine charge)	80/60°C	%	98.0	98.1	98.2	98.3	98.4	98.5
Rendement de la chaudière (charge partielle)	50/30°C	%	109.2	109.0	108.8	108.6	108.3	108.1
Catégorie de gaz			I2H	I2H	I2H	I2H	I2H	I2H
Pression de gaz admissible 1)	Gaz nat. H	mbar	17-25	17-25	17-25	17-25	17-25	17-25
Débit gaz (min.- max.)	Gaz nat. H	m^3/h	5.7-28.1	7.2-35.2	8.7-42.5	10.1-49.6	11.5-57.0	12.9-64.6
Émissions CO2 (DIN 4702 - 8)	Gaz nat. H	Mg/kWh	< 20	< 20	< 20	< 20	< 20	< 20
Émissions NOx (EN 15502) HS	Gaz nat. H	mg/kWh	< 43	<43	< 44	< 45	< 46	< 47
Débit du condensat	40/30°C	l/h	34.8	43.2	51.6	60	68.4	77.6
Valeur pH du condensat		env.	3-5	3-5	3-5	3-5	3-5	3-5
Pression de refoulement disponible		Pa	130	120	130	150	150	150
Débit des effluents gazeux	min.-max.	kg/h	91-448	114-561	138-677	160-790	183-907	205-1027
Température des effluents gazeux	min.-max.	°C	30-60	30-61	30-64	30-63	30-66	30-65
Perte moyenne par les fumées	80/60°C	%	2.2	2.2	2.2	2.3	2.3	2.3
Température de sécurité		°C	110	110	110	110	110	110
Température de service		°C	20-90	20-90	20-90	20-90	20-90	20-90
Pression de service	min.-max.	4 bars	0.8-7.0	0.8-7.0	0.8-7.0	0.8-7.0	0.8-7.0	0.8-7.0
Contenance en eau		Litre	49	60	71	82	93	104
Débit d'eau minimal	50/30°C	m^3/h	2.5	3.2	3.8	4.4	5.1	5.7
Poids sans eau		kg	366	400	435	497	533	570
Niveau sonore à 1 m de distance	LpA	dB(A)	61	61	65	65	65	65
Tension d'alimentation		V / Hz / A	230 / 50 / 10	230 / 50 / 10	230 / 50 / 10	230 / 50 / 10	230 / 50 / 10	230 / 50 / 10
Puissance électrique absorbée	min.-max.	W	52-280	57-345	64-450	72-576	68-768	60-720
Indice de protection		IP	X1	X1	X1	X1	X1	X1

[1] Pour systèmes fermés [2] Si la valeur ne se situe pas dans la plage de pression autorisée, informer le fournisseur de gaz.
[3] Pour installations indépendantes de l'air ambiant

Les chaudières GSC 340 sont uniquement conçues et homologuées pour un fonctionnement au gaz naturel H.
Les chaudières GSC 340 peuvent être utilisées avec du gaz naturel contenant jusqu'à 20 % **d'hydrogène**.

meier tobler

Données techniques

Dimensions

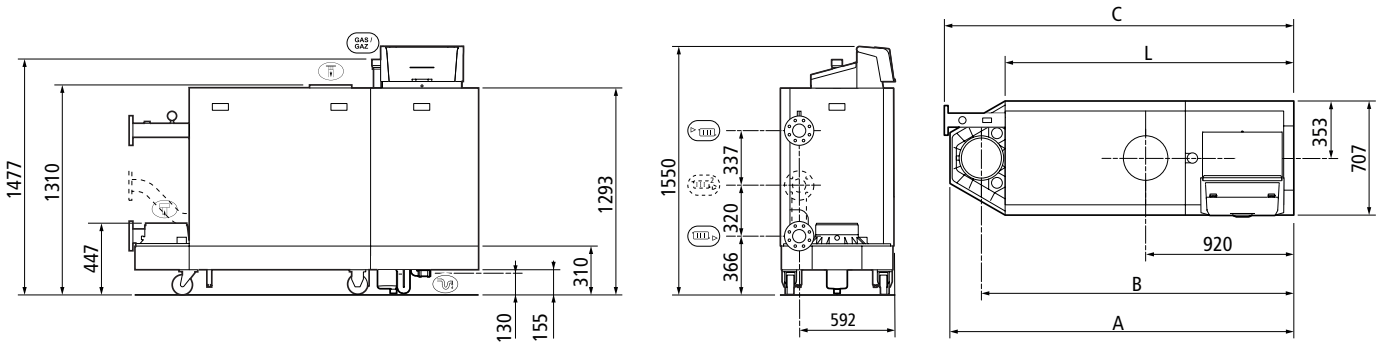

Illustration : exécution gauche
Exécution droite = version inversée en miroir

Chaudière GSC 340-…			**280**	**350**	**430**	**500**	**570**	**650**
▶	Aller chauffage	DN	80	80	80	80	80	80
▶	Retour chauffage	DN	80	80	80	80	80	80
GAS/GAZ	Alimentation gaz		G2"	G2"	G2"	G2"	G2"	G2"
	Evacuation du condensat	Ø mm	32	32	32	32	32	32
	Evacuation des fumées	Ø mm	250	250	250	250	250	250
	Amenée d'air	Ø mm	250	250	250	250	250	250
2 ▶	Option retour basse temp.	DN	65	65	65	65	65	65
Cotes **A**		mm	1833	1833	1833	2142	2142	2142
Cotes **B**		mm	1635	1635	1635	1944	1944	1944
Cotes **C**		mm	1862	1862	1862	2172	2172	2175
Cotes **L**		mm	1490	1490	1490	1800	1800	1800

meier tobler

Meier Tobler SA
Chemin de la Veyre-d'En-Haut B6
1806 St-Légier-La Chiésaz
T 021 943 02 22, meiertobler.ch

Conseils spécialisés 0848 800 008
eshop.meiertobler.ch