Autriche - Suisse - France - Italie
fr

ŒRTLI

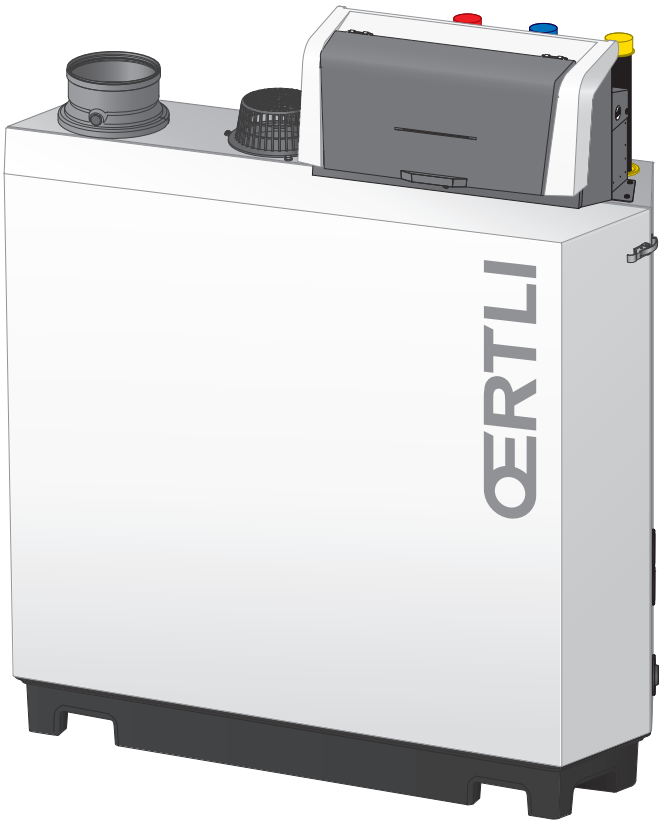

Notice d'entretien

chaudière gaz au sol à haut rendement

GSC 240

OEtroCom-3
SCB-01
SCB-09
SCB-10

Cher client,

Merci d'avoir fait l'acquisition de cet appareil. Nous vous invitons à lire attentivement la présente notice avant d'utiliser votre appareil. Conservez ce document dans un endroit adapté afin de pouvoir vous y référer ultérieurement. Pour garantir un fonctionnement sûr et efficace, nous vous recommandons de procéder régulièrement aux opérations d'entretien nécessaires. Notre service Après-Vente et notre équipe technique peuvent vous apporter leur aide dans ces opérations. Nous espérons que vous profiterez de votre produit pendant de longues années.

Table des matières

1 A propos de cette notice . . . 5
1.1 Documentation complémentaire . . . 5
1.2 Symboles utilisés dans la notice . . . 5

2 Description du produit . . . 5
2.1 Types de chaudières . . . 5
2.2 Principaux composants . . . 6
2.3 Introduction à la plate-forme de commandes . . . 7

3 Utilisation du tableau de commande . . . 8
3.1 Composants du tableau de commande . . . 8
3.2 Description de l'écran d'accueil . . . 8
3.3 Description du menu principal . . . 9
3.4 Description des icônes sur l'écran . . . 9

4 Instructions pour l'installateur . . . 10
4.1 Accès aux menus de niveau utilisateur . . . 10
4.2 Accéder au niveau installateur . . . 11
4.3 Établir une connexion Bluetooth . . . 11
4.4 Mettre en service l'appareil . . . 12
4.4.1 Menu Ramoneur . . . 12
4.4.2 Enregistrer les réglages de mise en service . . . 14
4.5 Configurer l'installation au niveau installateur . . . 14
4.5.1 Modifier les réglages du tableau de commande . . . 15
4.5.2 Configurer les informations de l'installateur . . . 15
4.5.3 Régler les paramètres . . . 15
4.5.4 Régler la courbe de chauffe . . . 16
4.5.5 Augmenter temporairement la température de l'eau chaude sanitaire . . . 16
4.5.6 Réglage des paramètres de chaudière lors de l'installation d'une carte SCB-10 . . . 17
4.6 Entretien de l'installation . . . 17
4.6.1 Afficher la notification d'entretien . . . 17
4.6.2 Afficher les valeurs mesurées . . . 18
4.6.3 Afficher les informations sur la fabrication et le logiciel . . . 18
4.6.4 Purge d'air manuelle . . . 18
4.7 Réinitialisation ou rétablissement des paramètres . . . 19
4.7.1 Réinitialiser les numéros de configuration CN1 et CN2 . . . 19
4.7.2 Réaliser une détection automatique . . . 19
4.7.3 Rétablir les réglages de mise en service . . . 20
4.7.4 Rétablir les réglages d'usine . . . 20
4.8 Réglages avancés . . . 20
4.8.1 Paramètres de notification de maintenance . . . 20
4.8.2 Modification du réglage de ΔT . . . 21
4.8.3 Séchage de la chape . . . 21
4.8.4 Commande d'une cascade . . . 21

5 Exemples d'installation . . . 23
5.1 Carte d'extension SCB-01 . . . 23
5.2 Carte d'extension SCB-10 . . . 23
5.3 Fonctions de zone de la SCB-10 . . . 24
5.4 Schémas de raccordement . . . 25
5.4.1 1 chaudière - 1 circuit (radiateur) - Préparateur d'eau chaude sanitaire avec bouclage ECS . . . 25
5.4.2 1 chaudière - 2 circuits (radiateur, plancher chauffant) - Préparateur d'eau chaude sanitaire avec bouclage ECS . . . 26
5.4.3 Système de 2 chaudières en cascade - 2 circuits (radiateur, plancher chauffant) . . . 28

6 Réglages . . . 29
6.1 Introduction aux codes de paramètres . . . 29
6.2 Rechercher les paramètres, compteurs et signaux . . . 30
6.3 Liste des paramètres . . . 30
6.3.1 Paramètres de l'unité de commande CU-GH13 . . . 30
6.3.2 Paramètres de la carte d'extension SCB-01 . . . 36
6.3.3 Paramètres de la carte d'extension SCB-09 . . . 37
6.3.4 Paramètres de la carte d'extension SCB-10 . . . 38
6.4 Liste des valeurs mesurées . . . 46

6.4.1 Compteurs de l’unité de commande CU-GH13 46
6.4.2 Compteurs de la carte d’extension SCB-01 47
6.4.3 Compteurs de la carte d’extension SCB-10 47
6.4.4 Signaux de l’unité de commande CU-GH13 48
6.4.5 Signaux de la carte d’extension SCB-01 50
6.4.6 Signaux de la carte d’extension SCB-10 51
6.4.7 État et sous-état 53

7 Entretien 55
7.1 Réglementations pour la maintenance 55
7.2 Ouvrir la chaudière 56
7.3 Opérations de contrôle et d'entretien standard 56
7.3.1 Préparation 56
7.3.2 Contrôle de la qualité de l'eau 59
7.3.3 Contrôler le pressostat différentiel d'air 59
7.4 Opérations de contrôle et d'entretien spécifiques 60
7.4.1 Nettoyage du ventilateur et du venturi 61
7.4.2 Remplacement de l'électrode d'ionisation/d'allumage 62
7.4.3 Nettoyer le brûleur 62
7.4.4 Nettoyage de l'échangeur de chaleur 63
7.4.5 Nettoyage du récupérateur de condensats 64
7.4.6 Nettoyage du siphon 64
7.4.7 Assemblage après entretien 65
7.5 Travaux de finition 67

8 Diagnostic de panne 67
8.1 Codes d'erreur 67
8.1.1 Afficher les codes d’erreur 68
8.1.2 Avertissement 69
8.1.3 Blocage 70
8.1.4 Verrouillage 74
8.2 Historique des erreurs 78
8.2.1 Lire et effacer l’historique des erreurs 78

9 Caractéristiques techniques 79
9.1 Schéma électrique 79
9.2 Technologie sans fil **Bluetooth®** 79

10 Pièces de rechange 80
10.1 Généralités 80

1 A propos de cette notice

1.1 Documentation complémentaire

La documentation suivante est disponible en complément de la présente notice :

- Notice d'installation et d'utilisation
- Informations sur le produit
- Règles relatives à la qualité de l'eau

1.2 Symboles utilisés dans la notice

Cette notice comporte des instructions spéciales, indiquées par des symboles spécifiques. Veiller à accorder une attention particulière partout où ces symboles sont utilisés.

Danger
Risque de situations dangereuses pouvant entraîner des blessures corporelles graves.

Danger d'électrocution
Risque de choc électrique pouvant entraîner des blessures corporelles graves.

Avertissement
Risque de situations dangereuses pouvant entraîner des blessures corporelles légères.

Attention
Risque de dégâts matériels.

Important
Attention, informations importantes.

Les symboles ci-dessous sont moins importants, mais peuvent vous aider à parcourir cette documentation ou vous apporter des informations utiles.

Voir
Référence à d'autres notices ou à d'autres pages de cette notice.

Informations utiles ou assistance supplémentaire.

▶▶ Navigation directe dans le menu. Aucune confirmation affichée. À utiliser si le système vous est déjà familier.

2 Description du produit

2.1 Types de chaudières

Les types de chaudière suivants sont disponibles :

Tab.1 Types de chaudières

Nom	Puissance(1)	Taille de l'échangeur thermique
GSC 240 85	93 kW	3 éléments
GSC 240 130	129 kW	4 éléments
GSC 240 170	179 kW	5 éléments
GSC 240 210	217 kW	6 éléments

(1) Puissance nominale P_{nc} 50/30 °C

2.2 Principaux composants

Fig.1 Généralités

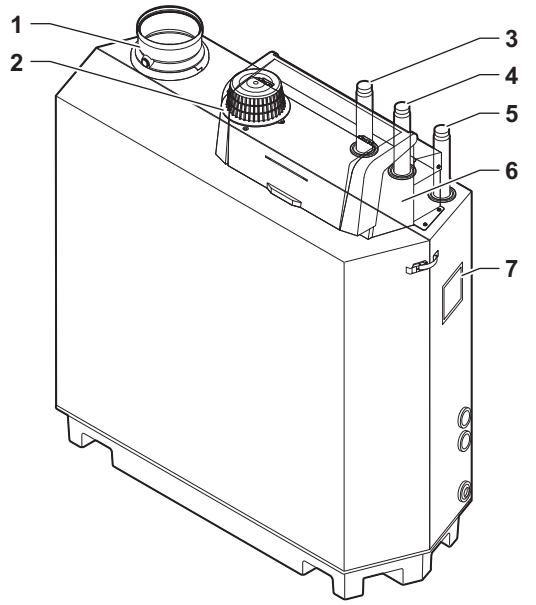

1 Raccordement de la buse de fumées
2 Raccordement de l'entrée d'air
3 Raccordement du départ
4 Raccordement du retour
5 Raccordement de l'arrivée de gaz
6 Boîtier de commandes
7 Plaquette signalétique

Fig.2 Intérieur

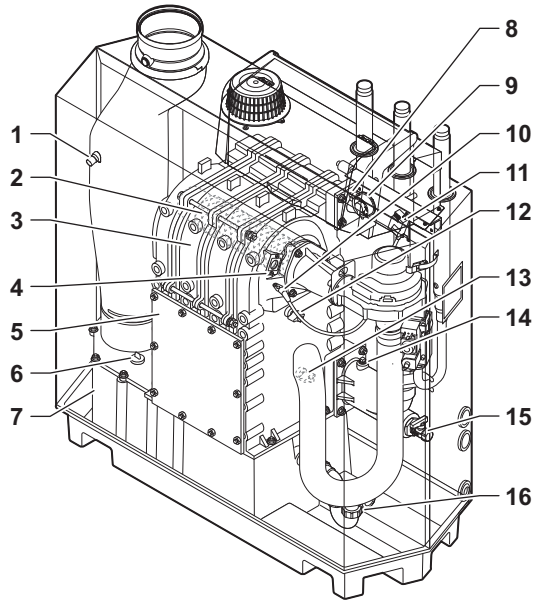

1 Sonde de température des fumées
2 Brûleur
3 Echangeur de chaleur
4 Regard de flamme
5 Couvercle de maintenance
6 Couvercle du récupérateur de condensats
7 Récupérateur de condensats
8 Sonde de température départ
9 Pressostat différentiel d'air
10 Electrode d'allumage/d'ionisation
11 Transformateur d'allumage/d'ionisation
12 Sonde de température de l'échangeur de chaleur
13 Sonde de température retour
14 Capteur de pression d'eau
15 Robinet de remplissage et de vidange
16 Siphon

Fig.3 Unité gaz - air

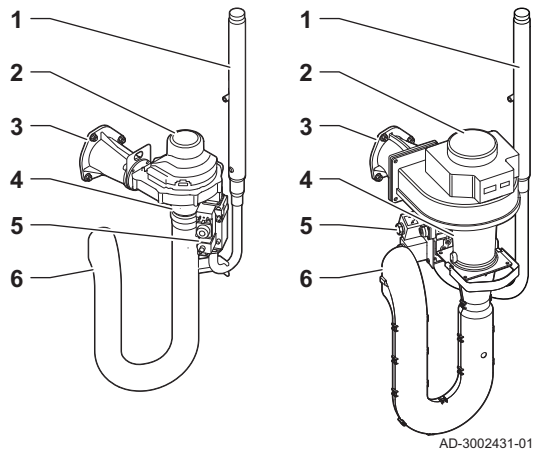

1 Tube d'alimentation gaz
2 Ventilateur
3 Raccord gaz - air
4 Venturi
5 Bloc vanne gaz
6 Silencieux d'admission d'air

Fig.4 Boîtier de commandes

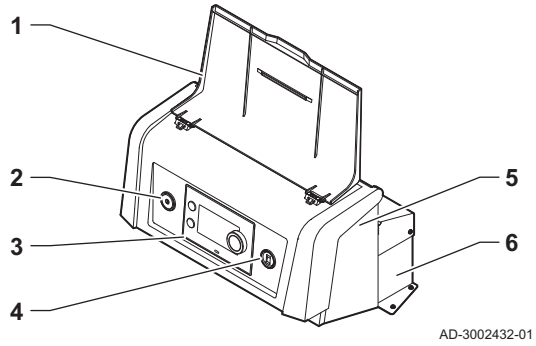

1 Couvercle afficheur
2 Bouton marche/arrêt
3 Tableau de commande
4 Connecteur Service
5 Partie avant du boîtier de commande - pour les cartes d'extension et de communication
6 Partie arrière du boîtier de commandes- pour l'unité de commande et les cartes d'extension

2.3 Introduction à la plate-forme de commandes

La chaudière GSC 240 est équipée de la plate-forme de commandes . C'est un système modulaire qui offre compatibilité et connectivité entre tous les produits utilisant la même plate-forme.

Fig.5 Exemple générique

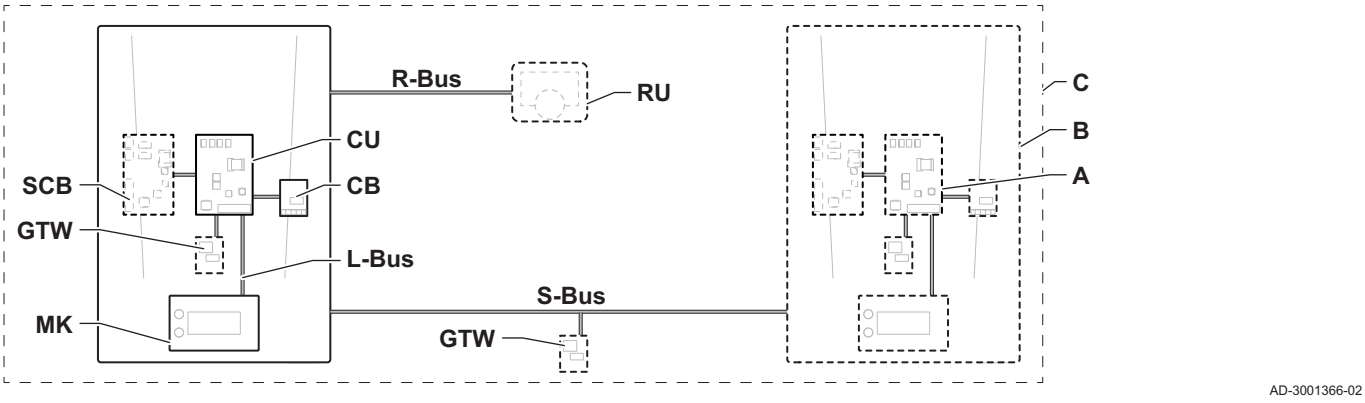

Tab.2 Composants de l'exemple

Élément	Description	Fonction
CU	Control Unit: Boîtier de commande	Le boîtier de commande gère toutes les fonctions de base de l'appareil.
CB	Connection Board: Carte de raccordement	La carte de raccordement fournit un accès facile à tous les connecteurs du boîtier de commande.
SCB	Smart Control Board: Carte d'extension	Une carte d'extension permet de disposer de fonctions supplémentaires, par exemple un ballon interne ou la prise en charge de plusieurs zones.
GTW	Gateway: Carte de conversion	Une carte gateway peut être installée sur un appareil ou une installation, afin d'offrir les possibilités suivantes : • Connectivité (sans fil) supplémentaire • Connexions de service • Communication avec d'autres plates-formes
MK	Control panel: Tableau de commande et afficheur	Le tableau de commande est l'interface utilisateur de l'appareil.
RU	Room Unit: Appareil d'ambiance (par exemple, un thermostat)	Un appareil d'ambiance mesure la température dans une pièce de référence.
L-Bus	Local Bus: Raccordement entre appareils	Le bus local fournit la communication entre les appareils.
S-Bus	System Bus: Raccordement entre appareils	Le bus système permet aux appareils de communiquer entre eux.
R-Bus	Room unit Bus: Raccordement à un thermostat d'ambiance	Le bus du thermostat d'ambiance permet de communiquer avec le thermostat d'ambiance.
A	Dispositif	Un dispositif est une carte électronique, un tableau de commande ou un appareil d'ambiance.

Élément	Description	Fonction
B	Appareil	Un appareil est un ensemble de dispositifs reliés par le même L-Bus
C	Système	Un système est un ensemble d'appareils reliés par le même S-Bus

Tab.3 Appareils spécifiques livrés avec la chaudière GSC 240

Nom affiché à l'écran	Version du logiciel	Description	Fonction
CU-GH13	2.0	Boîtier de commande **CU-GH13**	Le boîtier de commande CU-GH13 gère toutes les fonctions de base de la chaudière GSC 240.
MK3	1.94	Tableau de commande **OEtroCom-3**	Le OEtroCom-3 est l'interface utilisateur de la chaudière GSC 240.
SCB-01	1.3	Carte d'extension **SCB-01**	La SCB-01 dispose d'une connexion 0-10 V pour une pompe PWM et de deux contacts secs pour la notification des états.
SCB-09	0.1	Carte d'extension **SCB-09**	La SCB-09 permet le raccordement d'une vanne gaz externe, d'un pressostat gaz et d'une unité de récupération de chaleur.
SCB-10	1.04	Carte d'extension **SCB-10**	La SCB-10 permet l'utilisation d'un ballon d'eau chaude sanitaire et de trois zones de chauffage central, et dispose d'une connexion 0-10 V pour une pompe PWM ainsi que d'un contact sec pour la notification d'état.

3 Utilisation du tableau de commande

3.1 Composants du tableau de commande

Fig.6 Composants du tableau de commande

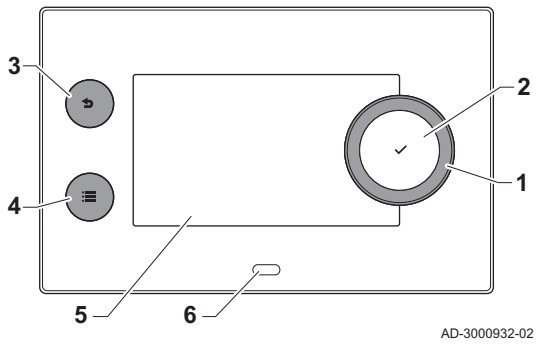

1 Bouton rotatif pour sélectionner une icône, un menu ou un paramètre
2 Appuyer sur le bouton ✔ pour confirmer la sélection
3 Touche de retour ⮌ :
- **Brève pression sur un bouton** : Retour au niveau ou menu précédent
- **Longue pression sur le bouton** : Retour à l'écran d'accueil

4 Touche de menu ☰ pour aller au menu principal
5 Écran
6 LED d'état

3.2 Description de l'écran d'accueil

Cet écran s'affiche automatiquement après le démarrage de l'appareil. Le tableau de commande passe automatiquement en veille (écran noir) si les boutons ne sont pas utilisés pendant 5 minutes. Appuyer sur n'importe lequel des boutons du tableau de commande pour réactiver l'écran.

Pour repasser de n'importe quel menu à l'écran d'accueil, appuyer sur le bouton de retour ⮌ pendant quelques secondes.

Les icônes sur l'écran d'accueil permettent d'accéder rapidement aux menus correspondants. Utiliser le bouton rotatif pour accéder à l'élément souhaité et appuyer sur le bouton ✔ pour confirmer la sélection.

Fig.7 Icônes sur l'écran d'accueil

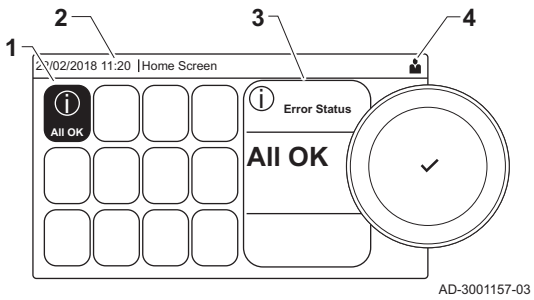

1 Icônes : l'icône sélectionnée est mise en surbrillance
2 Date et heure | Nom de l'écran (position courante dans le menu)
3 Informations sur l'icône sélectionnée
4 Icônes indiquant le niveau de navigation, le mode de fonctionnement, les erreurs et d'autres informations.

3.3 Description du menu principal

Il est possible d'aller directement depuis n'importe quel menu au menu principal en appuyant sur le bouton menu ☰. Le nombre de menus accessibles dépend du niveau d'accès (utilisateur ou installateur).

Fig.8 Éléments du menu principal

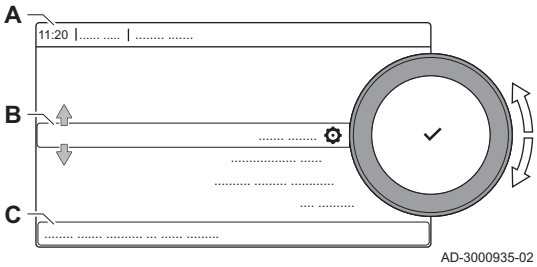

A Date et heure | Nom de l'écran (position courante dans le menu)
B Menus disponibles
C Brève explication du menu sélectionné

Tab.4 Menus disponibles pour l'utilisateur

Description	Icône
Activer les droits d'accès installateur	
Bluetooth	
Paramètres du système	
Informations sur la version	

Tab.5 Menus disponibles pour l'installateur

Description	Icône
Désactiver les droits d'accès installateur	
Configuration de l'installation	
Menu de mise en service	
Menu d'entretien avancé	
Historique des erreurs	
Bluetooth	
Paramètres du système	
Informations sur la version	

3.4 Description des icônes sur l'écran

Tab.6 Icônes

Icône	Description
	Menu Utilisateur : les paramètres de niveau utilisateur peuvent être configurés.
	Menu Installateur : les paramètres de niveau installateur peuvent être configurés.
	Menu Information : lire les différentes valeurs actuelles.
	Réglages système : les paramètres du système peuvent être configurés.
	Indicateur d'erreur.
	Indicateur de chaudière gaz.
	Le préparateur d'eau chaude sanitaire est raccordé.
	La sonde extérieure est raccordée.

Icône	Description
	Numéro de chaudière dans un système en cascade.
	Le chauffe-eau solaire est en marche et le niveau de chauffe est affiché.
	Niveau de puissance du brûleur (1 à 5 barres, chaque barre représentant 20 %).
	La pompe fonctionne.
	Indicateur de vanne à 3 voies.
	Affichage de la pression d'eau du système.
	Le mode Ramoneur est activé (pleine charge ou faible charge forcée pour la mesure de O_2)
	Le mode économie d'énergie est activé.
	La suralimentation de l'ECS est activée.
	Le programme horaire est activé : La température ambiante est régulée par un programme horaire.
	Le mode manuel est activé : La température ambiante est réglée à une valeur fixe.
	L'écrasement temporaire du programme horaire est activé : La température ambiante est provisoirement modifiée.
	Le programme vacances (incluant la protection antigel) est actif : La température ambiante est réduite pendant les vacances pour économiser de l'énergie.
	La protection antigel est activée : Protéger du gel la chaudière et l'installation en hiver.
	Notification d'entretien : entretien nécessaire. Les coordonnées de l'installateur sont affichées ou peuvent être remplies.

Tab.7 Icônes - Marche/arrêt

Icône	Description	Icône	Description
	La production de chauffage activée.		La production de chauffage est désactivée.
	La production d'ECS est activée.		La production d'ECS est désactivée.
	Le brûleur est allumé.		Le brûleur est à l'arrêt.
	Bluetooth activé et connecté (l'icône n'est pas transparente).		Bluetooth activé et déconnecté (l'icône est transparente).
	Chauffage activé.		
	Rafraîchissement activé.		
	Chauffage/Rafraîchissement activé.		Chauffage/Rafraîchissement désactivé.

Tab.8 Icônes - Zones

Icône	Description
	Icône toutes zones (groupes).
	Icône Séjour
	Icône Cuisine.
	Icône Chambre à coucher.
	Icône Bureau.
	Icône Cellier.

4 Instructions pour l'installateur

4.1 Accès aux menus de niveau utilisateur

Les icônes sur l'écran d'accueil permettent à l'utilisateur d'accéder rapidement aux menus correspondants.

Fig.9 Sélection du menu

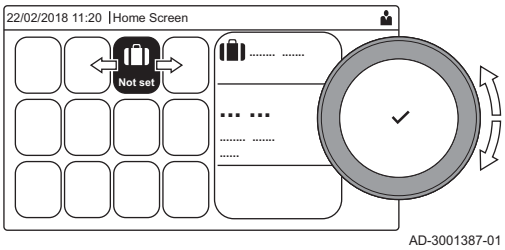

1. Sélectionner le menu requis à l'aide du bouton rotatif.

Fig.10 Confirmer la sélection du menu

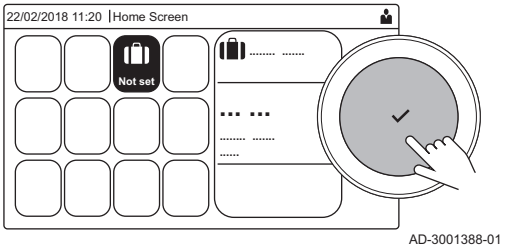

2. Appuyer sur le bouton ✔ pour valider la sélection.
   ⇨ Les réglages possibles de ce menu sélectionné apparaissent sur l'afficheur.
3. Sélectionner le réglage souhaité à l'aide du bouton rotatif.
4. Appuyer sur le bouton ✔ pour valider la sélection.
   ⇨ Toutes les options de modification possibles apparaissent sur l'afficheur (si un réglage ne peut être changé, **Impossible d'éditer un point de données en lecture seule** s'affiche).
5. Tourner le sélecteur rotatif pour modifier le réglage.
6. Appuyer sur le bouton ✔ pour valider la sélection.
7. Sélectionner le réglage suivant à l'aide du bouton rotatif ou appuyer sur le bouton pour revenir à l'écran d'accueil.

4.2 Accéder au niveau installateur

Certains réglages sont protégés par l'accès installateur. Activer l'accès installateur pour modifier ces réglages.

Utiliser le bouton rotatif pour naviguer.
Utiliser le bouton ✔ pour confirmer la sélection.

1. Accéder au niveau installateur via l'icône :
   1.1. Sélectionner l'icône [ ].
   1.2. Utiliser le code : **0012**.
   ⇨ L'icône [ ] indique que l'accès installateur est **Marche**, et l'icône dans le coin supérieur droit de l'écran devient .

Fig.11 Niveau installateur

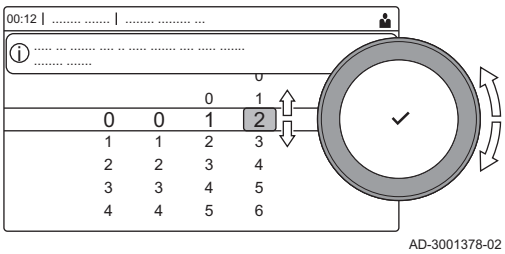

2. Accéder au niveau installateur via le menu :
   2.1. Sélectionner **Activer les droits d'accès installateur** dans le **Menu principal**.
   2.2. Utiliser le code : **0012**.
   ⇨ Lorsque le niveau installateur est activé ou désactivé, l'état de l'icône [ ] passe à **Marche** ou **Arrêt**.

Fig.12 Niveau installateur

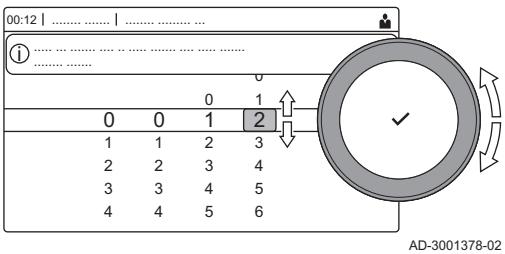

Lorsque le tableau de commande n'est pas utilisé pendant 30 minutes, le niveau installateur est désactivé automatiquement. Vous pouvez désactiver manuellement l'accès utilisateur en :

- Sélectionnant l'icône [ ].
- Sélectionnant **Désactiver les droits d'accès installateur** dans le **Menu principal**.

4.3 Établir une connexion Bluetooth

Procéder comme suit pour établir une connexion Bluetooth :

▶▶ ≡ > **Bluetooth**

Fig.13 Bluetooth activé

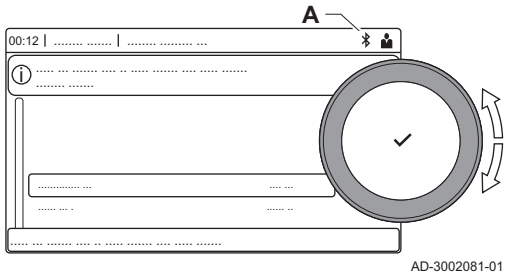

Utiliser le bouton rotatif pour naviguer.
Utiliser le bouton ✔ pour confirmer la sélection.

1. Activer le Bluetooth sur l'appareil :

   A Bluetooth est activé lorsque l'icône Bluetooth s'affiche.

Dans la plupart des cas, Bluetooth est activé dans les réglages usine.

   1.1. Appuyer sur le bouton ☰.
   1.2. Sélectionner **Bluetooth**.
   1.3. Sélectionner **Bluetooth**.
   1.4. Sélectionner **On**.
   ⇨ Bluetooth est maintenant activé.

2. Se connecter à l'appareil à l'aide d'un appareil mobile :
   2.1. Sur l'appareil mobile, se connecter à .
   ⇨ L'appareil détecte la demande d'appairage entrante et affiche le code d'appairage et le statut Bluetooth.
   2.2. Utiliser le code d'appairage affiché sur l'appareil.
   2.3. Attendre que le processus d'appairage soit terminé avant d'interagir avec l'appareil.

4.4 Mettre en service l'appareil

Au premier démarrage de l'appareil, l'écran affiche l'assistant de mise en service. Selon l'appareil, certaines étapes mettront quelques minutes à s'achever, par exemple les appareils qui nécessitent une purge d'air après l'installation ou la configuration d'une chaudière.

Utiliser le bouton rotatif pour naviguer.
Utiliser le bouton ✔ pour confirmer la sélection.

1. Démarrer l'appareil.
2. Suivre les instructions affichées à l'écran.

Important
Certaines étapes peuvent prendre quelques minutes pendant la mise en service de l'appareil. Ne pas tenter d'arrêter l'appareil ou d'ignorer des étapes sauf instruction contraire affichée à l'écran.

3. Vous pouvez accéder à chaque étape de la mise en service individuellement :
   3.1. Appuyer sur le bouton ☰.
   3.2. Sélectionner **Menu de mise en service**.
   3.3. Sélectionner l'étape de mise en service à réaliser.

4.4.1 Menu Ramoneur

Sélectionner l'icône [🧹] pour ouvrir le menu Ramoneur. Le menu **Modifier la charge du mode test** s'affiche :

Fig.14 Test de charge

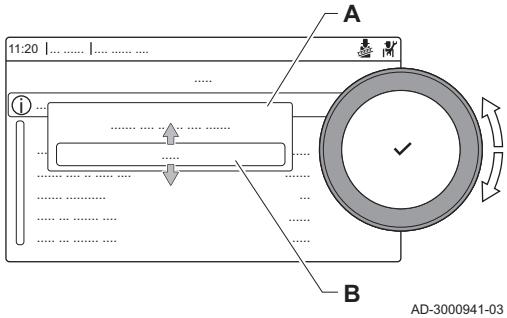

A Modifier la charge du mode test
B Mode test de charge

Tab.9 Tests de charge dans le menu Ramoneur

Modifier le mode test de charge	Réglages
Off	Aucun test
Puissance Mini	Test à charge partielle
Puissance moyenne	Test à pleine charge pour le mode chauffage
Puissance Max	Test à pleine charge pour le mode chauffage + eau chaude sanitaire

Tab.10 Réglages du test de charge

Menu Test de charge	Réglages
Etat test fonct	Sélectionner le test de charge pour démarrer le test.
T. Départ	Lire la température de départ du chauffage
T retour	Lire la température de retour du chauffage
Vitesse ventilateur	Lire la vitesse de ventilateur réelle
Courant d'ionisation	Lire le courant de flamme réel
Vit max ventil CC	Ajuster la vitesse maximum du ventilateur en mode chauffage
Vit min ventil	Ajuster la vitesse minimum du ventilateur en mode chauffage + eau chaude sanitaire
Vit ventil démarrage	Ajuster la vitesse départ du ventilateur

Voir aussi
Valeurs de contrôle et de réglage du O2 à pleine charge, page 57
Valeurs de contrôle et de réglage du O2 à faible charge, page 58

Réalisation du test à pleine charge

1. Sélectionner l'icône [🧹].
   ⇨ Le menu **Modifier la charge du mode test** s'affiche.
2. Sélectionner le test **Puissance moyenne**.

Fig.15 Test à pleine charge

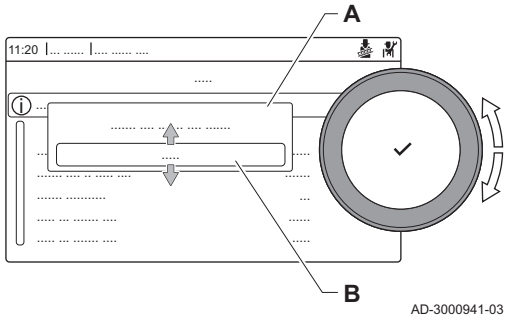

A Modifier la charge du mode test
B Puissance moyenne

⇨ Le test à pleine charge commence. Le menu affiche le mode de test de charge sélectionné et l'icône 🧹 apparaît en haut à droite de l'écran.

3. Contrôler les réglages du test de charge et les ajuster si nécessaire.
   ⇨ Seuls les paramètres affichés en gras peuvent être modifiés.

Réalisation du test à faible charge

1. Si le test à pleine charge est toujours en cours, appuyer sur le bouton ✔ pour modifier le mode de test de charge.
2. Si le test à pleine charge est terminé, sélectionner l'icône [🧹] pour redémarrer le menu Ramoneur.

Fig.16 Test de faible charge

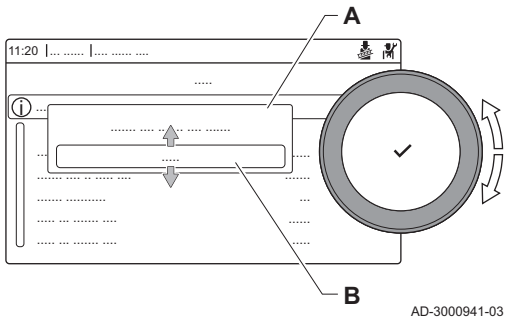

A **Modifier la charge du mode test**
B **Puissance Mini**

3. Sélectionner le test **Puissance Mini** dans le menu **Modifier la charge du mode test**.
   ⇨ Le test à faible charge commence. Le menu affiche le mode de test de charge sélectionné et l'icône 🧹 apparaît en haut à droite de l'écran.
4. Contrôler les réglages du test de charge et les ajuster si nécessaire.
   ⇨ Seuls les paramètres affichés en gras peuvent être modifiés.
5. Mettre fin au test de faible charge en appuyant sur le bouton ↩.
   ⇨ Le message **Le ou les tests de fonctionnement en cours ont été arrêtés !** est affiché.

4.4.2 Enregistrer les réglages de mise en service

Vous pouvez enregistrer tous les réglages actuels dans le tableau de commande. Ces réglages peuvent être restaurés si nécessaire, par exemple après le remplacement de l'unité de commande.

▶▶ ☰ > **Menu d'entretien avancé** > **Enregistrer comme paramètres de mise en service**

Utiliser le bouton rotatif pour naviguer.
Utiliser le bouton ✔ pour confirmer la sélection.

1. Appuyer sur le bouton ☰.
2. Sélectionner **Menu d'entretien avancé**.
3. Sélectionner **Enregistrer comme paramètres de mise en service**.
4. Sélectionner **Valider** pour enregistrer les réglages.

Si les réglages de mise en service ont été enregistrés, l'option **Rétablissement des paramètres de mise en service** devient disponible dans le **Menu d'entretien avancé**.

4.5 Configurer l'installation au niveau installateur

Configurer l'installation en appuyant sur le bouton ☰, puis en sélectionnant **Configuration de l'installation**. Sélectionner l'unité de commande ou la carte électronique à configurer.

Tab.11

Icône	Zone ou fonction	Description
	Circuit ECS	Eau chaude sanitaire produite par la chaudière
	CIRCA / CH	Circuit chauffage
	Auto remplissage CC	Ajuster ou démarrer le dispositif de remplissage automatique
	Chaud. Commerciale	Chaudière gaz
	Appareil à gaz	Chaudière gaz
	Fonction tps douche	Activer la fonction temps de douche

Tab.12 SCB-10

Icône	Zone ou fonction	Description
	CIRCA 1	Circuit chauffage A
	CIRCB 1	Circuit chauffage B
	DHW 1	Circuit d'eau chaude sanitaire externe
	CIRCC 1	Circuit chauffage C
	Temp. extérieure	Sonde extérieure
	Entrée 0-10V	Signal d'entrée 0-10 V
	Entrée analogique	Signal d'entrée analogique
	Gestion product. B	Gestion de plusieurs chaudières en cascade
	Entrée digitale	Signal d'entrée numérique
	Ballon tampon	Activer un ballon tampon avec une ou deux sondes
	Status de l'appareil	Information d'état de la carte électronique SCB-10

Tab.13 Configuration d'une zone ou fonction sur la carte CU-GH08 ou SCB-10

Paramètres, compteurs, signaux	Description
Paramètres	Régler les paramètres au niveau installateur
Compteurs	Lire les compteurs au niveau installateur
Signaux	Lire les signaux au niveau installateur

4.5.1 Modifier les réglages du tableau de commande

Vous pouvez modifier les réglages du tableau de commande dans les réglages du système.

▶▶ ☰ > **Paramètres du système**

Utiliser le bouton rotatif pour naviguer.
Utiliser le bouton ✔ pour confirmer la sélection.

1. Appuyer sur le bouton ☰.
2. Sélectionner **Paramètres du système**⚙.
3. Exécuter l'une des opérations décrites dans le tableau ci-dessous :

Tab.14 Réglages du tableau de commande

Menu Réglages du système	Réglages
Régler la date et l'heure	Configurer la date et l'heure courantes.
Sélectionner le pays et la langue	Sélectionner le pays et la langue
Heure d'été	Activer ou désactiver l'heure d'été. Lorsque l'heure d'été est activée, l'heure interne du système sera mise à jour de manière à correspondre aux heures d'été et d'hiver.
Informations de l'installateur	Afficher le nom et le numéro de téléphone de l'installateur
Définir les noms des activités de chauffage	Créer les noms des activités du programme horaire
Régler la luminosité de l'écran	Ajuster la luminosité de l'écran
Régler le clic	Activer ou désactiver le son du clic du bouton rotatif
Informations de licence	Lire les informations de licence détaillées de l'appareil

4.5.2 Configurer les informations de l'installateur

Vous pouvez enregistrer votre nom et votre numéro de téléphone dans le tableau de commande pour que l'utilisateur puisse les afficher. En cas d'erreur, ces coordonnées de contact s'affichent.

▶▶ ☰ > **Paramètres du système** > **Informations de l'installateur**

Utiliser le bouton rotatif pour naviguer.
Utiliser le bouton ✔ pour confirmer la sélection.

1. Appuyer sur le bouton ☰.
   Activer l'accès installateur s'il ne l'est pas déjà.
   1.1. Sélectionner **Activer les droits d'accès installateur**.
   1.2. Utiliser le code **0012**.
2. Sélectionner **Paramètres du système**⚙.
3. Sélectionner **Informations de l'installateur**.
4. Saisir les données suivantes :

Nom installateur	Le nom de votre société
Tél. installateur	Le numéro de téléphone de votre société

4.5.3 Régler les paramètres

Pour configurer l'installation, vous pouvez modifier les réglages de l'unité de commande, des cartes d'extension et sondes raccordées, etc. Les réglages usine conviennent aux systèmes de chauffage les plus courants. L'utilisateur ou l'installateur peut optimiser les paramètres selon les besoins.

Important
La modification des réglages d'usine peut avoir un impact négatif sur le fonctionnement de l'installation.

▶▶ ≡ > **Configuration de l'installation** > sélectionner la zone ou l'appareil > **Paramètres, compteurs, signaux** > **Paramètres**

Utiliser le bouton rotatif pour naviguer.
Utiliser le bouton ✔ pour confirmer la sélection.

1. Appuyer sur le bouton ≡.
2. Sélectionner **Configuration de l'installation**.
3. Sélectionner la zone ou le dispositif que vous voulez configurer.
4. Sélectionner **Paramètres, compteurs, signaux**.
5. Sélectionner **Paramètres**.

Fig.17 Paramètres, compteurs, signaux

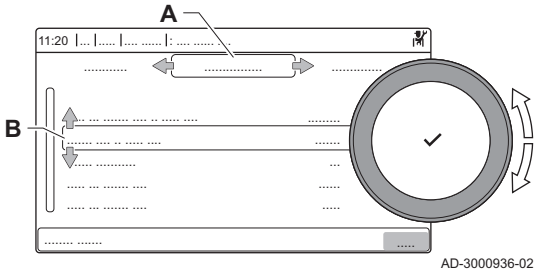

A - **Paramètres**
- **Compteurs**
- **Signaux**

B Liste des réglages ou valeurs

⇨ La liste des paramètres disponibles s'affiche.

4.5.4 Régler la courbe de chauffe

Si une sonde extérieure est raccordée à l'installation, la relation entre la température extérieure et la température de départ du chauffage est commandée par une courbe de chauffe. Cette courbe peut être ajustée selon les exigences de l'installation.

▶▶ Sélectionner la zone > **Courbe de chauffe**

Utiliser le bouton rotatif pour naviguer.
Utiliser le bouton ✔ pour confirmer la sélection.

1. Sélectionner l'icône de la zone à configurer.
2. Sélectionner **Stratégie régulation**.
3. Sélectionner le paramètre **Selon T. Ext.** ou **Selon T.Ext et T.Amb**.
   ⇨ L'option **Courbe de chauffe** s'affiche dans le menu **Configuration zone**.
4. Sélectionner **Courbe de chauffe**.
   ⇨ Un graphique représentant la courbe de chauffe s'affiche.
5. Ajuster les paramètres suivants :

Fig.18 Courbe de chauffe

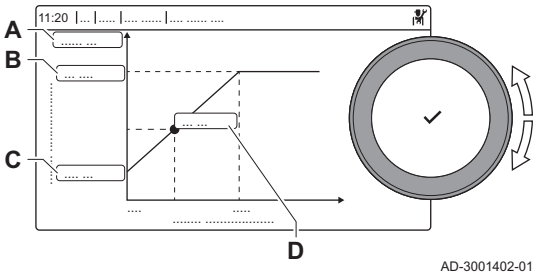

Tab.15 Réglages

A	**Pente :**	Pente de la courbe de chauffe : • Circuit plancher chauffant : pente entre 0,4 et 0,7 • Circuit radiateurs : pente à environ 1,5
B	**Max :**	Température maximale du circuit de chauffage
C	**Pied:**	Consigne de température ambiante
D	xx°C ; xx °C	Relation entre la température de départ du circuit de chauffage et la température extérieure. Cette information est visible sur toute la pente.

4.5.5 Augmenter temporairement la température de l'eau chaude sanitaire

Il est possible d'augmenter temporairement la température d'eau chaude lorsque le programme horaire fonctionne sur le point de consigne de température réduite. Procéder ainsi pour déroger au programme horaire ou tester la production d'eau chaude.

▶▶ ≡ > **Configuration de l'installation** > **Circuit ECS** > **Boost de l'eau chaude** > **Durée de la dérogation**

Utiliser le bouton rotatif pour naviguer.
Utiliser le bouton ✔ pour confirmer la sélection.

1. Appuyer sur le bouton ☰.
2. Sélectionner **Configuration de l'installation**.
3. Sélectionner **Circuit ECS**.
4. Sélectionner **Boost de l'eau chaude**.
5. Sélectionner **Durée de la dérogation**.
6. Définir la durée en heures et en minutes.
   ⇨ La température de l'eau chaude est augmentée à **Consigne ECS Confort**.

Il est possible d'abandonner l'augmentation temporaire de température en sélectionnant **Réinitialiser**.

4.5.6 Réglage des paramètres de chaudière lors de l'installation d'une carte SCB-10

Lorsque la chaudière est équipée de la SCB-10, les paramètres CU-GH13 doivent être vérifiés et ajustés, si nécessaire.

Utiliser le bouton rotatif pour naviguer.
Utiliser le bouton ✔ pour confirmer la sélection.

1. Appuyer sur le bouton ☰.
2. Sélectionner **Configuration de l'installation**.
   Activer l'accès installateur si **Configuration de l'installation** n'est pas disponible.
   2.1. Sélectionner **Activer les droits d'accès installateur**.
   2.2. Utiliser le code **0012**.
3. Contrôler et régler le paramètre **CP020** (**Fonction du circuit**) :
   3.1. Sélectionner le sous-menu **CIRCA** pour la carte CU-GH13.
   3.2. Sélectionner **Paramètres, compteurs, signaux**.
   3.3. Sélectionner **Paramètres**.
   3.4. Sélectionner le paramètre **CP020** (**Fonction du circuit**).
   3.5. Passer la valeur à **Désactivé**.
4. Contrôler et régler le paramètre **DP007** (**Attente V3V ECS**) :
   4.1. Sélectionner le sous-menu **Circuit ECS** pour la carte CU-GH13.
   4.2. Sélectionner **Paramètres, compteurs, signaux**.
   4.3. Sélectionner **Paramètres**.
   4.4. Sélectionner le paramètre **DP007** (**Attente V3V ECS**).
   4.5. Passer la valeur à **Position chauffage**.
5. Contrôler et régler le paramètre **AP102** (**Utilisation pompe**) :
   5.1. Sélectionner le sous-menu **Appareil à gaz** pour la carte CU-GH13.
   5.2. Sélectionner **Paramètres, compteurs, signaux**.
   5.3. Sélectionner **Paramètres**.
   5.4. Sélectionner le paramètre **AP102** (**Utilisation pompe**).
   5.5. Passer la valeur à **Non**.

4.6 Entretien de l'installation

4.6.1 Afficher la notification d'entretien

Lorsqu'une notification d'entretien s'affiche à l'écran, vous pouvez afficher les détails de la notification.

Utiliser le bouton rotatif pour naviguer.
Utiliser le bouton ✔ pour confirmer la sélection.

1. Sélectionner l'icône [🔧].
   ⇨ Le menu **Afficher la notification d'entretien** s'affiche.
2. Sélectionner le paramètre ou la valeur à afficher.

4.6.2 Afficher les valeurs mesurées

L'appareil enregistre en continu les valeurs mesurées du système. Vous pouvez lire ces valeurs sur le tableau de commande.

▶▶ ☰ > **Configuration de l'installation** > sélectionner la zone ou l'appareil > **Paramètres, compteurs, signaux** > **Compteurs** ou **Signaux**

Utiliser le bouton rotatif pour naviguer.
Utiliser le bouton ✔ pour confirmer la sélection.

1. Appuyer sur le bouton ☰.
2. Sélectionner **Configuration de l'installation**.
   Activer l'accès installateur si **Configuration de l'installation** n'est pas disponible.
   2.1. Sélectionner **Activer les droits d'accès installateur**.
   2.2. Utiliser le code **0012**.
3. Sélectionner la zone ou le dispositif à consulter.
4. Sélectionner **Paramètres, compteurs, signaux**.
5. Sélectionner **Compteurs** ou **Signaux** pour lire un compteur ou un signal.

Fig.19 Paramètres, compteurs, signaux

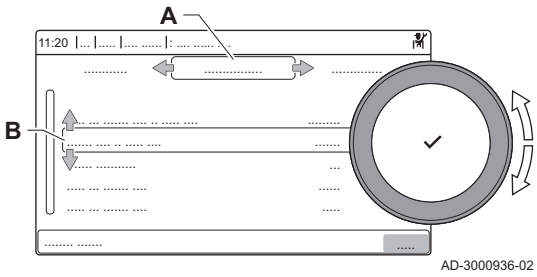

A - **Paramètres**
- **Compteurs**
- **Signaux**

B Liste des réglages ou valeurs

4.6.3 Afficher les informations sur la fabrication et le logiciel

Vous pouvez lire les détails concernant les dates de fabrication, les versions du matériel et des logiciels de l'appareil et de tous les dispositifs qui y sont branchés.

▶▶ ☰ > **Informations sur la version**

Utiliser le bouton rotatif pour naviguer.
Utiliser le bouton ✔ pour confirmer la sélection.

1. Appuyer sur le bouton ☰.
2. Sélectionner **Informations sur la version**.
3. Sélectionner l'appareil, le tableau de commande ou tout autre dispositif que vous voulez afficher.

Fig.20 Informations sur la version

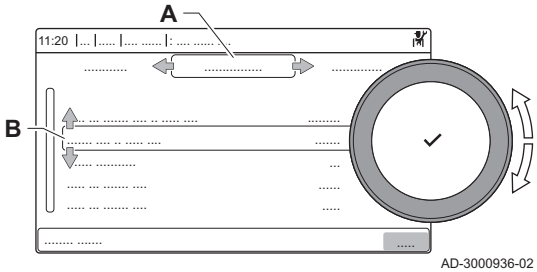

A Sélection de l'appareil, du tableau de commande ou du dispositif
B Liste des informations

4. Sélectionner les informations que vous voulez afficher.

4.6.4 Purge d'air manuelle

Vous pouvez purger manuellement l'air de votre appareil.

▶▶ ☰ > **Menu de mise en service** > **Programme de purge**

Utiliser le bouton rotatif pour naviguer.
Utiliser le bouton ✔ pour confirmer la sélection.

1. Appuyer sur le bouton ☰.
2. Sélectionner **Menu de mise en service**.
3. Sélectionner **Programme de purge**.
   ⇨ Le menu de purge d'air manuelle s'affiche.
4. Suivre les instructions affichées à l'écran.

Pour abandonner la procédure, appuyer longuement sur ⮌

4.7 Réinitialisation ou rétablissement des paramètres

4.7.1 Réinitialiser les numéros de configuration CN1 et CN2

Les numéros de configuration doivent être réinitialisés lorsque c'est indiqué par un message d'erreur ou lorsque l'unité de commande a été remplacée. Les numéros de configuration figurent sur la plaquette signalétique de la chaudière.

Important
Tous les réglages personnalisés seront effacés lorsque les valeurs de configuration seront réinitialisées. Selon l'appareil, des paramètres peuvent être réglés en usine pour permettre l'utilisation de certains accessoires.

- Utiliser les réglages de mise en service enregistrés pour restaurer ces paramètres après la réinitialisation.
- Si les paramètres de mise en service n'ont pas été sauvegardés, noter par écrit les réglages personnalisés avant la réinitialisation. Inclure tous les paramètres appropriés liés aux accessoires.

▶▶ ☰ > **Menu d'entretien avancé** > **Régler les numéros de configuration**

Utiliser le bouton rotatif pour naviguer.
Utiliser le bouton ✔ pour confirmer la sélection.

Fig.21 Numéros de configuration

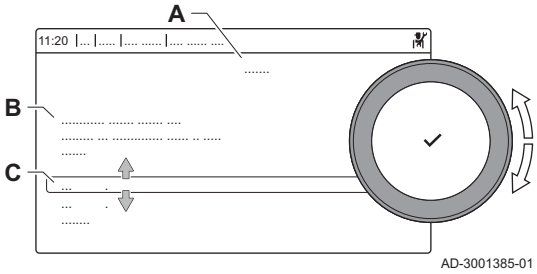

A Sélectionner l'unité de commande
B Informations supplémentaires
C Numéros de configuration

1. Appuyer sur le bouton ☰.
2. Sélectionner **Menu d'entretien avancé**.
3. Sélectionner **Régler les numéros de configuration**.
4. Sélectionner l'appareil à réinitialiser.
5. Sélectionner et modifier le paramètre **CN1**.
6. Sélectionner et modifier le paramètre **CN2**.
7. Sélectionner **Valider** pour valider les numéros modifiés.

4.7.2 Réaliser une détection automatique

La fonction de détection automatique recherche sur l'installation les dispositifs et autres appareils raccordés au L-Bus et au S-Bus. Vous pouvez utiliser cette fonction lorsqu'un dispositif ou appareil raccordé a été remplacé ou retiré de l'installation.

▶▶ ☰ > **Menu d'entretien avancé** > **Détection automatique**

Utiliser le bouton rotatif pour naviguer.
Utiliser le bouton ✔ pour confirmer la sélection.

1. Appuyer sur le bouton ☰.

2. Sélectionner **Menu d'entretien avancé**.
3. Sélectionner **Détection automatique**.
4. Sélectionner **Valider** pour procéder à la détection automatique.

4.7.3 Rétablir les réglages de mise en service

Cette option n'est disponible que lorsque les réglages de mise en service ont été enregistrés sur le tableau de commande. Elle vous permet de rétablir ces réglages.

▶▶ ≡ > **Menu d'entretien avancé** > **Rétablissement des paramètres de mise en service**

Utiliser le bouton rotatif pour naviguer.
Utiliser le bouton ✔ pour confirmer la sélection.

1. Appuyer sur le bouton ≡.
2. Sélectionner **Menu d'entretien avancé**.
3. Sélectionner **Rétablissement des paramètres de mise en service**.
4. Sélectionner **Valider** pour rétablir les réglages de mise en service.

4.7.4 Rétablir les réglages d'usine

Les réglages d'usine de l'appareil peuvent être rétablis.

▶▶ ≡ > **Menu d'entretien avancé** > **Réinitialiser aux réglages d'usine**

Utiliser le bouton rotatif pour naviguer.
Utiliser le bouton ✔ pour confirmer la sélection.

1. Appuyer sur le bouton ≡.
2. Sélectionner **Menu d'entretien avancé**.
3. Sélectionner **Réinitialiser aux réglages d'usine**.
4. Sélectionner **Valider** pour rétablir les réglages d'usine.

4.8 Réglages avancés

4.8.1 Paramètres de notification de maintenance

Cet appareil peut notifier l'utilisateur lorsqu'une opération de maintenance est nécessaire. Les commandes surveillent le contenu de deux compteurs :

- Le total des heures de fonctionnement du brûleur depuis le dernier entretien (**AC002**)
- Le total des heures d'alimentation par le réseau électrique depuis le dernier entretien (**AC003**)

Lorsque l'un de ces compteurs atteint la valeur définie dans les paramètres **AP009** ou **AP011**, l'utilisateur est notifié sur le tableau de commande.

Tab.16 Réglage des paramètres de notification de maintenance

Code	Texte affiché	Conseils
AP009	Heures entretien	Régler ce paramètre sur une valeur adaptée aux conditions de fonctionnement. Généralement, il s'agit de 3000 heures pour une chaudière commerciale dans une configuration normale de chauffage.
AP010	Notif. d'entretien	Régler ce paramètre sur 1 = Révision manuelle de manière à utiliser les valeurs définies dansAP009 et AP011
AP011	Heures sous tension	Régler ce paramètre sur une valeur adaptée aux conditions de fonctionnement. Généralement, il s'agit de 8750 heures (1 an) pour une chaudière commerciale dans une configuration normale de chauffage.

4.8.2 Modification du réglage de ΔT

Le ΔT est réglé en usine à 25 °C. Il peut être augmenté par un technicien de maintenance Oertli. Contacter Oertli pour plus d'informations.

Important
Lors de l'augmentation de ΔT, l'unité de commande limite la température de départ à un maximum de 80 °C.

4.8.3 Séchage de la chape

La fonction de séchage de la chape permet d'imposer une température de départ constante ou des paliers de température successifs pour accélérer le séchage d'une chape de plancher chauffant.

Important
- Le réglage de ces températures doit suivre les recommandations du chapiste.
- L'activation de cette fonction via le paramètre **ZP090** désactive toutes les autres fonctions du régulateur dans la zone.
- Lorsque la fonction de séchage de la chape est active sur un circuit, les autres circuits et le circuit d'eau chaude sanitaire continuent de fonctionner.
- L'utilisation de la fonction de séchage de la chape est possible sur les circuits A et B. Le réglage des paramètres doit se faire sur la carte électronique qui pilote le circuit concerné.

Fig.22 Courbe de séchage de la chape

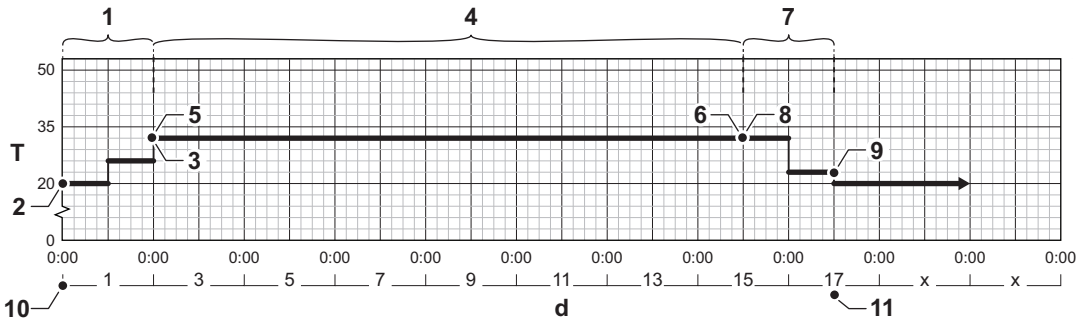

AD-3001406-02

d Nombre de jours
T Consigne de la température de chauffage
1 Nombre de jours dans la phase 1 de la fonction séchage chape (paramètre **ZP000**)
2 Température de début phase 1 (paramètre **ZP010**)
3 Température de fin phase 1 (paramètre **ZP020**)
4 Nombre de jours dans la phase 2 de la fonction séchage chape (paramètre **ZP030**)
5 Température de début phase 2 (paramètre **ZP040**)
6 Température de fin phase 2 (paramètre **ZP050**)
7 Nombre de jours dans la phase 3 de la fonction séchage chape (paramètre **ZP060**)
8 Température de début phase 3 (paramètre **ZP070**)
9 Température de fin phase 3 (paramètre **ZP080**)
10 Début de la fonction de séchage de la chape
11 Fin de la fonction de séchage de la chape, retour au fonctionnement normal

Important
Chaque jour à minuit, la fonction séchage chape recalcule la consigne de la température de début et réduit le nombre de jours restants.

4.8.4 Commande d'une cascade

Avec le tableau de commande OEtroCom-3 monté sur la chaudière maître, il est possible de gérer jusqu'à 7 chaudières en cascade. La sonde du système est raccordée à la chaudière maître. Toutes les chaudières de la cascade sont raccordées par un câble S-BUS. Les chaudières sont numérotées automatiquement :

Fig.23 Numérotation de la cascade

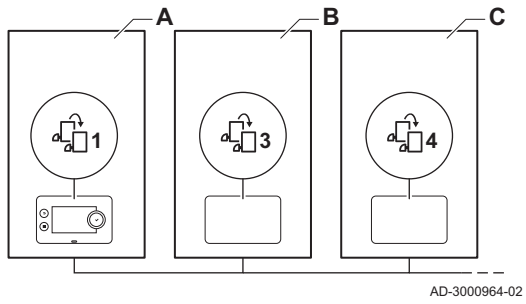

A La chaudière maître est la numéro 1.
B La première chaudière esclave est la numéro 3 (la numéro 2 n'existe pas).
C La deuxième chaudière esclave est la numéro 4, et ainsi de suite.

Deux modes de gestion cascade sont possibles :

- Ajout successif de chaudières supplémentaires (mode traditionnelle).
- Démarrage de toutes les chaudières en même temps (mode parallèle).

La gestion d'une cascade peut être modifiée à l'aide du paramètre **NP006**.

Fig.24 Mode de fonctionnement en cascade traditionnelle

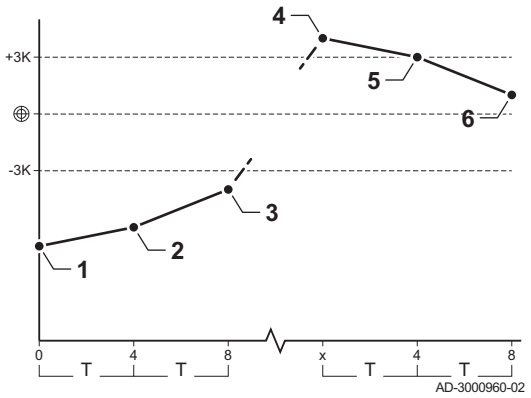

1 La première chaudière commence à fonctionner lorsque la température du système est inférieure de 3 °C à la consigne.
2 Après 4 minutes, la deuxième chaudière commence à fonctionner si ΔT < 6 K et que la température du système est toujours inférieure de plus de 3 °C à la consigne.
3 Après 8 minutes, la troisième chaudière commence à fonctionner si ΔT < 6 K et que la température du système est toujours inférieure de plus de 3 °C à la consigne.
4 La première chaudière s'arrête de fonctionner lorsque la température du système est supérieure de 3 °C à la consigne.
5 Après 4 minutes, la deuxième chaudière s'arrête de fonctionner si ΔT < 6 K et que la température du système est toujours supérieure de plus de 3 °C à la consigne.
6 Après 8 minutes, la troisième chaudière s'arrête de fonctionner si ΔT < 6 K et que la température du système est toujours supérieure de plus de 3 °C à la consigne.
T La durée entre le démarrage et l'arrêt des chaudières peut être modifiée avec le paramètre **NP009**.

Fig.25 Mode de fonctionnement en cascade parallèle

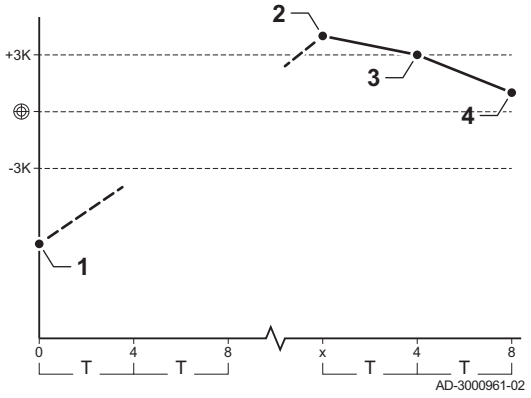

1 Toutes les chaudières commencent à fonctionner lorsque la température du système est inférieure de 3 °C à la consigne.
2 La première chaudière s'arrête de fonctionner lorsque la température du système est supérieure de 3 °C à la consigne.
3 Après 4 minutes, la deuxième chaudière s'arrête de fonctionner si ΔT < 6 K et que la température du système est toujours supérieure de plus de 3 °C à la consigne.
4 Après 8 minutes, la troisième chaudière s'arrête de fonctionner si ΔT < 6 K et que la température du système est toujours supérieure de plus de 3 °C à la consigne.
T La durée entre le démarrage et l'arrêt des chaudières peut être modifiée avec le paramètre **NP009**.

Algorithme de la cascade basée sur la température ; la consigne envoyée à la chaudière en fonctionnement est :

- Puissance ; demandée par les zones
- Température ; consigne de sortie demandée par les zones + erreur de calcul entre la consigne et la température réelle

Algorithme de la cascade basée sur la puissance ; la consigne envoyée à la chaudière en fonctionnement est :

- Puissance ; selon des algorithmes PI.
- Température : 90 °C

Le type d'algorithme de cascade peut être modifié avec le paramètre **NP011**.

5 Exemples d'installation

5.1 Carte d'extension SCB-01

Fig.26 Carte électronique SCB-01

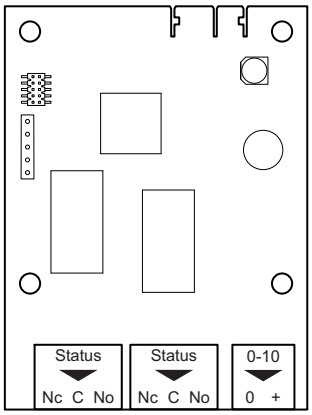

AD-3001514-01

La SCB-01 présente les caractéristiques suivantes :

- Deux contacts sans potentiel pour la notification d'état
- Raccordement de sortie 0–10 V pour une pompe PWM

Les cartes d'extension sont automatiquement reconnues par le boîtier de commande de la chaudière. Si les cartes d'extension sont retirées, la chaudière affiche un code d'erreur. Pour résoudre cette erreur, une détection automatique doit être effectuée après le retrait.

5.2 Carte d'extension SCB-10

La SCB-10 présente les caractéristiques suivantes :

- Commande de 2 zones (de mélange)
- Commande d'une troisième zone (de mélange) via une carte électronique en option
- Commande d'une zone d'eau chaude sanitaire (ECS)
- Configuration en cascade

Les cartes d'extension sont automatiquement reconnues par le boîtier de commande de la chaudière. Si les cartes d'extension sont retirées, la chaudière affiche un code d'erreur. Pour résoudre cette erreur, une détection automatique doit être effectuée après le retrait.

Fig.27 Carte électronique SCB-10

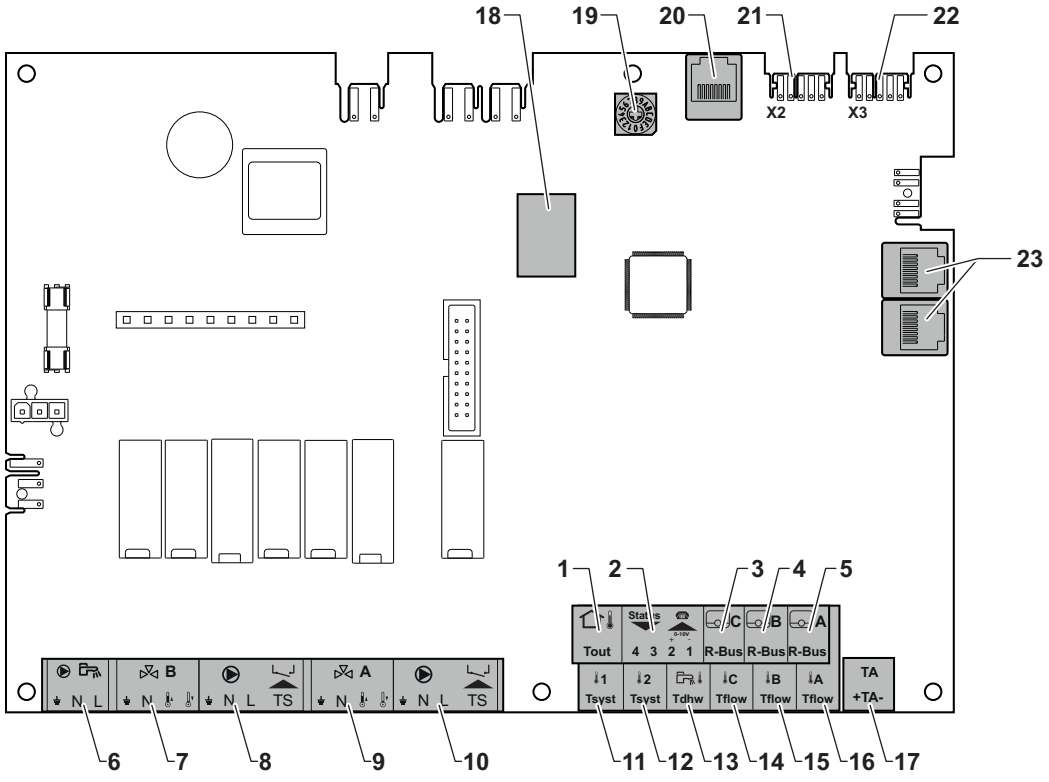

AD-3001210-01

1 Sonde de température extérieure
2 Entrée programmable et 0-10 V
3 Sonde d'ambiance - circuit C
4 Sonde d'ambiance - circuit B

5 Sonde d'ambiance - circuit A
6 Pompe préparateur d'eau chaude sanitaire
7 Vanne mélangeuse - circuit B
8 Pompe et thermostat de sécurité - circuit B
9 Vanne mélangeuse - circuit A
10 Pompe et thermostat de sécurité - circuit A
11 Sonde système 1
12 Sonde système 2
13 Sonde eau chaude sanitaire
14 Sonde départ - circuit C
15 Sonde départ - circuit B
16 Sonde départ - circuit A
17 Anode à courant imposé
18 Connecteurs Modbus
19 Roue de codage, permet de sélectionner un numéro de générateur dans la cascade en Mod-Bus
20 Connecteur S-BUS
21 Connecteur d'extrémité pour raccordement L-BUS
22 Connecteur L-BUS
23 Connecteur S-BUS

5.3 Fonctions de zone de la SCB-10

La carte SCB-10 avec option **AD249** dispose des fonctions de base suivantes avec les réglages de zone par défaut :

- CIRCA1 avec le paramètre **CP020** réglé sur circuit Direct
- CIRCB1 avec le paramètre **CP021** réglé sur Désactivé
- DHW1 avec le paramètre **CP022** réglé sur Désactivé
- CIRCC1 avec le paramètre **CP023** réglé sur Désactivé
- AUX1 avec le paramètre **CP024** réglé sur Désactivé

Pour configurer votre installation spécifique, veiller à vérifier et à adapter les réglages des paramètres aux zones sélectionnées. Le tableau des fonctions de zone indique les réglages des paramètres disponibles pour chaque zone.

Tab.17 Réglage des paramètres pour la fonction de zone

Zone	CIRCA 1(1)	CIRCB 1 (1)	DHW 1 (1)	CIRCC 1 (1)(2)	AUX 1 (1)(2)
Paramètre pour régler la fonction de la zone	CP020(3)	CP021 (3)	CP022 (3)	CP023 (3)	CP024 (3)
0 = Désactivé	x	x	x	x	x
1 = Direct	x	x		x	
2 = Circuit mélangé	x	x		x	
3 = Piscine	x	x		x	
4 = Haute température	x	x		x	
5 = Ventilo convecteur	x	x		x	
6 = Ballon ECS	x	x	x	x	x
7 = ECS électrique	x	x		x	
8 = Programme horaire	x	x	x	x	x
9 = Chauffage industriel	x	x	x	x	x
10 = ECS stratifiée			x		
11 = ECS Ballon interne	x	x	x	x	x

(1) Le numéro est celui du circuit qui peut être défini à l'aide du bouton rotatif sur le SCB-10.
(2) Avec l'option AD249.
(3) Le dernier numéro du paramètre est lié à la zone. Le code peut être utilisé pour identifier les réglages de paramètre dans les exemples de raccordement.

Fig.28 Sélecteur rotatif

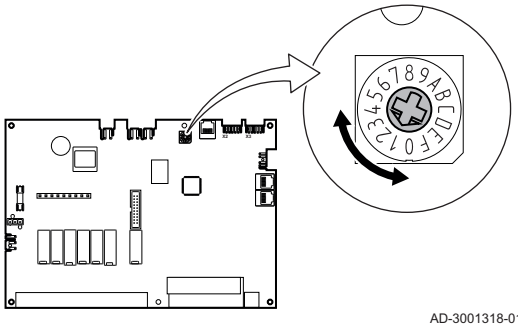

AD-3001318-01

Vous pouvez utiliser le sélecteur rotatif pour identifier plusieurs cartes SCB-10, par exemple en situation de cascade. La position par défaut du sélecteur rotatif est 1. Dans ce cas, la zone A s'affichera à l'écran sous la forme CIRCA1 (circuit A 1).

Tab.18 Explication des réglages de fonction de la zone

Réglage de la zone	Explication
0 = Désactivé	Fait disparaître le circuit de l'affichage ; le circuit n'est plus utilisé, mais sa sortie pompe peut être utilisée comme sortie statut.
1 = Direct	Réglage permettant de gérer une pompe à chaleur sur la zone sélectionnée. Le refroidissement n'est pas possible.
2 = Circuit mélangé	Réglage permettant de gérer une vanne et une pompe avec le capteur de débit, en mode chauffage ou refroidissement (chauffage au sol, par exemple).
3 = Piscine	Réglage permettant de gérer la pompe à chaleur de la piscine selon le capteur de débit (si ce capteur est présent) et la pompe du filtre de la piscine.
4 = Haute température	Réglage permettant de gérer une pompe. chauffe 365 jours/an avec programmation horaire, sans arrêt en été
5 = Ventilo convecteur	Réglage permettant de gérer une pompe, pour chauffer et refroidir
6 = Ballon ECS	Réglage permettant de gérer une pompe et une sonde pour l'eau chaude sanitaire
7 = ECS électrique	Réglage permettant de gérer une pompe et une sonde et d'utiliser le connecteur de vanne pour commander un relais pour la résistance électrique du ballon. Lors du passage en mode été, le ballon bascule automatiquement en électrique.
8 = Programme horaire	Réglage permettant de créer un programme horaire sur les connecteurs de la pompe.
9 = Chauffage industriel	Réglage permettant de gérer une pompe, chauffe 365 jours/an 24 heures/24 sans arrêt en été, priorité sur tous les circuits. La chaudière enlèvera toutes les protections pour produire un maximum de puissance en un minimum de temps.
10 = ECS stratifiée	Réglage pour gérer l'eau chaude domestique avec 2 sondes : une sonde en haut du ballon (Tsyst 1 ou 2) déclenchant la charge et une sonde en bas du ballon (Tdhw) l'arrêtant.
11 = ECS Ballon interne	Réglage permettant de gérer l'eau chaude domestique pour les chaudières avec ballon interne.

5.4 Schémas de raccordement

5.4.1 1 chaudière - 1 circuit (radiateur) - Préparateur d'eau chaude sanitaire avec bouclage ECS

Fig.29 Schéma et composants- 6000037

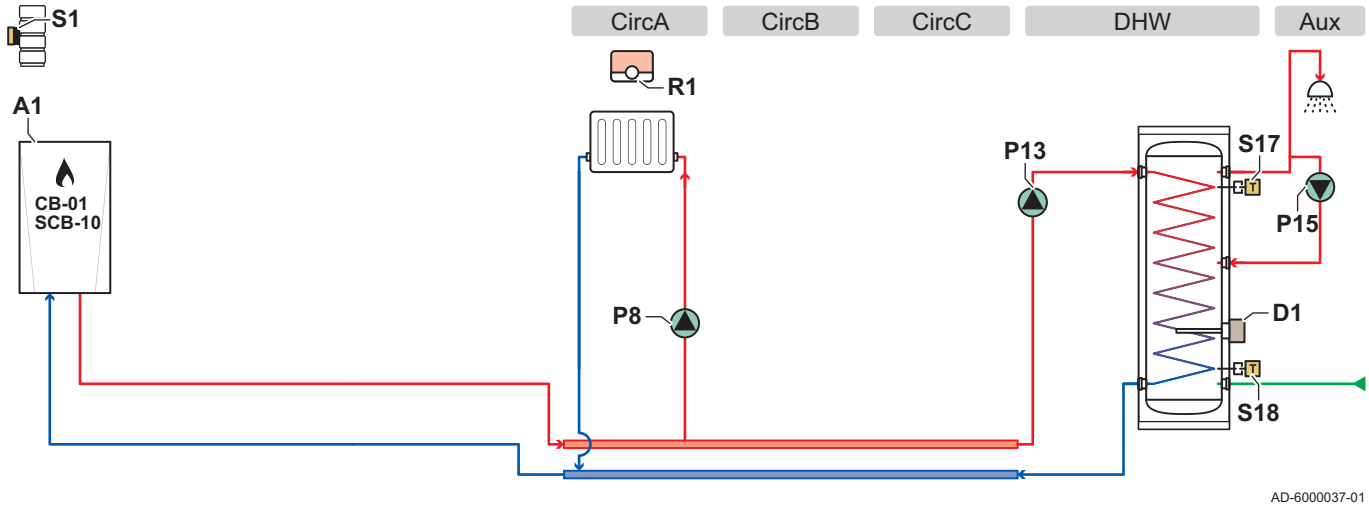

CircA Circuit A (radiateur)
CircB Circuit B
CircC Circuit C
DHW Circuit ECS (préparateur d'eau chaude sanitaire avec deux sondes)
Aux Circuit auxiliaire (bouclage de l'ECS)
A1 Chaudière
D1 Anode sacrificielle
P8 Pompe circuit A
P13 Pompe de charge ECS
P15 Pompe de bouclage sanitaire
R1 Thermostat d'ambiance du circuit A
S1 Sonde de température extérieure
S17 Sonde de température supérieure du préparateur d'eau chaude sanitaire
S18 Sonde de température inférieure du préparateur d'eau chaude sanitaire

Fig.30 Connexions électriques chaudière A1 - SCB-10

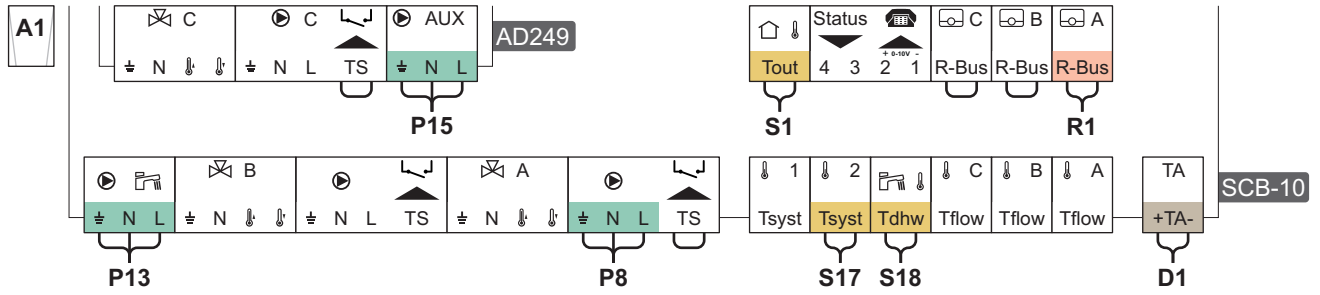

Tab.19 Liste de paramètres

Code	Texte affiché	Accès au menu	Régler sur
AP102	Utilisation pompe	≡ > Configuration de l'installation > CU-GH13 > Appareil à gaz > Paramètres, compteurs, signaux > Paramètres > Généralités	0 = Non
CP020	Fonction du circuit	≡ > Configuration de l'installation > CU-GH13 > CIRCA > Paramètres, compteurs, signaux > Paramètres > Généralités	0 = Désactivé
DP007	Attente V3V ECS	≡ > Configuration de l'installation > CU-GH13 > Circuit ECS > Paramètres, compteurs, signaux > Paramètres > Généralités	0 = Position chauffage
CP020	Fonction du circuit	≡ > Configuration de l'installation > SCB-10 > CIRCA 1 > Paramètres, compteurs, signaux > Paramètres > Généralités	1 = Direct
CP021	Fonction du circuit	≡ > Configuration de l'installation > SCB-10 > CIRCB 1 > Paramètres, compteurs, signaux > Paramètres > Généralités	0 = Désactivé
CP023	Fonction du circuit	≡ > Configuration de l'installation > SCB-10 > CIRCC 1 > Paramètres, compteurs, signaux > Paramètres > Généralités	0 = Désactivé
CP022	Fonction du circuit	≡ > Configuration de l'installation > SCB-10 > DHW 1 > Paramètres, compteurs, signaux > Paramètres > Généralités	10 = ECS stratifiée
EP037	Config. entrée sonde	≡ > Configuration de l'installation > SCB-10 > DHW 1 > Paramètres, compteurs, signaux > Paramètres > Avancé	2 = Sonde ECS haut
CP024	Fonction du circuit	≡ > Configuration de l'installation > SCB-10 > AUX 1 > Paramètres, compteurs, signaux > Paramètres > Généralités	0 = Désactivé
CP294	Config Sortie Pompe	≡ > Configuration de l'installation > SCB-10 > AUX 1 > Paramètres, compteurs, signaux > Paramètres > Généralités	8 = Bouclage ECS

5.4.2 1 chaudière - 2 circuits (radiateur, plancher chauffant) - Préparateur d'eau chaude sanitaire avec bouclage ECS

Fig.31 Schéma et composants- 6000040

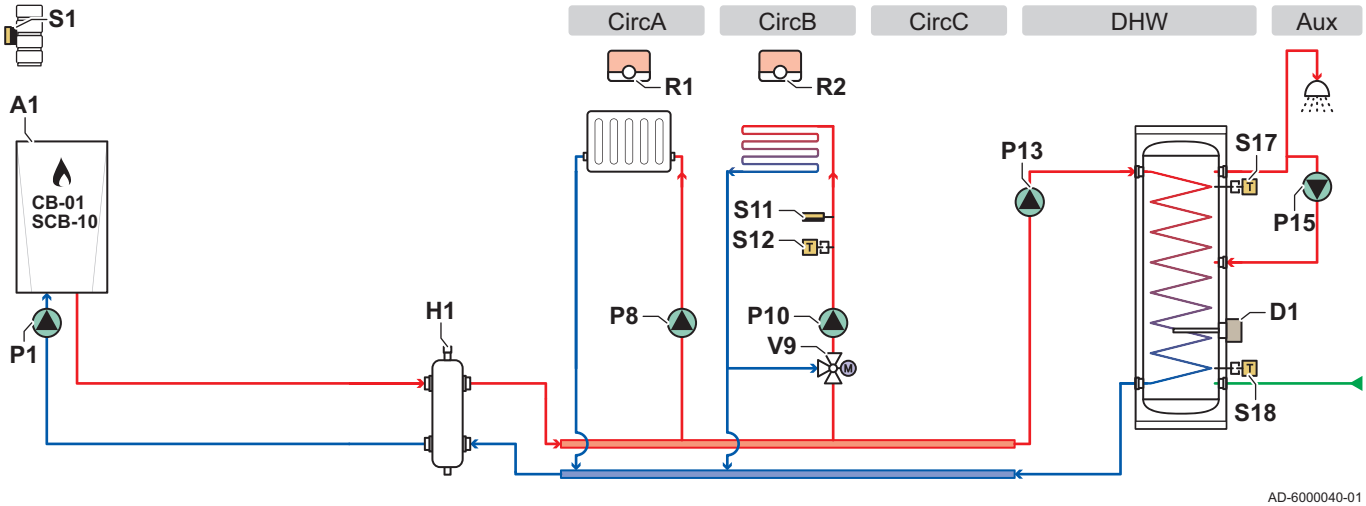

CircA Circuit A (radiateur)
CircB Circuit B (plancher chauffant)
CircC Circuit C
DHW Circuit ECS (préparateur d'eau chaude sanitaire avec deux sondes)
Aux Circuit auxiliaire (bouclage de l'ECS)
A1 Chaudière

D1 Anode sacrificielle
H1 Bouteille de découplage
P1 Circulateur
P8 Pompe circuit A
P10 Pompe circuit B
P13 Pompe de charge ECS
P15 Pompe de bouclage sanitaire
R1 Thermostat d'ambiance du circuit A
R2 Thermostat d'ambiance du circuit B
S1 Sonde de température extérieure
S11 Thermostat de sécurité du plancher chauffant
S12 Sonde de température départ plancher chauffant
S17 Sonde de température supérieure du préparateur d'eau chaude sanitaire
S18 Sonde de température inférieure du préparateur d'eau chaude sanitaire
V9 Vanne mélangeuse du circuit B

Fig.32 Connexions électriques chaudière A1 - CB-01, SCB-10 et AD249

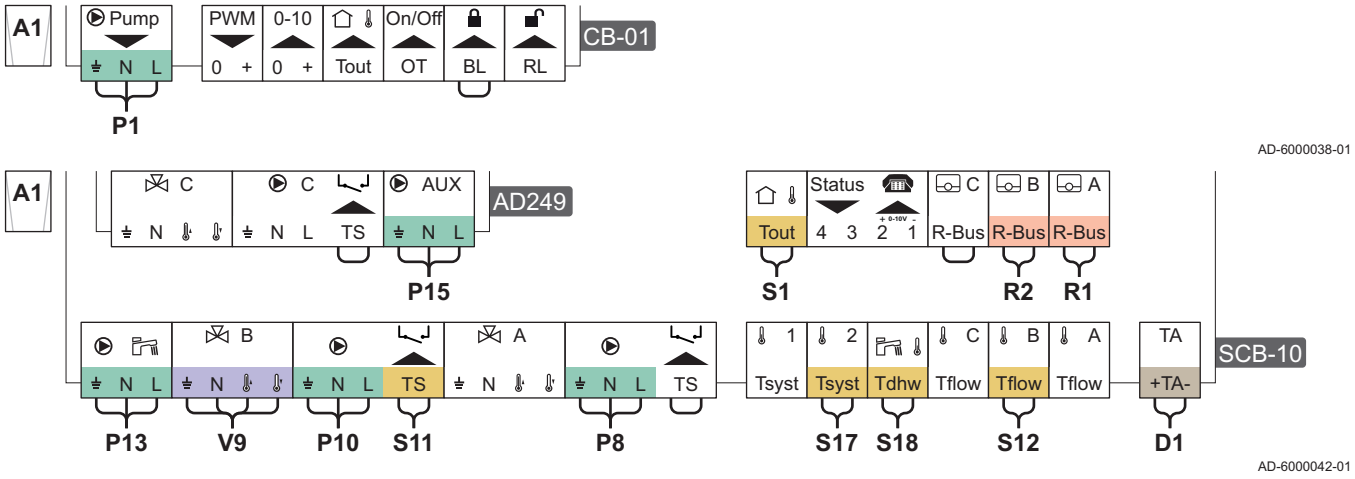

Tab.20 Liste de paramètres

Code	Texte affiché	Accès au menu	Régler sur
AP102	Utilisation pompe	≡ > Configuration de l'installation > CU-GH13 > Appareil à gaz > Paramètres, compteurs, signaux > Paramètres > Généralités	0 = Non
CP020	Fonction du circuit	≡ > Configuration de l'installation > CU-GH13 > CIRCA > Paramètres, compteurs, signaux > Paramètres > Généralités	0 = Désactivé
DP007	Attente V3V ECS	≡ > Configuration de l'installation > CU-GH13 > Circuit ECS > Paramètres, compteurs, signaux > Paramètres > Généralités	0 = Position chauffage
CP020	Fonction du circuit	≡ > Configuration de l'installation > SCB-10 > CIRCA 1 > Paramètres, compteurs, signaux > Paramètres > Généralités	1 = Direct
CP021	Fonction du circuit	≡ > Configuration de l'installation > SCB-10 > CIRCB 1 > Paramètres, compteurs, signaux > Paramètres > Généralités	2 = Circuit mélangé
CP023	Fonction du circuit	≡ > Configuration de l'installation > SCB-10 > CIRCC 1 > Paramètres, compteurs, signaux > Paramètres > Généralités	0 = Désactivé
CP022	Fonction du circuit	≡ > Configuration de l'installation > SCB-10 > DHW 1 > Paramètres, compteurs, signaux > Paramètres > Généralités	10 = ECS stratifiée
EP037	Config. entrée sonde	≡ > Configuration de l'installation > SCB-10 > DHW 1 > Paramètres, compteurs, signaux > Paramètres > Avancé	2 = Sonde ECS haut
CP024	Fonction du circuit	≡ > Configuration de l'installation > SCB-10 > AUX 1 > Paramètres, compteurs, signaux > Paramètres > Généralités	0 = Désactivé
CP294	Config Sortie Pompe	≡ > Configuration de l'installation > SCB-10 > AUX 1 > Paramètres, compteurs, signaux > Paramètres > Généralités	8 = Bouclage ECS

5.4.3 Système de 2 chaudières en cascade - 2 circuits (radiateur, plancher chauffant)

Fig.33 Schéma et composants- 6000043

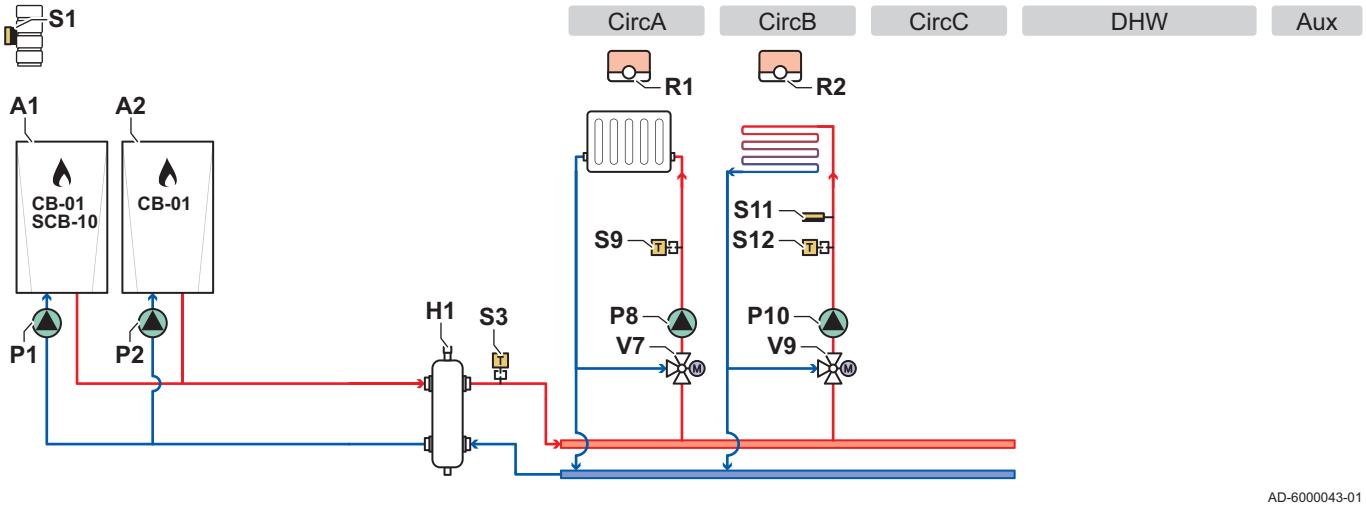

AD-6000043-01

CircA Circuit A (radiateur)
CircB Circuit B (plancher chauffant)
CircC Circuit C
DHW Circuit ECS
Aux Circuit auxiliaire
A1 Chaudière pilote
A2 Chaudière suiveuse
H1 Bouteille de découplage
P1 Pompe chaudière pilote
P2 Pompe chaudière suiveuse
P8 Pompe circuit A
P10 Pompe circuit B
R1 Thermostat d'ambiance du circuit A
R2 Thermostat d'ambiance du circuit B
S1 Sonde de température extérieure
S3 Sonde de température de la bouteille de découplage
S9 Sonde de température départ du radiateur
S11 Thermostat de sécurité du plancher chauffant
S12 Sonde de température départ plancher chauffant
V7 Vanne mélangeuse du circuit A
V9 Vanne mélangeuse du circuit B

Fig.34 Connexions électriques chaudière pilote A1 - CB-01, SCB-10 et AD249

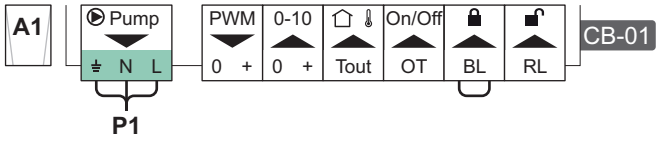

AD-6000038-01

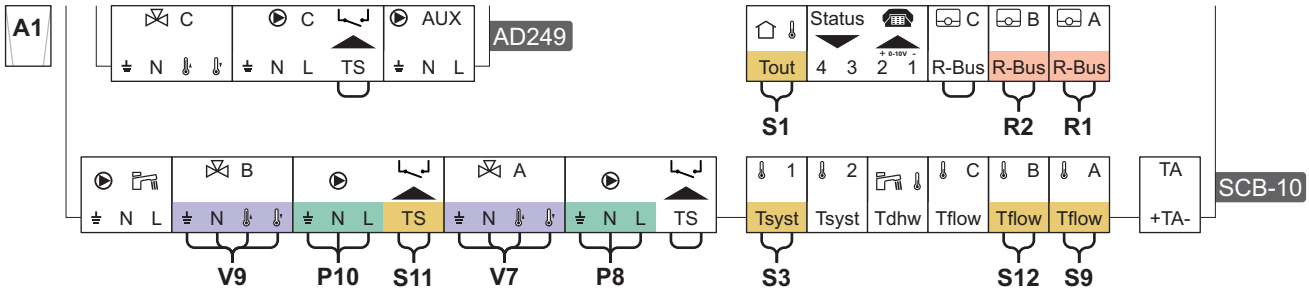

AD-6000045-01

Fig.35 Connexions électriques chaudière suiveuse A2 - CB-01

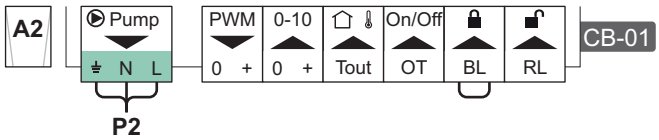

AD-6000041-01

Fig.36 Connexions électriques chaudière pilote de la cascade A1 - SCB-10 et chaudière suiveuse A2 - CB-01

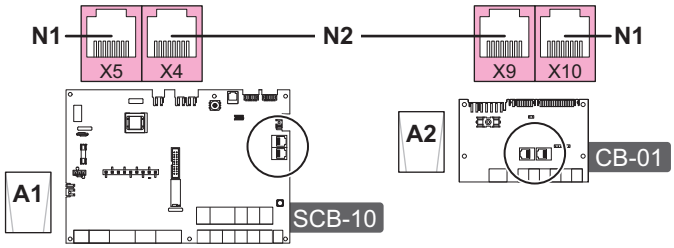

AD-6000044-01

N1 Connecteur de terminaison S-Bus
N2 Connexion S-Bus entre chaudière pilote et chaudière suiveuse

Tab.21 Liste de paramètres

Code	Texte affiché	Accès au menu	Régler sur
AP102	Utilisation pompe	≡ > **Configuration de l'installation > CU-GH13 > Appareil à gaz > Paramètres, compteurs, signaux > Paramètres > Généralités**	0 = Non
CP020	Fonction du circuit	≡ > **Configuration de l'installation > CU-GH13 > CIRCA > Paramètres, compteurs, signaux > Paramètres > Généralités**	0 = Désactivé
DP007	Attente V3V ECS	≡ > **Configuration de l'installation > CU-GH13 > Circuit ECS > Paramètres, compteurs, signaux > Paramètres > Généralités**	0 = Position chauffage
CP020	Fonction du circuit	≡ > **Configuration de l'installation > SCB-10 > CIRCA 1 > Paramètres, compteurs, signaux > Paramètres > Généralités**	2 = Circuit mélangé
CP021	Fonction du circuit	≡ > **Configuration de l'installation > SCB-10 > CIRCB 1 > Paramètres, compteurs, signaux > Paramètres > Généralités**	2 = Circuit mélangé
CP023	Fonction du circuit	≡ > **Configuration de l'installation > SCB-10 > CIRCC 1 > Paramètres, compteurs, signaux > Paramètres > Généralités**	0 = Désactivé
CP022	Fonction du circuit	≡ > **Configuration de l'installation > SCB-10 > DHW 1 > Paramètres, compteurs, signaux > Paramètres > Généralités**	0 = Désactivé
CP024	Fonction du circuit	≡ > **Configuration de l'installation > SCB-10 > AUX 1 > Paramètres, compteurs, signaux > Paramètres > Généralités**	0 = Désactivé

6 Réglages

6.1 Introduction aux codes de paramètres

Fig.37 Code sur un OEtroCom-3

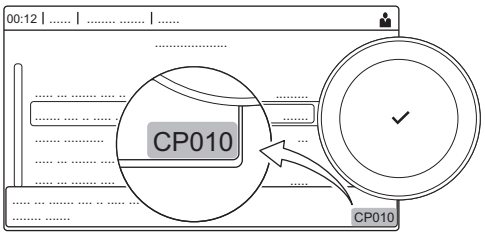

AD-3001373-02

La plate-forme de commandes fait appel à un système avancé pour catégoriser les paramètres, les mesures et les compteurs. Une connaissance de la logique de ces codes facilite leur identification. Le code comprend deux lettres et trois chiffres.

Fig.38 Première lettre



AD-3001375-01

La première est la catégorie à laquelle se rapporte le code.

A Appliance: Appareil
C Circuit: Zone
D Domestic hot water: Eau chaude sanitaire
E External: Options externes
G Gas fired: Unité de chauffe au gaz
P Producer: Chauffage central
Z Zone: Zone

Les codes de catégorie D correspondent uniquement aux appareils commandés. Lorsque l'eau chaude sanitaire est commandée par une carte SCB, elle est traitée comme un circuit, avec des codes de catégorie C.

Fig.39 Deuxième lettre



AD-3001376-01

La deuxième lettre correspond au type.

- **P** Parameter: Paramètres
- **C** Counter: Compteurs
- **M** Measurement: Signaux

Fig.40 Numéro



AD-3001377-01

Le nombre comporte toujours trois chiffres. Dans certains cas, le dernier des trois chiffres se rapporte à une zone.

6.2 Rechercher les paramètres, compteurs et signaux

Vous pouvez rechercher et modifier les points de données (Paramètres, compteurs, signaux) de l'appareil, ainsi que des cartes de commande et sondes connectées.

▶▶ ≡ > **Configuration de l'installation** > **Rechercher des points de données**

Utiliser le bouton rotatif pour naviguer.
Utiliser le bouton ✔ pour confirmer la sélection.

1. Appuyer sur le bouton ≡.
2. Sélectionner **Configuration de l'installation**.
3. Sélectionner **Rechercher des points de données**.
4. Sélectionner le critère de recherche (code) :
   - 4.1. Sélectionner la première lettre (catégorie de point de données).
   - 4.2. Sélectionner la deuxième lettre (type de point de donnée).
   - 4.3. Sélectionner le premier nombre.
   - 4.4. Sélectionner le deuxième nombre.
   - 4.5. Sélectionner le troisième nombre.

Fig.41 Rechercher

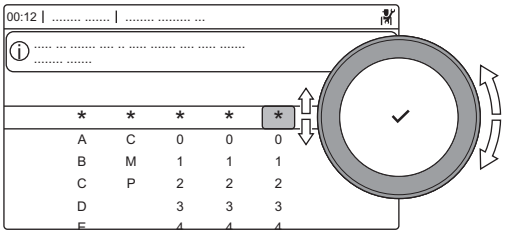

AD-3001916-01

Le symbole * peut être utilisé pour indiquer un caractère quelconque dans le champ de recherche.

Fig.42 Liste des points de données

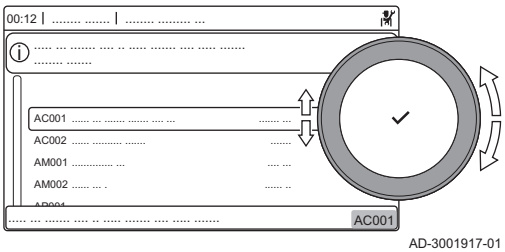

AD-3001917-01

⇨ La liste des points de données apparaît à l'écran. Seuls les 30 premiers résultats de la recherche s'affichent.

5. Sélectionner le point de données souhaité.

6.3 Liste des paramètres

6.3.1 Paramètres de l'unité de commande CU-GH13

Tous les tableaux indiquent les réglages d'usine des paramètres.

Important
Les tableaux répertorient également les paramètres qui s'appliquent uniquement au cas où la chaudière est associée à d'autres équipements.

Tab.22 Navigation pour le niveau installateur de base

Niveau	Accès au menu
Installateur de base	☰ > **Configuration de l'installation** > **CU-GH13** > Sous-menu (1) > **Paramètres, compteurs, signaux** > **Paramètres** > **Généralités** (2)

(1) Voir la colonne « Sous-menu » du tableau suivant pour la navigation appropriée. Les paramètres sont regroupés en fonctionnalités spécifiques.

(2) Les paramètres sont également accessibles directement par la fonction Rechercher des points de données : ☰ > **Configuration de l'installation** > **Rechercher des points de données**

Tab.23 Réglages d'usine au niveau installateur de base

Code	Texte affiché	Description	Plage de réglage	Sous-menu	85	130	170	210
AP016	Chauffage On/Off	Activer ou désactiver le chauffage	0 = Off 1 = On	Appareil à gaz	1	1	1	1
AP017	ECS On/Off	Activer ou désactiver l'eau chaude sanitaire	0 = Off 1 = On	Appareil à gaz	1	1	1	1
AP074	Mode Eté forcé	Le chauffage est arrêté. L'eau chaude est maintenue. Activation forcée du mode Eté	0 = Off 1 = On	Temp. extérieure	0	0	0	0
CP080 CP081 CP082 CP083 CP084 CP085	Température Activité	Consigne de la température ambiante souhaitée pour l'Activité	5 – 30 °C	CIRCA	16 16 16 16 16 16	16 16 16 16 16 16	16 16 16 16 16 16	16 16 16 16 16 16
CP200	ConsAmb Circ Manuel	Réglage manuel de la consigne ambiante du circuit	5 – 30 °C	CIRCA	20	20	20	20
CP320	Mode Fct Circ	Mode de fonct du circuit	0 = Programmation 1 = Manuel 2 = Off	CIRCA	0	0	0	0
CP510	Dérogation Cons Amb	Dérogation de la consigne d'ambiance pour le circuit sélectionné	5 – 30 °C	CIRCA	20	20	20	20
CP550	Zone, cheminée	Mode Cheminée actif	0 = Off 1 = On	CIRCA	0	0	0	0
CP570	Prog choisi	Programme horaire du circuit sélectionné	0 = Program 1 1 = Program 2 2 = Program 3	CIRCA	0	0	0	0
CP660	Symbole du circuit	Choisir le symbole qui représentera le circuit	0 = Aucun 1 = Toutes 2 = Chambre 3 = Séjour 4 = Bureau 5 = Exterieur 6 = Cuisine 7 = Cave	CIRCA	0	0	0	0
CP750	Durée Max Préchauf	Durée maximale de préchauffage circuit	0 – 240 Min	CIRCA	0	0	0	0

Tab.24 Navigation pour le niveau Installateur

Niveau	Accès au menu
Installateur	☰ > **Configuration de l'installation** > **CU-GH13** > Sous-menu (1) > **Paramètres, compteurs, signaux** > **Paramètres** > **Généralités** (2)

(1) Voir la colonne « Sous-menu » du tableau suivant pour la navigation appropriée. Les paramètres sont regroupés en fonctionnalités spécifiques.

(2) Les paramètres sont également accessibles directement par la fonction Rechercher des points de données : ☰ > **Configuration de l'installation** > **Rechercher des points de données**

Tab.25 Réglages d’usine au niveau installateur

Code	Texte affiché	Description	Plage de réglage	Sous-menu	85	130	170	210
AP001	Fonction BL	Sélection de la fonction de l'entrée BL	1 = Arrêt total 2 = Arrêt partiel 3 = Verrouillage utilis.	Appareil à gaz	1	1	1	1
AP006	Pression d'eau mini	L'appareil signale un défaut de pression d'eau lorsque la valeur mesurée est inférieure au seuil.	0 – 6 bar	Appareil à gaz	0.8	0.8	0.8	0.8
AP008	Tempo libération	Tempo de libération pour démarrer le générateur de chaleur	0 – 255 Sec	Appareil à gaz	0	0	0	0
AP009	Heures entretien	Nombre d'heures de fonctionnement du générateur de chaleur pour apparition notification d'entretien	100 – 25500 Heures	Appareil à gaz	8750	8750	8750	8750
AP010	Notif. d'entretien	Sélectionner type notification entretien	0 = Aucun 1 = Révision manuelle 2 = Notification ABC 3 = Notification D	Appareil à gaz	3	3	3	3
AP011	Heures sous tension	Heures sous tension pour générer une notification d'entretien	100 – 51000 Heures	Appareil à gaz	17500	17500	17500	17500
AP013	Fonction déclench.	Fonction du contact de l'entrée de déclenchement	0 = Désactivé 1 = Arrêt total 2 = Arrêt chauffage	Appareil à gaz	1	1	1	1
AP018	Régler entrée libé.	Configuration du contact d'entrée de déclenchement (normalement ouvert ou normalement fermé)	0 = Normal ouvert 1 = Normal fermé	Appareil à gaz	0	0	0	0
AP056	Sonde extérieure	Présence d'une sonde extérieure	0 = Absence sonde ext. 1 = AF60	Temp. extérieure	0	0	0	0
AP063	Cons Temp. max CC	Consigne maximale de la température de départ du chauffage	20 – 90 °C	Gestion génénateurs Appareil à gaz	90	90	90	90
AP073	Eté/Hiver	Température extérieure : limite haute pour chauffage	15 – 30.5 °C	Temp. extérieure	22	22	22	22
AP079	Inertie du bâtiment	Caractérisation de l’inertie du bâtiment en heures	0 – 10	Temp. extérieure	3	3	3	3
AP080	Consigne antigel ext	Consigne de température extérieure sous laquelle l'appareil passe en antigel	-30 – 20 °C	Temp. extérieure	-10	-10	-10	-10
AP091	Source sonde ext.	Type de connexion de sonde extérieure à utiliser	0 = Auto 1 = Capteur filaire 2 = Capteur sans fil 3 = Mesure Internet 4 = Aucun	Temp. extérieure	0	0	0	0
AP098	Config. entrée BL1	Configuration sens du contact BL1	0 = Ouvert 1 = Fermé	Appareil à gaz	1	1	1	1
CP000	Max Cons TDép Circ	Consigne maximum de la température de départ du circuit	7 – 100 °C	CIRCA	80	80	80	80

Code	Texte affiché	Description	Plage de réglage	Sous-menu	85	130	170	210
CP020	Fonction du circuit	Fonctionnalité du circuit	0 = Désactivé 1 = Direct 2 = Circuit mélangé 3 = Piscine 4 = Haute température 5 = Ventilo convecteur 6 = Ballon ECS 7 = ECS électrique 8 = Programme horaire 9 = Chauffage industriel 10 = ECS stratifiée 11 = ECS Ballon interne	CIRCA	1	1	1	1
CP040	Tpo Pompe Circuit	Durée post fonctionmt pompe du circuit	0 – 20 Min	CIRCA	0	0	0	0
CP060	Cons.amb vacances	Consigne ambiance du circuit en période de vacances	5 – 20 °C	CIRCA	6	6	6	6
CP070	Max Amb réduit	Limite max de la température ambiante du circuit en réduit qui permet le basculement en confort	5 – 30 °C	CIRCA	16	16	16	16
CP210	TPC circuit Confort	Température de pied de courbe du circuit en Confort	15 – 90 °C	CIRCA	15	15	15	15
CP220	TPC circuit Réduit	Température de pied de courbe du circuit en Réduit	15 – 90 °C	CIRCA	15	15	15	15
CP230	Pente du circuit	Pente de la Courbe de Température de chauffe du circuit	0 – 4	CIRCA	1.5	1.5	1.5	1.5
CP240	Influ sonde ambiance	Influence de la sonde ambiance du circuit	0 – 10	CIRCA	3	3	3	3
CP250	Cal. sonde ambiance	Calibrage sonde d'ambiance du circuit	-5 – 5 °C	CIRCA	0	0	0	0
CP340	Abaissement	Type de réduit, arrêt ou maintien de la demande de chauffe du circuit	0 = Arrêt du chauffage 1 = Dde chaleur continue	CIRCA	1	1	1	1
CP640	NivLog Ctc OTH circ	Niveau logique du contact Opentherm du circuit	0 = Ouvert 1 = Fermé	CIRCA	1	1	1	1
CP730	Coef inc temp circ	Facteur de vitesse de montée en température du circuit	0 = Très lent 1 = Mini 2 = Lente 3 = Mode normal 4 = Rapide 5 = Maxi	CIRCA	0	0	0	0
CP740	Coef dec temp circ	Facteur de vitesse de rafraîchissement en température du circuit	0 = Mini 1 = Lente 2 = Mode normal 3 = Rapide 4 = Maxi	CIRCA	0	0	0	0
CP780	Stratégie régulation	Sélection de la stratégie de régulation du circuit	0 = Automatique 1 = Selon T. ambiante 2 = Selon T. Ext. 3 = Selon T.Ext et T.Amb	CIRCA	0	0	0	0
EP014	Fonc SMS PWMmin 10V	Fonction Smart Solution entrée PWM 10 V	0 = Off 1 = CTRL par Température 2 = CTRL par Puissance	Entrée 0-10V	0	0	0	0

Code	Texte affiché	Description	Plage de réglage	Sous-menu	85	130	170	210
GP007	Vit max ventil CC	Vitesse max du ventilateur en mode chauffage central	1000 – 4500 Rpm	Appareil à gaz	5100	6400	4800	5700
GP008	Vit min ventil	Vitesse min. du ventilateur en mode chauffage central+eau chaude sanitaire	900 – 3700 Rpm	Appareil à gaz	1200	1300	1000	1200
GP009	Vit ventil démarrage	Vitesse ventil. au démarrage	900 – 5000 Rpm	Appareil à gaz	1700	1700	1700	1700
GP021	Modulation diff temp	Modulation quand température delta supérieure au seuil	5 – 40 °C	Appareil à gaz	30	30	30	30
PP015	Tempo pompe Circuit	Durée de post-fonctionnement de la pompe circuit chauffage	1 – 99 Min	Appareil à gaz	3	3	3	3
PP016	Vitesse max pompe CC	Vitesse de pompe maximale en chauffage	20 – 100 %	Appareil à gaz	100	100	100	100
PP018	Vitesse min pompe CC	Vitesse de pompe minimale en chauffage	20 – 100 %	Appareil à gaz	20	20	20	20
PP023	Hystérésis CC	Hystérésis de température pour le démarrage du générateur en chauffage	1 – 25 °C	Appareil à gaz	10	10	10	10
ZP000	Temps séch. chape 1	Définit le nombre de jours passés pour la première étape de séchage de chape	0 – 30 Journées	Circuit direct	3	3	3	3
ZP010	T. début chape 1	Définit la température de début pour la première étape du séchage de la chape	7 – 60 °C	Circuit direct	20	20	20	20
ZP020	T. fin chape 1	Définit la température de fin pour la première étape du séchage de la chape	7 – 60 °C	Circuit direct	32	32	32	32
ZP030	Temps séch. chape 2	Définit le nombre de jours passés pour la deuxième étape de séchage de chape	0 – 30 Journées	Circuit direct	11	11	11	11
ZP040	T. début chape 2	Définit la température de début pour la deuxième étape du séchage de la chape	7 – 60 °C	Circuit direct	32	32	32	32
ZP050	T. fin chape 2	Définit la température de fin pour la deuxième étape du séchage de la chape	7 – 60 °C	Circuit direct	32	32	32	32
ZP060	Temps séch. chape 3	Définit le nombre de jours passés pour la troisième étape de séchage de chape	0 – 30 Journées	Circuit direct	2	2	2	2
ZP070	T. début chape 3	Définit la température de début pour la troisième étape du séchage de la chape	7 – 60 °C	Circuit direct	32	32	32	32
ZP080	T. fin chape 3	Définit la température de fin pour la troisième étape du séchage de la chape	7 – 60 °C	Circuit direct	24	24	24	24
ZP090	Activer séch. chape	Activer le séchage de la chape pour la zone	0 = Off 1 = On	Circuit direct	0	0	0	0

Tab.26 Navigation pour le niveau Installateur avancé

Niveau	Accès au menu
Installateur avancé	☰ > **Configuration de l'installation** > **CU-GH13** > Sous-menu (1) > **Paramètres, compteurs, signaux** > **Paramètres** > **Avancé** (2)

(1) Voir la colonne « Sous-menu » du tableau suivant pour la navigation appropriée. Les paramètres sont regroupés en fonctionnalités spécifiques.

(2) Les paramètres sont également accessibles directement par la fonction Rechercher des points de données : ☰ > **Configuration de l'installation** > **Rechercher des points de données**

Tab.27 Réglages d'usine au niveau installateur avancé

Code	Texte affiché	Description	Plage de réglage	Sous-menu	85	130	170	210
AP002	Demande manuelle CH	Activer demande de chauffe manuelle	0 = Off 1 = Avec consigne	Appareil à gaz	0	0	0	0
AP003	Tempo vanne fumées	Temps d'attente du générateur de chaleur pour la commande d'ouverture de la vanne des fumées	0 – 255 Sec	Appareil à gaz	0	0	0	0
AP004	Tempo vanne	Temps d'attente du générateur de chaleur pour la commande d'ouverture de la vanne	0 – 255 Sec	Appareil à gaz	0	0	0	0
AP026	Consigne manuelle	Point de consigne de température de départ pour demande de chaleur manuelle	7 – 90 °C	Appareil à gaz	40	40	40	40
AP061	Correction max Tsyst	Correction maximale température système si une sonde de température système est disponible	0 – 20 °C	Appareil à gaz	10	10	10	10
AP062	Facteur P pour Tsyst	Facteur P (facteur de gain) pour la correction de la température du système	0.5 – 5	Appareil à gaz	1	1	1	1
AP102	Utilisation pompe	Type d'utilisation du circulateur (OFF: Pompe primaire, ON: Pompe circuit)	0 = Non 1 = Oui	Appareil à gaz	0	0	0	0
CP010	Cons TDép Circ	Consigne de la température départ du circuit sans sonde extérieure	7 – 100 °C	CIRCA	90	90	90	90
CP290	Config Sortie Pompe	Configuration de la sortie pompe du circuit	0 = Sortie de la zone 1 = Mode Chauffage 2 = Mode ECS 3 = Mode froid 4 = Report d'une erreur 5 = Brûleur allumé 6 = Demande de révision 7 = Erreur système 8 = Bouclage ECS 9 = Pompe primaire	CIRCA	0	0	0	0
CP450	Type de pompe	Le type de pompe raccordée	0 = On/Off 1 = Modulation 2 = LIN modulante	CIRCA	0	0	0	0
CP520	Consigne Puissance	Consigne en puissance du circuit	0 – 100 %	CIRCA	100	100	100	100
CP530	Vitesse PWM Ppe Circ	Vitesse de modulation de la pompe du circuit	20 – 100 %	CIRCA	100	100	100	100
CP680	Conf. Sonde Ambiance	Configuration de l'appairage de la sonde d'ambiance du circuit	0 – 255	CIRCA	0	0	0	0
CP850	Equilibrage hydraul.	Opération d'équilibrage hydraulique possible	0 = Non 1 = Oui	CIRCA	0	0	0	0
DP003	Vit vent max abs ECS	Vitesse de ventilateur maximum sur eau chaude sanitaire	1000 – 7000 Rpm	Appareil à gaz	5100	6400	4800	5700
DP010	Hystérésis ECS	Hystérésis de température pour démarrage de la prod d'eau chaude sanitaire par générateur de chaleur	1 – 10 °C	Appareil à gaz	5.5	5.5	5.5	5.5

Code	Texte affiché	Description	Plage de réglage	Sous-menu	85	130	170	210
DP011	Offset arrêt ECS	Offset de température pour arrêt du générateur de chaleur sur production eau chaude sanitaire	0 – 100 °C	Appareil à gaz	5	5	5	5
DP020	PostFnct pomp/VI ECS	Durée de fonctionnement de la pompe / vanne 3 voies après une production ECS.	0 – 99 Sec	Appareil à gaz	15	15	15	15
DP140	Type d'ECS	Type d'eau chaude sanitaire (0: Instantanée, 1: Solo)	0 = Combi 1 = Solo	Appareil à gaz	1	1	1	1
GP010	Contrôle GPS	Contrôle pressostat de gaz on/off	0 = Non 1 = Oui	Appareil à gaz	1	1	1	1
GP017	Puissance max	Pourcentage de puissance max en kW	0 – 1000 kW	Appareil à gaz	92.4	126.9	177.3	212.3
GP019	Tps pré-purge	Temps de fonctionnement du ventilateur avant démarrage du brûleur	1 – 255 Sec	Appareil à gaz	20	20	20	20
GP022	Filtre Tau TDm	Fact Tau pour calcul de la temp. départ moyenne	0 – 255	Appareil à gaz	10	10	10	10
GP024	Contrôle VPS	Contrôle syst. protection vanne on / off	0 = Non 1 = Oui	Appareil à gaz	1	1	1	1
GP050	Puissance min	Puissance minimum en kW pour calcul RT2012	0 – 300 kW	Appareil à gaz	17	23	31	41
GP082	ECS pendant ramonage	Activer le circuit ECS pendant un ramonage	0 = Off 1 = On	Appareil à gaz	0	0	0	0
PP007	Tempo min anti-cycle	Temps d'attente minimum du générateur de chaleur après un arrêt	1 – 20 Min	Appareil à gaz	3	3	3	3
PP012	Temps stabilisation	Temps de stabilisation après démarrage du générateur de chaleur pour le chauffage central	0 – 180 Sec	Appareil à gaz	30	30	30	30
PP017	Vit Max Pompe au min	Vitesse maximum de pompe en charge minimum sous forme de pourcentage de la vitesse de pompe max	0 – 100 %	Appareil à gaz	30	30	30	30

6.3.2 Paramètres de la carte d'extension SCB-01

Tous les tableaux indiquent les réglages d'usine des paramètres.

Important
Les tableaux répertorient également les paramètres qui s'appliquent uniquement au cas où la chaudière est associée à d'autres équipements.

Tab.28 Navigation pour le niveau Installateur

Niveau	Accès au menu
Installateur	≡ > **Configuration de l'installation** > **SCB-01** > Sous-menu (1) > **Paramètres, compteurs, signaux** > **Paramètres** > **Généralités**
(1) Voir la colonne « Sous-menu » dans le tableau suivant pour la navigation appropriée. Les paramètres sont regroupés en fonctionnalités spécifiques.	

Tab.29 Réglages d’usine au niveau installateur

Code	Texte affiché	Description	Plage de réglage	Sous-menu	Réglage par défaut
EP018	Fonc. relais d'état	Fonction relais d'état	0 = Pas d'action 1 = Alarme 2 = Alarme inversé 3 = Générateur ON 4 = Générateur OFF 5 = Réservé 6 = Réservé 7 = Demande d'entretien 8 = Générateur chauffage 9 = Générateur en ECS 10 = Pompe chauff.Marche 11 = Blocage/Verrouillage 12 = Mode froid	Status de l'appareil	Pas d'action
EP019	Fonc. relais d'état	Fonction relais d'état	0 = Pas d'action 1 = Alarme 2 = Alarme inversé 3 = Générateur ON 4 = Générateur OFF 5 = Réservé 6 = Réservé 7 = Demande d'entretien 8 = Générateur chauffage 9 = Générateur en ECS 10 = Pompe chauff.Marche 11 = Blocage/Verrouillage 12 = Mode froid	Status de l'appareil	Pas d'action
EP028	Fonction PWM 10V	Sélectionne la fonction de la sortie 0-10 V	0 = 0-10 Volts 1 (Wilo) 1 = 0-10V 2 (Gr. GENI) 2 = Signal PWM (solaire) 3 = 0-10 Volts 1 limité 4 = 0-10 Volts 2 limité 5 = Signal PWM limité 6 = Signal PWM (UPMXL)	0-10 volt ou PWM	0-10 Volts 1 (Wilo)
EP029	Source PWM 10V	Sélectionne la source du signal pour la sortie 0-10 V	0 = PWM Chaudiere 1 = Puissance demandée 2 = Puissance réelle	0-10 volt ou PWM	PWM Chaudiere

6.3.3 Paramètres de la carte d’extension SCB-09

Tous les tableaux indiquent les réglages d’usine des paramètres.

Important
Les tableaux répertorient également les paramètres qui s’appliquent uniquement au cas où la chaudière est associée à d’autres équipements.

Tab.30 Navigation pour le niveau Installateur

Niveau	Accès au menu
Installateur	≡ > **Configuration de l'installation** > **SCB-09** > Sous-menu (1) > **Paramètres, compteurs, signaux** > **Paramètres** > **Généralités**

(1) Voir la colonne « Sous-menu » dans le tableau suivant pour la navigation appropriée. Les paramètres sont regroupés en fonctionnalités spécifiques.

Tab.31 Réglages d'usine au niveau installateur

Code	Texte affiché	Description	Plage de réglage	Sous-menu	Réglage par défaut
EP000	Activer contrôle URC	Active ou désactive le contrôle 24 heures de la vanne de récupération de chaleur	0 = Non 1 = Oui	Fonc contrôle URC	Non

6.3.4 Paramètres de la carte d'extension SCB-10

Tous les tableaux indiquent les réglages d'usine des paramètres.

Important
Les tableaux répertorient également les paramètres qui s'appliquent uniquement au cas où la chaudière est associée à d'autres équipements.

Tab.32 Navigation pour le niveau installateur de base

Niveau	Accès au menu
Installateur de base	≡ > **Configuration de l'installation** > **SCB-10** > Sous-menu (1) > **Paramètres, compteurs, signaux** > **Paramètres** > **Généralités**
(1) Voir la colonne « Sous-menu » dans le tableau suivant pour la navigation appropriée. Les paramètres sont regroupés en fonctionnalités spécifiques.	

Tab.33 Réglages d'usine au niveau installateur de base

Code	Texte affiché	Description	Plage de réglage	Sous-menu	Réglage par défaut
AP074	Mode Eté forcé	Le chauffage est arrêté. L'eau chaude est maintenue. Activation forcée du mode Eté	0 = Off 1 = On	Temp. extérieure	0
CP010 CP011 CP012 CP013 CP014	Cons TDép Circ	Consigne de la température départ du circuit sans sonde extérieure	7 - 95 °C	CIRCA 1 CIRCB 1 DHW 1 CIRCC 1 AUX 1	75 40 75 40 75
CP080 CP081 CP082 CP083 CP084 CP085	Température Activité	Consigne de la température ambiante souhaitée pour l'Activité	5 - 30 °C	CIRCA 1	16 20 6 21 22 23
CP086 CP087 CP088 CP089 CP090 CP091	Température Activité	Consigne de la température ambiante souhaitée pour l'Activité	5 - 30 °C	CIRCB 1	16 20 6 21 22 23
CP092 CP093 CP094 CP095 CP096 CP097	Température Activité	Consigne de la température ambiante souhaitée pour l'Activité	5 - 30 °C	DHW 1	16 20 6 21 22 23

Code	Texte affiché	Description	Plage de réglage	Sous-menu	Réglage par défaut
CP098 CP099 CP100 CP101 CP102 CP103	Température Activité	Consigne de la température ambiante souhaitée pour l'Activité	5 - 30 °C	CIRCC 1	16 20 6 21 22 23
CP104 CP105 CP106 CP107 CP108 CP109	Température Activité	Consigne de la température ambiante souhaitée pour l'Activité	5 - 30 °C	AUX 1	16 20 6 21 22 23
CP140 CP141 CP142 CP143 CP144 CP145	ConsAmb Circ Rafr	Consigne ambiance du circuit rafraîchissement	20 - 30 °C	CIRCA 1	30 25 25 25 25 25
CP146 CP147 CP148 CP149 CP150 CP151	ConsAmb Circ Rafr	Consigne ambiance du circuit rafraîchissement	20 - 30 °C	CIRCB 1	30 25 25 25 25 25
CP152 CP153 CP154 CP155 CP156 CP157	ConsAmb Circ Rafr	Consigne ambiance du circuit rafraîchissement	20 - 30 °C	DHW 1	30 25 25 25 25 25
CP158 CP159 CP160 CP161 CP162 CP163	ConsAmb Circ Rafr	Consigne ambiance du circuit rafraîchissement	20 - 30 °C	CIRCC 1	30 25 25 25 25 25
CP164 CP165 CP166 CP167 CP168 CP169	ConsAmb Circ Rafr	Consigne ambiance du circuit rafraîchissement	20 - 30 °C	AUX 1	30 25 25 25 25 25
CP200 CP201 CP202 CP203 CP204	ConsAmb Circ Manuel	Réglage manuel de la consigne ambiante du circuit	5 - 30 °C	CIRCA 1 CIRCB 1 DHW 1 CIRCC 1 AUX 1	20 20 20 20 20
CP320 CP321 CP322 CP323 CP324	Mode Fct Circ	Mode de fonct du circuit	0 = Programmation 1 = Manuel 2 = Off	CIRCA 1 CIRCB 1 DHW 1 CIRCC 1 AUX 1	0 0 0 0 0
CP350 CP351 CP352 CP353 CP354	Consigne ECS Confort	Consigne de température d'eau chaude sanitaire souhaitée en mode confort	40 - 80 °C	CIRCA 1 CIRCB 1 DHW 1 CIRCC 1 AUX 1	55 55 55 55 55

Code	Texte affiché	Description	Plage de réglage	Sous-menu	Réglage par défaut
CP360 CP361 CP362 CP363 CP364	Consigne ECS Réduit	Consigne de température d'eau chaude sanitaire souhaitée en mode réduit	10 - 60 °C	CIRCA 1 CIRCB 1 DHW 1 CIRCC 1 AUX 1	10 10 10 10 10
CP510 CP511 CP512 CP513 CP514	Dérogation Cons Amb	Dérogation de la consigne d'ambiance pour le circuit sélectionné	5 - 30 °C	CIRCA 1 CIRCB 1 DHW 1 CIRCC 1 AUX 1	20 20 20 20 20
CP550 CP551 CP552 CP553 CP554	Zone, cheminée	Mode Cheminée actif	0 = Off 1 = On	CIRCA 1 CIRCB 1 DHW 1 CIRCC 1 AUX 1	0 0 0 0 0
CP570 CP571 CP572 CP573 CP574	Prog choisi	Programme horaire du circuit sélectionné	0 = Program 1 1 = Program 2 2 = Program 3	CIRCA 1 CIRCB 1 DHW 1 CIRCC 1 AUX 1	0 0 0 0 0
CP660 CP661 CP662 CP663 CP664	Symbole du circuit	Choisir le symbole qui représentera le circuit	0 = Aucun 1 = Toutes 2 = Chambre 3 = Séjour 4 = Bureau 5 = Exterieur 6 = Cuisine 7 = Cave 8 = Piscine 9 = Ballon ECS 10 = Ballon électr. ECS 11 = Ballon stratifié ECS 12 = Ballon interne 13 = Programme horaire	CIRCA 1 CIRCB 1 DHW 1 CIRCC 1 AUX 1	0 2 9 4 13

Tab.34 Navigation pour le niveau Installateur

Niveau	Accès au menu
Installateur	≡ > **Configuration de l'installation** > **SCB-10** > Sous-menu (1) > **Paramètres, compteurs, signaux** > **Paramètres** > **Généralités**

(1) Voir la colonne « Sous-menu » dans le tableau suivant pour la navigation appropriée. Les paramètres sont regroupés en fonctionnalités spécifiques.

Tab.35 Réglages d'usine au niveau installateur

Code	Texte affiché	Description	Plage de réglage	Sous-menu	Réglage par défaut
AP056	Sonde extérieure	Présence d'une sonde extérieure	0 = Absence sonde ext. 1 = AF60 2 = QAC34	Temp. extérieure	1
AP073	Eté/Hiver	Température extérieure : limite haute pour chauffage	15 - 30,5 °C	Temp. extérieure	22
AP075	Bande Eté/Hiver	Plage de température extérieure dans laquelle le générateur est arrêté. Pas de chauffage/rafraîch.	0 - 10 °C	Temp. extérieure	4
AP079	Inertie du bâtiment	Caractérisation de l'inertie du bâtiment en heures	0 - 10	Temp. extérieure	3

Code	Texte affiché	Description	Plage de réglage	Sous-menu	Réglage par défaut
AP080	Consigne antigel ext	Consigne de température extérieure sous laquelle l'appareil passe en antigel	-30 - 30,5 °C	Temp. extérieure	3
AP091	Source sonde ext.	Type de connexion de sonde extérieure à utiliser	0 = Auto 1 = Capteur filaire 2 = Capteur sans fil 3 = Mesure Internet 4 = Aucun	Temp. extérieure	0
CP000 CP001 CP002 CP003 CP004	Max Cons TDép Circ	Consigne maximum de la température de départ du circuit	7 - 95 °C	CIRCA 1 CIRCB 1 DHW 1 CIRCC 1 AUX 1	90 50 95 50 95
CP020 CP021 CP022 CP023 CP024	Fonction du circuit	Fonctionnalité du circuit	0 = Désactivé 1 = Direct 2 = Circuit mélangé 3 = Piscine 4 = Haute température 5 = Ventilo convecteur 6 = Ballon ECS 7 = ECS électrique 8 = Programme horaire 9 = Chauffage industriel 10 = ECS stratifiée 11 = ECS Ballon interne	CIRCA 1 CIRCB 1 DHW 1 CIRCC 1 AUX 1	1 0 0 0 0
CP030 CP031 CP032 CP033 CP034	LargBde Vanne-Mélange	Largeur de bande de régulation du circuit vanne mélangeuse.	4 - 16 °C	CIRCA 1 CIRCB 1 DHW 1 CIRCC 1 AUX 1	12 12 12 12 12
CP040 CP041 CP042 CP043 CP044	Tpo Pompe Circuit	Durée post fonctionmt pompe du circuit	0 - 20 Min	CIRCA 1 CIRCB 1 DHW 1 CIRCC 1 AUX 1	4 4 4 4 4
CP050 CP051 CP052 CP053 CP054	Déc Circ Vanne	Décalage entre la consigne calculée et la consigne du circuit de la vanne mélangeuse	0 - 16 °C	CIRCA 1 CIRCB 1 DHW 1 CIRCC 1 AUX 1	4 4 4 4 4
CP060 CP061 CP062 CP063 CP064	Cons.amb vacances	Consigne ambiance du circuit en période de vacances	5 - 20 °C	CIRCA 1 CIRCB 1 DHW 1 CIRCC 1 AUX 1	6 6 6 6 6
CP070 CP071 CP072 CP073 CP074	Max Amb réduit	Limite max de la température ambiante du circuit en réduit qui permet le basculement en confort	5 - 30 °C	CIRCA 1 CIRCB 1 DHW 1 CIRCC 1 AUX 1	16 16 16 16 16
CP210 CP211 CP212 CP213 CP214	TPC circuit Confort	Température de pied de courbe du circuit en Confort	15 - 90 °C	CIRCA 1 CIRCB 1 DHW 1 CIRCC 1 AUX 1	15 15 15 15 15
CP220 CP221 CP222 CP223 CP224	TPC circuit Réduit	Température de pied de courbe du circuit en Réduit	15 - 90 °C	CIRCA 1 CIRCB 1 DHW 1 CIRCC 1 AUX 1	15 15 15 15 15

Code	Texte affiché	Description	Plage de réglage	Sous-menu	Réglage par défaut
CP230 CP231 CP232 CP233 CP234	Pente du circuit	Pente de la Courbe de Température de chauffe du circuit	0 - 4	CIRCA 1 CIRCB 1 DHW 1 CIRCC 1 AUX 1	1,5 0,7 1,5 0,7 1,5
CP240 CP241 CP242 CP243 CP244	Influ sonde ambiance	Influence de la sonde ambiance du circuit	0 - 10	CIRCA 1 CIRCB 1 DHW 1 CIRCC 1 AUX 1	3 3 3 3 3
CP270 CP271 CP272 CP273 CP274	Cons. froid plancher	Consigne de la température de départ du plancher rafraîchissant	11 - 23 °C	CIRCA 1 CIRCB 1 DHW 1 CIRCC 1 AUX 1	18 18 18 18 18
CP340 CP341 CP342 CP343 CP344	Abaissement	Type de réduit, arrêt ou maintien de la demande de chauffe du circuit	0 = Arrêt du chauffage 1 = Dde chaleur continue	CIRCA 1 CIRCB 1 DHW 1 CIRCC 1 AUX 1	1 1 1 1 1
CP370 CP371 CP372 CP373 CP374	Consigne ECS Vacance	Consigne de température d'eau chaude sanitaire souhaitée en mode vacances	10 - 40 °C	CIRCA 1 CIRCB 1 DHW 1 CIRCC 1 AUX 1	10 10 10 10 10
CP380 CP381 CP382 CP383 CP384	Consigne ECS Antileg	Consigne de température d'eau chaude sanitaire souhaitée en mode Antilégionellose	40 - 80 °C	CIRCA 1 CIRCB 1 DHW 1 CIRCC 1 AUX 1	65 65 65 65 65
CP390 CP391 CP392 CP393 CP394	H début Antileg	Heure de démarage de la fonction antilégionellose du circuit ECS	0 - 143 Heures-Minutes	CIRCA 1 CIRCB 1 DHW 1 CIRCC 1 AUX 1	18 18 18 18 18
CP400 CP401 CP402 CP403 CP404	Durée Antilég	Durée de fonctionnement du programme antilégionellose du circuit ECS	10 - 600 Min	CIRCA 1 CIRCB 1 DHW 1 CIRCC 1 AUX 1	60 60 60 60 60
CP420 CP421 CP422 CP423 CP424	Hyst Production ECS	Hystérésis pour le démarrage de la production du circuit d'eau chaude sanitaire	1 - 60 °C	CIRCA 1 CIRCB 1 DHW 1 CIRCC 1 AUX 1	6 6 6 6 6
CP430 CP431 CP432 CP433 CP434	Optimise ECS circ	Optimisation de la charge ECS en fonction de la température primaire du circuit	0 - 1	CIRCA 1 CIRCB 1 DHW 1 CIRCC 1 AUX 1	0 0 0 0 0
CP440 CP441 CP442 CP443 CP444	Libère ECS circuit	Evite de refroidir le ballon en début de production ECS en fonction du primaire	0 - 1	CIRCA 1 CIRCB 1 DHW 1 CIRCC 1 AUX 1	0 0 0 0 0
CP460 CP461 CP462 CP463 CP464	Priorité ECS circuit	Choix de priorité pour ECS 0:TOTALE 1:RELATIVE 2:AUCUNE	0 = Totale 1 = Relative 2 = Aucun	CIRCA 1 CIRCB 1 DHW 1 CIRCC 1 AUX 1	0 0 0 0 0

Code	Texte affiché	Description	Plage de réglage	Sous-menu	Réglage par défaut
CP470 CP471 CP472 CP473 CP474	Séchage chape circ	Réglage du séchage de chape du circuit	0 - 30 Journées	CIRCA 1 CIRCB 1 DHW 1 CIRCC 1 AUX 1	0 0 0 0 0
CP480 CP481 CP482 CP483 CP484	T. démarrage séchage	Réglage de la température de début du séchage de la chape du circuit	20 - 50 °C	CIRCA 1 CIRCB 1 DHW 1 CIRCC 1 AUX 1	20 20 20 20 20
CP490 CP491 CP492 CP493 CP494	T. arrêt séchage	Réglage de la température d'arrêt du programme de séchage de la chape du circuit	20 - 50 °C	CIRCA 1 CIRCB 1 DHW 1 CIRCC 1 AUX 1	20 20 20 20 20
CP500 CP501 CP502 CP503 CP504	Présence Sonde Dép.	Activer/désactiver la sonde de température de départ du circuit	0 = Off 1 = On	CIRCA 1 CIRCB 1 DHW 1 CIRCC 1 AUX 1	0 0 0 0 0
CP560 CP561 CP562 CP563 CP564	Config Antilégionel.	Configuration de la protection antilégionnellose du circuit d'eau chaude sanitaire	0 = Désactivé 1 = Hebdomadaire 2 = Journalier	CIRCA 1 CIRCB 1 DHW 1 CIRCC 1 AUX 1	0 0 0 0 0
CP600 CP601 CP602 CP603 CP604	Pt cons DC CP	Point de consigne pendant demande de chaleur « Chaleur processus »	20 - 90 °C	CIRCA 1 CIRCB 1 DHW 1 CIRCC 1 AUX 1	60 60 60 60 60
CP610 CP611 CP612 CP613 CP614	Hyst On CP par zone	Hystérèse activée pour Chaleur Processus par zone	1 - 15 °C	CIRCA 1 CIRCB 1 DHW 1 CIRCC 1 AUX 1	6 6 6 6 6
CP620 CP621 CP622 CP623 CP624	Hyst Off CP par zone	Hystérèse désactivée pour Chaleur Processus par zone	1 - 15 °C	CIRCA 1 CIRCB 1 DHW 1 CIRCC 1 AUX 1	6 6 6 6 6
CP630 CP631 CP632 CP633 CP634	Jour Démarr. Antilég	Jour de démarrage de la fonction antilégionellose du circuit	1 = Lundi 2 = Mardi 3 = Mercredi 4 = Jeudi 5 = Vendredi 6 = Samedi 7 = Dimanche	CIRCA 1 CIRCB 1 DHW 1 CIRCC 1 AUX 1	6 6 6 6 6
CP640 CP641 CP642 CP643 CP644	NivLog Ctc OTH circ	Niveau logique du contact Opentherm du circuit	0 = Ouvert 1 = Fermé	CIRCA 1 CIRCB 1 DHW 1 CIRCC 1 AUX 1	1 1 1 1 1
CP650 CP651 CP652 CP653 CP654	Seuil T. arrêt froid	Le froid est arrêté lorsque la consigne de température ambiante est supérieure à cette valeur	20 - 30 °C	CIRCA 1 CIRCB 1 DHW 1 CIRCC 1 AUX 1	29 29 29 29 29

Code	Texte affiché	Description	Plage de réglage	Sous-menu	Réglage par défaut
CP690 CP691 CP692 CP693 CP694	Inv CtcOTH rafr Circ	Inverser le contact opentherm en rafraîchissement pour la demande de chauffe du circuit	0 = Non 1 = Oui	CIRCA 1 CIRCB 1 DHW 1 CIRCC 1 AUX 1	0 0 0 0 0
CP700 CP701 CP702 CP703 CP704	Offset ECS	Offset de la température de consigne ballon ECS	0 - 30 °C	CIRCA 1 CIRCB 1 DHW 1 CIRCC 1 AUX 1	0 0 0 0 0
CP710 CP711 CP712 CP713 CP714	Inc Cons Prim ECS	Augmente la consigne primaire Eau Chaude Sanitaire du circuit	0 - 40 °C	CIRCA 1 CIRCB 1 DHW 1 CIRCC 1 AUX 1	20 20 20 20 20
CP720 CP721 CP722 CP723 CP724	IncCons Chal Ind cir	Augmente la consigne primaire pour le préparateur de chaleur industriel du circuit	0 - 40 °C	CIRCA 1 CIRCB 1 DHW 1 CIRCC 1 AUX 1	20 20 20 20 20
CP750 CP751 CP752 CP753 CP754	Durée Max Préchauf	Durée maximale de préchauffage circuit	0 - 240 Min	CIRCA 1 CIRCB 1 DHW 1 CIRCC 1 AUX 1	0 0 0 0 0
CP760 CP761 CP762 CP763 CP764	TAS Circuit ECS	Le préparateur ECS est équipé d'une anode Titane Active System	0 = Non 1 = Oui	CIRCA 1 CIRCB 1 DHW 1 CIRCC 1 AUX 1	0 0 1 0 0
CP780 CP781 CP782 CP783 CP784	Stratégie régulation	Sélection de la stratégie de régulation du circuit	0 = Automatique 1 = Selon T. ambiante 2 = Selon T. Ext. 3 = Selon T.Ext et T.Amb	CIRCA 1 CIRCB 1 DHW 1 CIRCC 1 AUX 1	0 0 0 0 0
EP018	Fonc. relais d'état	Fonction relais d'état	0 = Pas d'action 1 = Alarme 2 = Alarme inversé 3 = Générateur ON 4 = Générateur OFF 5 = Réservé 6 = Réservé 7 = Demande d'entretien 8 = Générateur chauffage 9 = Générateur en ECS 10 = Pompe chauff.Marche 11 = Blocage/Verrouillage 12 = Mode froid	Status de l'appareil	11

Tab.36 Navigation pour le niveau Installateur avancé

Niveau	Accès au menu
Installateur avancé	☰ > **Configuration de l'installation** > **SCB-10** > Sous-menu (1) > **Paramètres, compteurs, signaux** > **Paramètres** > **Avancé**
(1) Voir la colonne « Sous-menu » dans le tableau suivant pour la navigation appropriée. Les paramètres sont regroupés en fonctionnalités spécifiques.	

Tab.37 Réglages d’usine au niveau installateur avancé

Code	Texte affiché	Description	Plage de réglage	Sous-menu	Réglage par défaut
CP290 CP291 CP292 CP293 CP294	Config Sortie Pompe	Configuration de la sortie pompe du circuit	0 = Sortie de la zone 1 = Mode Chauffage 2 = Mode ECS 3 = Mode froid 4 = Report d'une erreur 5 = Brûleur allumé 6 = Demande de révision 7 = Erreur système 8 = Bouclage ECS 9 = Pompe primaire 10 = Pompe ballon tampon	CIRCA 1 CIRCB 1 DHW 1 CIRCC 1 AUX 1	0 0 2 0 8
CP330 CP331 CP332 CP333 CP334	Tps ouverture vanne	Temps nécessaire pour l'ouverture complète de la vanne	0 - 240 Sec	CIRCA 1 CIRCB 1 DHW 1 CIRCC 1 AUX 1	60 60 60 60 60
CP520 CP521 CP522 CP523 CP524	Consigne Puissance	Consigne en puissance du circuit	0 - 100 %	CIRCA 1 CIRCB 1 DHW 1 CIRCC 1 AUX 1	100 100 100 100 100
CP530 CP531 CP532 CP533 CP534	Vitesse PWM Ppe Circ	Vitesse de modulation de la pompe du circuit	20 - 100 %	CIRCA 1 CIRCB 1 DHW 1 CIRCC 1 AUX 1	100 100 100 100 100
CP680 CP681 CP682 CP683 CP684	Conf. Sonde Ambiance	Configuration de l'appairage de la sonde d'ambiance du circuit	0 - 255	CIRCA 1 CIRCB 1 DHW 1 CIRCC 1 AUX 1	0 0 0 0 0
CP730 CP731 CP732 CP733 CP734	Coef inc temp circ	Facteur de vitesse de montée en température du circuit	0 = Très lent 1 = Mini 2 = Lente 3 = Mode normal 4 = Rapide 5 = Maxi	CIRCA 1 CIRCB 1 DHW 1 CIRCC 1 AUX 1	2 2 2 2 2
CP740 CP741 CP742 CP743 CP744	Coef dec temp circ	Facteur de vitesse de rafraîchissement en température du circuit	0 = Mini 1 = Lente 2 = Mode normal 3 = Rapide 4 = Maxi	CIRCA 1 CIRCB 1 DHW 1 CIRCC 1 AUX 1	2 2 2 2 2
CP770 CP771 CP772 CP773 CP774	Circ après B Tampon	Le circuit se trouve après le ballon tampon	0 = Non 1 = Oui	CIRCA 1 CIRCB 1 DHW 1 CIRCC 1 AUX 1	1 1 1 1 1

6.4 Liste des valeurs mesurées

6.4.1 Compteurs de l'unité de commande CU-GH13

Tab.38 Navigation pour le niveau installateur de base

Niveau	Accès au menu
Installateur de base	☰ > **Configuration de l'installation** > **CU-GH13** > Sous-menu (1) > **Paramètres, compteurs, signaux** > **Compteurs** > **Généralités** (2)

(1) Voir la colonne « Sous-menu » du tableau suivant pour la navigation appropriée. Les compteurs sont regroupés en fonctionnalités spécifiques.

(2) Les compteurs sont également accessibles directement par la fonction Rechercher des points de données : ☰ > **Configuration de l'installation** > **Rechercher des points de données**

Tab.39 Compteurs au niveau installateur de base

Code	Texte affiché	Description	Plage	Sous-menu
AC001	Heures sur secteur	Nombre d'heures pendant lequel l'appareil est resté sur secteur	0 - 4294967295Heures	Fonction du système
AC002	H prod entretien	Nombre d'heures de production d'énergie depuis le dernier entretien	0 - 131070Heures	Appareil à gaz
AC003	H depuis entretien	Nombre d'heures de fonctionnement depuis le dernier entretien de l'appareil	0 - 131070Heures	Appareil à gaz
AC004	Dém depuis entretien	Nombre de démarrages du générateur de chaleur depuis le dernier entretien	0 - 4294967295	Appareil à gaz
AC005	Conso. énergie chaud	Consommation d'énergie pour le chauffage	0 - 4294967295kWh	Gestion générateurs Appareil à gaz
AC006	Conso. énergie ECS	Consommation d'énergie pour l'eau chaude sanitaire	0 - 4294967295kWh	Gestion générateurs Appareil à gaz
AC007	Conso. énergie froid	Consommation d'énergie pour le rafraîchissement	0 - 4294967295kWh	Gestion générateurs
AC026	Nb Hrs pompe	Nombre d'heures de fonctionnement de la pompe	0 - 4294967295Heures	Appareil à gaz
AC027	Nb démarrages pompe	Nombre de démarrages de la pompe	0 - 4294967295	Appareil à gaz
DC004	Démarrages ECS	Nombre de démarrages pour l'eau chaude sanitaire	0 - 4294967295	Appareil à gaz
DC005	Heures fonct ECS	Nombre total d'heures de fonctionnement de l'appareil en mode Eau chaude sanitaire	0 - 4294967295Heures	Appareil à gaz
PC003	Heures chauffage	Nombre total d'heures de production d'énergie de l'appareil pour le chauffage et l'ECS	0 - 65534Heures	Appareil à gaz

Tab.40 Navigation pour le niveau Installateur

Niveau	Accès au menu
Installateur	☰ > **Configuration de l'installation** > **CU-GH13** > Sous-menu (1) > **Paramètres, compteurs, signaux** > **Compteurs** > **Généralités** (2)

(1) Voir la colonne « Sous-menu » du tableau suivant pour la navigation appropriée. Les compteurs sont regroupés en fonctionnalités spécifiques.

(2) Les compteurs sont également accessibles directement par la fonction Rechercher des points de données : ☰ > **Configuration de l'installation** > **Rechercher des points de données**

Tab.41 Compteurs au niveau installateur

Code	Texte affiché	Description	Plage	Sous-menu
DC001	Conso Pu Totale ECS	Consommation de puissance totale utilisée par eau chaude sanitaire	0 - 4294967295kW	Appareil à gaz
GC007	Echecs de démarrage	Nombre d'échecs de démarrage	0 - 65534	Appareil à gaz
PC002	Total démarrages	Nombre total de démarrages du générateur de chaleur. Pour chauffage et eau chaude sanitaire	0 - 65534	Appareil à gaz
PC004	Nb pertes flamme	Nombre de pertes de flamme du brûleur	0 - 65534	Appareil à gaz

Tab.42 Navigation pour le niveau Installateur avancé

Niveau	Accès au menu
Installateur avancé	☰ > **Configuration de l'installation** > **CU-GH13** > Sous-menu (1) > **Paramètres, compteurs, signaux** > **Compteurs** > **Avancé** (2)
(1) Voir la colonne « Sous-menu » du tableau suivant pour la navigation appropriée. Les compteurs sont regroupés en fonctionnalités spécifiques. (2) Les compteurs sont également accessibles directement par la fonction Rechercher des points de données : ☰ > **Configuration de l'installation** > **Rechercher des points de données**	

Tab.43 Compteurs au niveau installateur avancé

Code	Texte affiché	Description	Plage	Sous-menu
AM033	Prochain entretien	Type du prochain entretien		Appareil à gaz
PC001	ConsoPuissTotCC	Consommation de puissance totale utilisée par Chauffage central	0 - 4294967295kW	Appareil à gaz

6.4.2 Compteurs de la carte d'extension SCB-01

Tab.44 Navigation pour le niveau installateur de base

Niveau	Accès au menu
Installateur de base	☰ > **Configuration de l'installation** > **SCB-01** > Sous-menu (1) > **Paramètres, compteurs, signaux** > **Compteurs** > **Généralités**
(1) Voir la colonne « Sous-menu » dans le tableau suivant pour la navigation appropriée. Les compteurs sont regroupés en fonctionnalités spécifiques.	

Tab.45 Compteurs au niveau installateur de base

Code	Texte affiché	Description	Plage	Sous-menu
AC001	Heures sur secteur	Nombre d'heures pendant lequel l'appareil est resté sur secteur	0 - 4294967295Heures	Fonction du système

6.4.3 Compteurs de la carte d'extension SCB-10

Tab.46 Navigation pour le niveau installateur de base

Niveau	Accès au menu
Installateur de base	☰ > **Configuration de l'installation** > **SCB-10** > Sous-menu (1) > **Paramètres, compteurs, signaux** > **Compteurs** > **Généralités**
(1) Voir la colonne « Sous-menu » dans le tableau suivant pour la navigation appropriée. Les compteurs sont regroupés en fonctionnalités spécifiques.	

Tab.47 Compteurs au niveau installateur de base

Code	Texte affiché	Description	Plage	Sous-menu
AC001	Heures sur secteur	Nombre d'heures pendant lequel l'appareil est resté sur secteur	0 - 4294967294 Heures	Fonction du système

6.4.4 Signaux de l'unité de commande CU-GH13

Tab.48 Navigation pour le niveau installateur de base

Niveau	Accès au menu
Installateur de base	☰ > **Configuration de l'installation** > **CU-GH13** > Sous-menu (1) > **Paramètres, compteurs, signaux** > **Signaux** > **Généralités** (2)

(1) Voir la colonne « Sous-menu » du tableau suivant pour la navigation appropriée. Les signaux sont regroupés en fonctionnalités spécifiques.

(2) Les signaux sont également accessibles directement par la fonction Rechercher des points de données : ☰ > **Configuration de l'installation** > **Rechercher des points de données**

Tab.49 Signaux au niveau installateur de base

Code	Texte affiché	Description	Plage	Sous-menu
AM010	Vitesse de pompe	Vitesse actuelle de la pompe	0 - 100%	Appareil à gaz
AM012	Etat appareil	Etat principal actuel de l'appareil.	**Voir** État et sous-état, page 53	Status de l'appareil Fonction du système
AM014	Sous-état	Sous-état actuel de l'appareil.	**Voir** État et sous-état, page 53	Status de l'appareil Fonction du système
AM015	Pompe en fonction ?	Etat de fonctionnement de la pompe	0 = Inactif 1 = Actif	Appareil à gaz
AM016	T. Départ	Température de départ de l'appareil. Température de l'eau sortant de l'appareil.	-327.68 - 327.67°C	Consommateurs Gestion générateurs Appareil à gaz Passerelle prod.
AM017	T éch. thermique	Température de l'échangeur thermique	-25 - 150°C	Appareil à gaz
AM018	T retour	Température de retour de l'appareil	-327.68 - 327.67°C	Consommateurs Appareil à gaz
AM019	Pression d'eau	Pression d'eau du circuit de l'appareil	0 - 25.5bar	Appareil à gaz
AM027	T extérieure	Température extérieure	-70 - 70°C	Temp. extérieure Appareil à gaz
AM028	Entrée0-10V	Valeur de l'entrée 0 à 10 V. Signification selon paramètre de fonction d'entrée actuel.	0 - 25V	Entrée 0-10V
AM040	Température contrôle	Température utilisée pour les algorithmes de contrôle d'eau chaude.	-327.68 - 327.67°C	Appareil à gaz
AM046	T. ext. Internet	Température extérieure reçue d'une source Internet	-70 - 70°C	Temp. extérieure
AM091	ModeSaisonnier	Mode saisonnier actif (été / hiver)	0 = Hiver 1 = Protection hors-gel 2 = Bande neutre été 3 = Eté	Temp. extérieure
AM101	T consigne Int	Température de consigne départ du système.	0 - 120°C	Appareil à gaz

Code	Texte affiché	Description	Plage	Sous-menu
CM030	T Ambiance Circ	Mesure de la température ambiance du circuit	0 - 50°C	CIRCA
CM120	Mode Circuit	Mode de fonctionnement du circuit	0 = Programmation 1 = Manuel 2 = Off 3 = Temporaire	CIRCA
CM130	Activité	Activité en cours pour le circuit	0 = Off 1 = Réduit 2 = Confort 3 = Anti légionellose	CIRCA
CM190	Consigne T Ambiante	Consigne de température ambiance souhaitée pour le circuit	5 - 30°C	CIRCA
CM210	T Extérieure	Température Extérieure du circuit	-70 - 70°C	CIRCA

Tab.50 Navigation pour le niveau Installateur

Niveau	Accès au menu
Installateur	≡ > **Configuration de l'installation** > **CU-GH13** > Sous-menu (1) > **Paramètres, compteurs, signaux** > **Signaux** > **Généralités** (2)

(1) Voir la colonne « Sous-menu » du tableau suivant pour la navigation appropriée. Les signaux sont regroupés en fonctionnalités spécifiques.

(2) Les signaux sont également accessibles directement par la fonction Rechercher des points de données : ≡ > **Configuration de l'installation** > **Rechercher des points de données**

Tab.51 Signaux au niveau installateur

Code	Texte affiché	Description	Plage	Sous-menu
AM006	Entrée déclenchement	Etat actuel de l'entrée de déclenchement	0 = Ouvert 1 = Fermé 2 = Off	Appareil à gaz
AM036	T gaz combustion	Température des gaz d'échappement sortant de l'appareil	0 - 250°C	Appareil à gaz
AM044	Nbre capteurs	Nombre de capteurs pris en charge par l'appareil	0 - 255	Appareil à gaz
AM045	Capteur Pression Eau	Présence d'un capteur de pression d'eau?	0 = Non 1 = Oui	Appareil à gaz
CM070	Cons Tdépart circuit	Consigne de température de départ du circuit	0 - 150°C	CIRCA
CM140	OT présent	Contrôlé par un régulateur Open Therm	0 = Non 1 = Oui	CIRCA
CM150	Etat Demande Chauffe	Etat demande de chauffe circuit	0 = Non 1 = Oui	CIRCA
CM160	Etat demande chauffe	Etat de la demande de chauffe modulante du circuit	0 = Non 1 = Oui	CIRCA
CM200	Mode fonctionnement	Mode de fonctionnement en cours du circuit	0 = Veille 1 = Chauffage 2 = Rafraîchissement	CIRCA
GM001	Vitesse ventilateur	Vitesse ventilateur	0 - 8500Rpm	Appareil à gaz
GM002	Consigne ventilateur	Point de consigne du régime du ventilateur	0 - 8500Rpm	Appareil à gaz
GM008	Courant d'ionisation	Courant d'ionisation	0 - 25µA	Appareil à gaz
NM001	CascSystemTDépart	Température de départ système cascade	-10 - 120°C	Gestion générateurs Générateur<>Consom.

Code	Texte affiché	Description	Plage	Sous-menu
PM002	Consigne CC	Consigne pour le chauffage	0 - 125°C	Appareil à gaz
ZM000	Consigne T. chape	La consigne actuelle de la température de départ pour le séchage de la chape	7 - 60°C	Circuit direct

Tab.52 Navigation pour le niveau Installateur avancé

Niveau	Accès au menu
Installateur avancé	☰ > **Configuration de l'installation** > **CU-GH13** > Sous-menu (1) > **Paramètres, compteurs, signaux** > **Signaux** > **Avancé** (2)

(1) Voir la colonne « Sous-menu » du tableau suivant pour la navigation appropriée. Les signaux sont regroupés en fonctionnalités spécifiques.

(2) Les signaux sont également accessibles directement par la fonction Rechercher des points de données : ☰ > **Configuration de l'installation** > **Rechercher des points de données**

Tab.53 Signaux au niveau Installateur avancé

Code	Texte affiché	Description	Plage	Sous-menu
AM001	ECS en cours	Appareil actuellement en mode production d'eau chaude sanitaire ?	0 = Off 1 = On	Appareil à gaz
AM011	Entretien requis ?	Un entretien est-il nécessaire ?	0 = Non 1 = Oui	Appareil à gaz
AM022	Marche/arrêt chauf.	Marche/arrêt chauffage	0 = Off 1 = On	Appareil à gaz
AM024	Puiss. réelle	Puissance relative réelle de l'appareil	0 - 100%	Appareil à gaz
AM043	Réinit coupure élec	Une réinitialisation avec coupure d'alimentation est requise	0 = Non 1 = Oui	Appareil à gaz
AP078	Capteur ext. activé	Capteur extérieur Activé pour l'application	0 = Non 1 = Oui	Temp. extérieure
CM240	Sonde Ext présente	Une sonde extérieure est raccordée au circuit	0 = Non 1 = Oui	CIRCA
CM280	T Consigne RTC	Consigne calculée pour le circuit en RTC	0 - 100°C	CIRCA
CM390	Raison désact zone	Raison de la désactivation d'une zone	0 = Aucun 1 = Mode vacances 2 = Contact Marche/Arrêt 3 = Equilibrage hydraul.	CIRCA
GM015	Interr. STV	Système de Test de Vanne ouvert/fermé	0 = Ouvert 1 = Fermé 2 = Off	Appareil à gaz
PM003	TDépt Moy	Température de départ moyenne	-25 - 125°C	Appareil à gaz

6.4.5 Signaux de la carte d'extension SCB-01

Tab.54 Navigation pour le niveau installateur de base

Niveau	Accès au menu
Installateur de base	☰ > **Configuration de l'installation** > **SCB-01** > Sous-menu (1) > **Paramètres, compteurs, signaux** > **Signaux** > **Généralités**

(1) Voir la colonne « Sous-menu » dans le tableau suivant pour la navigation appropriée. Les signaux sont regroupés en fonctionnalités spécifiques.

Tab.55 Signaux au niveau installateur de base

Code	Texte affiché	Description	Plage	Sous-menu
AM012	Etat appareil	Etat principal actuel de l'appareil.	Voir État et sous-état, page 53	Fonction du système
AM014	Sous-état	Sous-état actuel de l'appareil.	Voir État et sous-état, page 53	Fonction du système

6.4.6 Signaux de la carte d'extension SCB-10

Tab.56 Navigation pour le niveau installateur de base

Niveau	Accès au menu
Installateur de base	≡ > **Configuration de l'installation** > **SCB-10** > Sous-menu (1) > **Paramètres, compteurs, signaux** > **Signaux** > **Généralités**

(1) Voir la colonne « Sous-menu » dans le tableau suivant pour la navigation appropriée. Les signaux sont regroupés en fonctionnalités spécifiques.

Tab.57 Signaux au niveau installateur de base

Code	Texte affiché	Description	Plage	Sous-menu
AM012	Etat appareil	Etat principal actuel de l'appareil.	Voir État et sous-état, page 53	Fonction du système
AM014	Sous-état	Sous-état actuel de l'appareil.	Voir État et sous-état, page 53	Fonction du système
AM027	T extérieure	Température extérieure	-70 - 70 °C	Temp. extérieure
AM046	T. ext. Internet	Température extérieure reçue d'une source Internet	-70 - 70 °C	Temp. extérieure
AM091	ModeSaisonnier	Mode saisonnier actif (été / hiver)	0 = Hiver 1 = Protection hors-gel 2 = Bande neutre été 3 = Eté	Temp. extérieure
CM030 CM031 CM032 CM033 CM034	T Ambiance Circ	Mesure de la température ambiance du circuit	0 - 50 °C	CIRCA 1 CIRCB 1 DHW 1 CIRCC 1 AUX 1
CM060 CM061 CM062 CM063 CM064	Vitesse Pompe circ	Vitesse de la pompe du circuit	0 - 100 %	CIRCA 1 CIRCB 1 DHW 1 CIRCC 1 AUX 1
CM070 CM071 CM072 CM073 CM074	Cons Tdépart circuit	Consigne de température de départ du circuit	0 - 150 °C	CIRCA 1 CIRCB 1 DHW 1 CIRCC 1 AUX 1
CM120 CM121 CM122 CM123 CM124	Mode Circuit	Mode de fonctionnement du circuit	0 = Programmation 1 = Manuel 2 = Off 3 = Temporaire	CIRCA 1 CIRCB 1 DHW 1 CIRCC 1 AUX 1

Code	Texte affiché	Description	Plage	Sous-menu
CM130 CM131 CM132 CM133 CM134	Activité	Activité en cours pour le circuit	0 = Off 1 = Réduit 2 = Confort 3 = Anti légionellose	CIRCA 1 CIRCB 1 DHW 1 CIRCC 1 AUX 1
CM190 CM191 CM192 CM193 CM194	Consigne T Ambiante	Consigne de température ambiance souhaitée pour le circuit	0 - 50 °C	CIRCA 1 CIRCB 1 DHW 1 CIRCC 1 AUX 1
CM200 CM201 CM202 CM203 CM204	Mode fonctionnement	Mode de fonctionnement en cours du circuit	0 = Veille 1 = Chauffage 2 = Rafraîchissement	CIRCA 1 CIRCB 1 DHW 1 CIRCC 1 AUX 1
CM210 CM211 CM212 CM213 CM214	T Extérieure	Température Extérieure du circuit	-70 - 70 °C	CIRCA 1 CIRCB 1 DHW 1 CIRCC 1 AUX 1

Tab.58 Navigation pour le niveau Installateur

Niveau	Accès au menu
Installateur	≡ > **Configuration de l'installation** > **SCB-10** > Sous-menu (1) > **Paramètres, compteurs, signaux** > **Signaux** > **Généralités**
(1) Voir la colonne « Sous-menu » dans le tableau suivant pour la navigation appropriée. Les signaux sont regroupés en fonctionnalités spécifiques.	

Tab.59 Signaux au niveau installateur

Code	Texte affiché	Description	Plage	Sous-menu
CM160 CM161 CM162 CM163 CM164	Etat demande chauffe	Etat de la demande de chauffe modulante du circuit	0 = Non 1 = Oui	CIRCA 1 CIRCB 1 DHW 1 CIRCC 1 AUX 1
NM001	CascSystemTDépart	Température de départ système cascade	-10 - 120 °C	Générateur<>Consom.

Tab.60 Navigation pour le niveau Installateur avancé

Niveau	Accès au menu
Installateur avancé	≡ > **Configuration de l'installation** > **SCB-10** > Sous-menu (1) > **Paramètres, compteurs, signaux** > **Signaux** > **Avancé**
(1) Voir la colonne « Sous-menu » dans le tableau suivant pour la navigation appropriée. Les signaux sont regroupés en fonctionnalités spécifiques.	

Tab.61 Signaux au niveau Installateur avancé

Code	Texte affiché	Description	Plage	Sous-menu
AP078	Capteur ext. activé	Capteur extérieur Activé pour l'application	0 = Non 1 = Oui	Temp. extérieure
CM050 CM051 CM052 CM053 CM054	Etat pompe circuit	Etat de fonctionnement de la pompe du circuit	0 = Non 1 = Oui	CIRCA 1 CIRCB 1 DHW 1 CIRCC 1 AUX 1

Code	Texte affiché	Description	Plage	Sous-menu
CM110 CM111 CM112 CM113 CM114	Consigne T Ambiante	Consigne température d'ambiance du circuit	0 - 50 °C	CIRCA 1 CIRCB 1 DHW 1 CIRCC 1 AUX 1
CM140 CM141 CM142 CM143 CM144	OT présent	Contrôlé par un régulateur Open Therm	0 = Non 1 = Oui	CIRCA 1 CIRCB 1 DHW 1 CIRCC 1 AUX 1
CM150 CM151 CM152 CM153 CM154	Etat Demande Chauffe	Etat demande de chauffe circuit	0 = Non 1 = Oui	CIRCA 1 CIRCB 1 DHW 1 CIRCC 1 AUX 1
CM180 CM181 CM182 CM183 CM184	Sonde Ambiance	Une sonde d'ambiance est raccordée au circuit	0 = Non 1 = Oui	CIRCA 1 CIRCB 1 DHW 1 CIRCC 1 AUX 1
CM240 CM241 CM242 CM243 CM244	Sonde Ext présente	Une sonde extérieure est raccordée au circuit	0 = Non 1 = Oui	CIRCA 1 CIRCB 1 DHW 1 CIRCC 1 AUX 1
CM280 CM281 CM282 CM283 CM284	T Consigne RTC	Consigne calculée pour le circuit en RTC	0 - 100 °C	CIRCA 1 CIRCB 1 DHW 1 CIRCC 1 AUX 1

6.4.7 État et sous-état

Tab.62 AM012 - État

Code	Texte affiché	Explication
0	Veille	L'appareil est en mode veille.
1	Demande de chauffe	Une demande de chaleur est active.
2	Démarrage générateur	L'appareil démarre.
3	Production chauffage	L'appareil est actif pour le chauffage.
4	Production ECS	L'appareil est actif pour l'eau chaude sanitaire.
5	Arrêt du générateur	L'appareil s'est arrêté.
6	Post-Fct. pompe	La pompe est active après l'arrêt de l'appareil.
8	Arrêt contrôlé	L'appareil ne démarre pas à cause de la non satisfaction des conditions de départ.
9	Blocage	Un mode de blocage est actif.
10	Verrouillage	Un mode de verrouillage est actif.
11	Test Charge Mini	Le mode de test du chauffage à faible charge est actif.
12	Test Charge Max CH	Le mode de test du chauffage à pleine charge est actif.
13	Test Charge Max ECS	Le mode de test de l'eau chaude sanitaire à pleine charge est actif.
15	Demande manuelle CH	La demande manuelle de chauffe du chauffage central est active.
16	Hors-gel	Le mode antigel est actif.
19	Réinitialisation...	L'appareil se réinitialise.
21	Arrêté	L'appareil s'est arrêté. Il doit être réinitialisé manuellement.
23	Test usine	Le mode d'essai en usine est actif.
200	Mode device	L'interface de l'outil de service commande les fonctions de l'appareil.
254	Inconnu	L'état réel de l'appareil n'est pas défini.

Tab.63 AM014 - Sous-état

Code	Texte affiché	Explication
0	Veille	L'appareil attend un processus ou une action.
1	Anti court-cycle	L'appareil attend pour redémarrer, car il y a eu trop de demandes de chauffage successives (anti-court cycle).
4	Attente Démarrage	L'appareil attend que la température satisfasse aux conditions de démarrage.
10	Vanne gaz ext fermée	Une vanne gaz externe est ouverte lorsque cette option est connectée à l'appareil. Une carte d'option externe doit être connectée pour piloter la vanne.
12	Vanne fumée fermée	La vanne des fumées s'ouvre.
13	Ventilateur prépurge	Le ventilateur tourne plus vite pour effectuer une purge préalable.
14	Attente signal	L'appareil attend la fermeture de l'entrée de déverrouillage.
15	Brûleur->sécurité	Une commande de démarrage du brûleur est envoyée au centre de sécurité.
17	Pré allumage	L'allumage commence avant l'ouverture de la vanne gaz.
18	Allumage	L'allumage est actif.
19	Présence flamme	La détection de la flamme est active après l'allumage.
20	Ventil intermédiaire	Le ventilateur tourne pour purger l'échangeur thermique après un échec d'allumage.
30	Consigne T Normale	L'appareil fonctionne pour atteindre la valeur souhaitée.
31	Consigne T Limitée	L'appareil fonctionne pour atteindre la valeur souhaitée interne réduite.
32	Régul Puiss Normale	L'appareil fonctionne au niveau de puissance souhaité.
33	Limite Pu Niv1	La modulation est arrêtée en raison d'un changement de température de l'échangeur thermique plus rapide que le niveau de gradient 1.
34	Limite Pu Niv2	La modulation est réglée sur faible charge en raison d'un changement de température de l'échangeur thermique plus rapide que le niveau de gradient 2.
35	Limite Pu Niv3	L'appareil est en mode blocage en raison d'un changement de température de l'échangeur thermique plus rapide que le niveau de gradient 3.
36	Limite Pu flamme	La puissance du brûleur est accrue en raison d'un signal faible d'ionisation.
37	Temps stabilisation	L'appareil est en période de stabilisation. Les températures devraient se stabiliser et les protections de température sont arrêtées.
38	Démarrage à froid	L'appareil fonctionne à la charge de démarrage pour empêcher le bruit de démarrage à froid.
39	Chauffage	L'appareil reprend le chauffage central après une période de production d'eau chaude sanitaire.
40	Retrait brûleur	La demande du brûleur est supprimée du centre de sécurité.
41	Post ventilation	Le ventilateur tourne pour purger l'échangeur thermique après l'arrêt de l'appareil.
44	Arrêt du ventilateur	Le ventilateur s'est arrêté.
45	Limite Pu T° fumée	La puissance de l'appareil est réduite pour faire baisser la température des fumées.
48	Consigne réduite	La température de départ souhaitée est réduite pour protéger l'échangeur thermique.
60	Post Fonct pompe	La pompe est active après l'arrêt de l'appareil pour amener la chaleur résiduelle dans le système.
61	Pompe ouverte	La pompe s'est arrêtée.
63	Régler tempo ACC	
105	Mode calibration	Le processus de combustion électronique étalonne la combustion.
200	Initialisation faite	L'initialisation est terminée.
201	Initialisation CSU	Le CSU est en cours d'initialisation.
202	Init. Identifiants	Les identifiants sont en cours d'initialisation.
203	Init.Paramètres BL	Les paramètres de blocage sont en cours d'initialisation.
204	Init. Gp sécurité	L'unité de sécurité est en cours d'initialisation.
205	Init. Blocage	Le blocage est en cours d'initialisation.

Code	Texte affiché	Explication
254	Etat inconnu	Le sous-état n'est pas défini.
255	Trop de reset-> 1h	L'unité de sécurité bloque en raison d'un nombre trop élevé de réinitialisations. Attendre 60 minutes ou couper l'alimentation puis la rétablir.

7 Entretien

7.1 Réglementations pour la maintenance

Important
La chaudière doit être entretenue par un professionnel qualifié conformément aux réglementations locales et nationales.

Important
Une inspection annuelle est obligatoire.

- Effectuer les opérations de contrôle et de maintenance standard une fois par an.
- Au besoin, procéder aux opérations de maintenance spécifiques.

Important
Adapter la fréquence d'inspection et d'entretien aux conditions d'utilisation. Ceci s'applique en particulier si la chaudière est :

- constamment utilisée (pour des processus spécifiques) ;
- utilisée avec une basse température d'alimentation ;
- utilisée avec un ΔT élevé.

Attention

- Remplacer les pièces usées ou défectueuses par des pièces d'origine.
- Lors des interventions de contrôle et d'entretien, toujours remplacer tous les joints sur les pièces démontées.
- Vérifier que tous les joints ont été correctement remis en place (bien à plat, dans la fente qui leur correspond afin qu'ils assurent l'étanchéité au gaz, à l'air et à l'eau).
- Pendant les interventions de contrôle et d'entretien, les éléments électriques ne doivent jamais être en contact avec de l'eau (gouttes, éclaboussures).

Avertissement
Toujours porter des lunettes de protection et un masque anti-poussière pendant les opérations de nettoyage (à l'air comprimé).

Danger d'électrocution
S'assurer que la chaudière est hors tension.

7.2 Ouvrir la chaudière

Fig.43 Dépose du capot

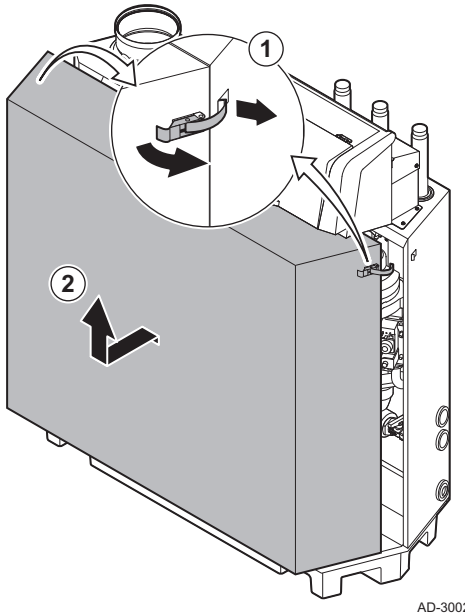

1. Déverrouiller les attaches-capot sur les deux côtés de la chaudière.
2. Déposer le capot.

7.3 Opérations de contrôle et d'entretien standard

Lors d'un entretien, toujours effectuer les opérations de contrôle et d'entretien standard décrits ci-après.

7.3.1 Préparation

Suivre les étapes suivantes avant de commencer les activités d'inspection et d'entretien :

1. Régler la chaudière à pleine charge jusqu'à ce que la température de retour atteigne environ 65 °C, pour assécher l'échangeur thermique côté fumée.
2. Contrôler la pression hydraulique.
   La pression minimale de l'eau est de 0,8 bar. La pression hydraulique recommandée se situe entre 1,5 et 2,0 bar.
   2.1. Au besoin, faire l'appoint en eau de l'installation de chauffage.
3. Contrôler le courant d'ionisation à pleine charge et à faible charge.
   La valeur est stable au bout de 1 minute.
   3.1. Si la valeur est inférieure à 4 µA, nettoyer ou remplacer l'électrode d'ionisation et d'allumage.
4. Vérifier l'état et l'étanchéité des raccordements des buses de fumée et de l'arrivée d'air.
5. Contrôler la combustion en mesurant le pourcentage de O_2 dans les fumées.

Important
- Cet appareil convient aux catégories I_{2Esi} et I_{2H} contenant jusqu'à 20 % d'hydrogène gazeux (H_2). En raison des variations du pourcentage de H_2, le pourcentage de O_2 peut varier dans le temps. (Par exemple : un pourcentage de 20 % de H_2 dans le gaz peut entraîner une augmentation de 1,5 % d'O2 dans les fumées)
- Un réglage important de la vanne gaz peut être nécessaire. Le réglage peut être effectué à l'aide des valeurs standard de O_2 du gaz utilisé.

Voir aussi
Menu Ramoneur, page 12

Réalisation du test à pleine charge

1. Sélectionner l'icône [].
   ⇨ Le menu **Modifier la charge du mode test** s'affiche.
2. Sélectionner le test **Puissance moyenne**.

Fig.44 Test à pleine charge

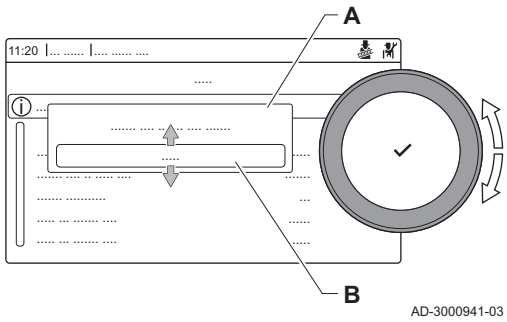

A Modifier la charge du mode test
B Puissance moyenne

⇨ Le test à pleine charge commence. Le menu affiche le mode de test de charge sélectionné et l'icône apparaît en haut à droite de l'écran.

3. Contrôler les réglages du test de charge et les ajuster si nécessaire.
   ⇨ Seuls les paramètres affichés en gras peuvent être modifiés.

Valeurs de contrôle et de réglage du O_2 à pleine charge

1. Régler la chaudière sur le mode pleine charge.
2. Mesurer le pourcentage de O_2 dans les fumées.
3. Comparer la valeur mesurée avec les valeurs de consigne données dans le tableau.

Tab.64 Valeurs de contrôle et de réglage de l'O_2 à pleine charge pour G20 (gaz H)

Valeurs à pleine charge pour G20 (gaz H)	O_2 (%)(1)
GSC 240 85	3,9 – 5,2(1) – 6,5
GSC 240 130	3,9 – 5,2(1) – 6,5
GSC 240 170	4,3 – 5,2(1)
GSC 240 210	4,3 – 5,2(1)
(1) Valeur nominale	

Tab.65 Valeurs de contrôle et de réglage de l'O_2 à pleine charge pour G25 (gaz L)

Valeurs à pleine charge pour G25 (gaz L)	O_2 (%)(1)
GSC 240 85	3,6 – 4,9(1) – 6,2
GSC 240 130	3,9 – 4,9(1) – 6,2
GSC 240 170	4,0 – 4,9(1)
GSC 240 210	4,0 – 4,9(1)
(1) Valeur nominale	

Tab.66 Valeurs de contrôle et de réglage de l'O_2 à pleine charge pour G31 (Propane)

Valeurs à pleine charge pour G31 (propane)	O_2 (%)(1)
GSC 240 85	4,7 – 5,7(1) – 6,7
GSC 240 130	4,7 – 5,7(1) – 6,7
GSC 240 170	4,9 – 5,7(1)
GSC 240 210	4,9 – 5,7(1)
(1) Valeur nominale	

4. Si la valeur mesurée diffère de celles indiquées dans le tableau, corriger le rapport gaz/air.

Fig.45 Vis de réglage **A**

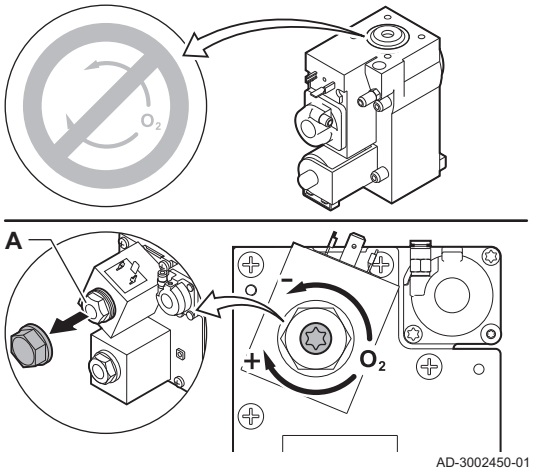

5. Utiliser la vis de réglage **A** pour régler le pourcentage de O_2 à la valeur nominale, en fonction du type de gaz utilisé.
   Augmenter le débit de gaz réduira l'O_2. La vanne de régulation gaz comporte une mention indiquant le sens de rotation de la vis de réglage pour augmenter ou réduire le débit de gaz.
   Les chaudières de 3 à 4 éléments sont fournies avec une vanne de régulation gaz différente de celle des chaudières à 5 ou 6 éléments. Pour cette raison, les chaudières à 3 ou 4 éléments ne peuvent être réglées qu'à faible charge.
   Se reporter au schéma pour déterminer l'emplacement de la vis de réglage **A** dans le cas d'une pleine charge.
6. Contrôler la flamme via le verre d'inspection. La flamme ne doit pas s'éteindre.

■ Réalisation du test à faible charge

1. Si le test à pleine charge est toujours en cours, appuyer sur le bouton ✔ pour modifier le mode de test de charge.
2. Si le test à pleine charge est terminé, sélectionner l'icône [🧹] pour redémarrer le menu Ramoneur.

Fig.46 Test de faible charge

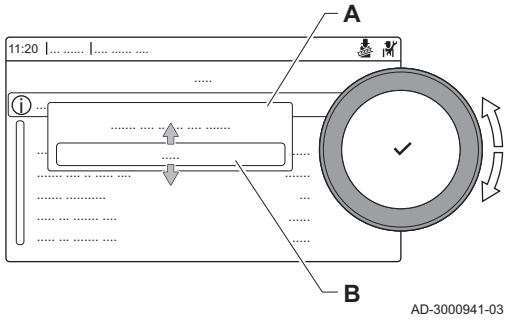

A Modifier la charge du mode test
B Puissance Mini

3. Sélectionner le test **Puissance Mini** dans le menu **Modifier la charge du mode test**.
   ⇨ Le test à faible charge commence. Le menu affiche le mode de test de charge sélectionné et l'icône 🧹 apparaît en haut à droite de l'écran.
4. Contrôler les réglages du test de charge et les ajuster si nécessaire.
   ⇨ Seuls les paramètres affichés en gras peuvent être modifiés.
5. Mettre fin au test de faible charge en appuyant sur le bouton ⮌.
   ⇨ Le message **Le ou les tests de fonctionnement en cours ont été arrêtés !** est affiché.

■ Valeurs de contrôle et de réglage du O_2 à faible charge

1. Régler la chaudière sur le mode faible charge.
2. Mesurer le pourcentage de O_2 dans les fumées.
3. Comparer la valeur mesurée avec les valeurs de consigne données dans le tableau.

Tab.67 Valeurs de contrôle et de réglage de l'O_2 à faible charge pour G20 (gaz H)

Valeurs à faible charge pour G20 (gaz H)	O_2 (%)(1)
GSC 240 85	3,8 – 4,3(1)
GSC 240 130	3,8 – 4,3(1)
GSC 240 170	3,4 – 4,3(1)
GSC 240 210	3,3 – 4,3(1)
(1) Valeur nominale	

Tab.68 Valeurs de contrôle et de réglage de l'O_2 à faible charge pour G25 (gaz L)

Valeurs à faible charge pour G25 (gaz L)	O_2 (%)(1)
GSC 240 85	3,5 – 4,0(1)
GSC 240 130	3,5 – 4,0(1)
GSC 240 170	3,1 – 4,0(1)
GSC 240 210	3,1 – 4,0(1)
(1) Valeur nominale	

Tab.69 Valeurs de contrôle et de réglage de l'O_2 à faible charge pour G31 (propane)

Valeurs à faible charge pour G31 (propane)	O_2 (%)(1)
GSC 240 85	4,1 – 4,9(1)
GSC 240 130	4,1 – 4,9(1)
GSC 240 170	4,1 – 4,9(1)
GSC 240 210	4,1 – 4,9(1)
(1) Valeur nominale	

Fig.47 Vis de réglage **B**

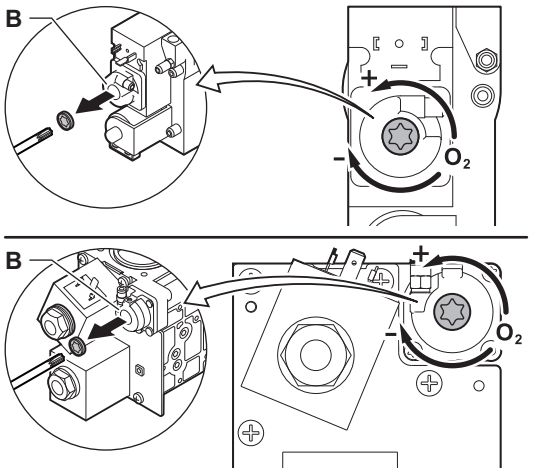

4. Si la valeur mesurée diffère de celles indiquées dans le tableau, corriger le rapport gaz/air.
5. Utiliser la vis de réglage **B** pour régler le pourcentage de O_2 à la valeur nominale, en fonction du type de gaz utilisé.
   Augmenter le débit de gaz réduira l'O_2. La vanne de régulation gaz comporte une mention indiquant le sens de rotation de la vis de réglage pour augmenter ou réduire le débit de gaz.
   Les chaudières de 3 à 4 éléments sont fournies avec une vanne de régulation gaz différente de celle des chaudières à 5 ou 6 éléments. Se reporter au schéma pour déterminer l'emplacement de la vis de réglage **B** dans le cas d'une faible charge.
6. Contrôler la flamme via le verre d'inspection. La flamme ne doit pas s'éteindre.
7. Répéter le test à pleine charge et le test à faible charge aussi souvent que nécessaire jusqu'à ce que les valeurs correctes soient obtenues.
8. Régler à nouveau la chaudière pour un usage normal.

7.3.2 Contrôle de la qualité de l'eau

Les exigences relatives à la qualité de l'eau sont indiquées dans nos **Instructions sur la qualité de l'eau**.

Attention
Tout manquement aux exigences de qualité de l'eau peut endommager la chaudière et annulera la garantie.

Fig.48 Contrôle de la qualité de l'eau

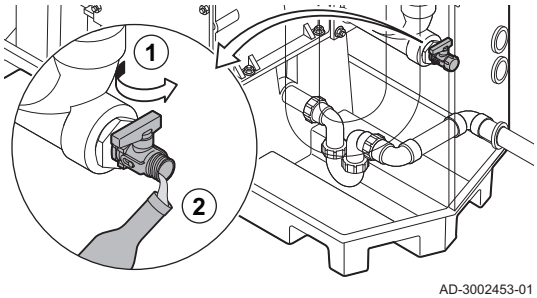

1. Remplir une bouteille propre avec de l'eau de la chaudière par le robinet de vidange/remplissage.
2. Contrôler ou faire contrôler la qualité de cet échantillon d'eau.

7.3.3 Contrôler le pressostat différentiel d'air

1. Éteindre la chaudière.
2. Éliminer toute trace de saleté au niveau des raccords des flexibles du pressostat différentiel d'air.
3. Vérifier que les flexibles sont en bon état et correctement serrés au niveau du pressostat différentiel d'air.
   ⇨ Remplacer les flexibles si nécessaire.

Fig.49 Côté positif (+) du pressostat différentiel d'air

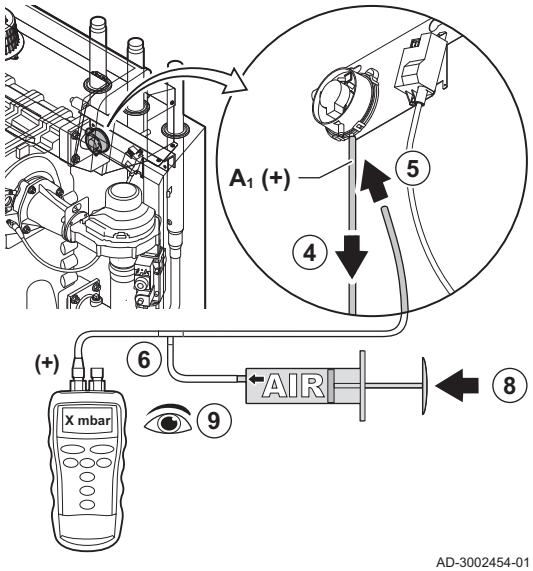

4. Débrancher le flexible en silicone du côté **+** (**A1**) du pressostat différentiel d'air.
5. Brancher un flexible sur le côté **+** du pressostat différentiel d'air.
6. Prendre un raccord en T et le raccorder comme suit :
   6.1. Relier une extrémité du raccord en T au flexible provenant du côté **+** du pressostat différentiel d'air.
   6.2. Relier une autre extrémité du raccord en T à une grande seringue en plastique.
   6.3. Relier l'autre extrémité du raccord en T à un manomètre.
7. Mettre la chaudière sous tension.
8. Pousser le piston de la seringue très doucement jusqu'à ce que le code d'erreur **E.04.08** s'affiche à l'écran.
9. Noter la pression indiquée par le manomètre à cet instant. Il s'agit de la pression du pressostat.
   ⇨ La pression est correcte lorsqu'elle est comprise entre 5,5 et 6,5 mbar. Une pression plus élevée ou plus basse indique un problème au niveau du pressostat différentiel d'air.

Fig.50 Côté négatif (-) du pressostat différentiel d'air

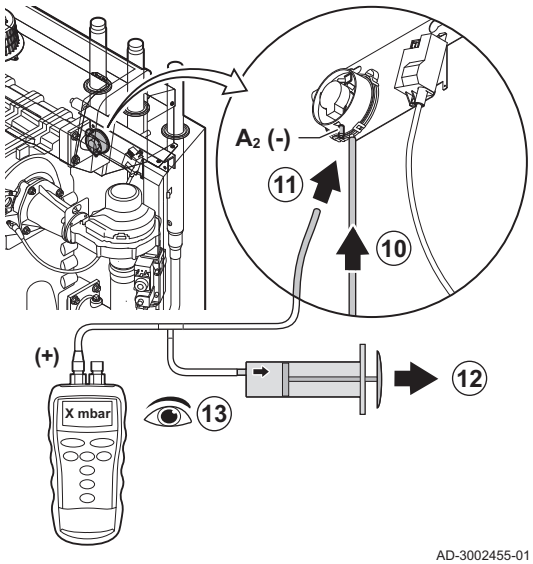

10. Retirer le flexible de la seringue du côté **+** du pressostat différentiel d'air et rebrancher le flexible initial.
11. Relier le côté **-** (**A2**) du pressostat différentiel d'air au tuyau flexible provenant du raccord en T.
12. Tirer très lentement sur la seringue jusqu'à ce que le code d'erreur **E.04.08** s'affiche à l'écran.
13. Noter la pression indiquée par le manomètre à cet instant. Il s'agit de la pression du pressostat.
    ⇨ La pression est correcte lorsqu'elle est comprise entre -5,5 et -6,5 mbar. Une pression plus élevée ou plus basse indique un problème au niveau du pressostat différentiel d'air.

7.4 Opérations de contrôle et d'entretien spécifiques

Réaliser les opérations d'entretien spécifiques si les opérations de contrôle et d'entretien standard n'ont pas été suffisantes. Pour réaliser les opérations de contrôle et d'entretien spécifiques :

7.4.1 Nettoyage du ventilateur et du venturi

Fig.51 Démontage du bloc ventilateur

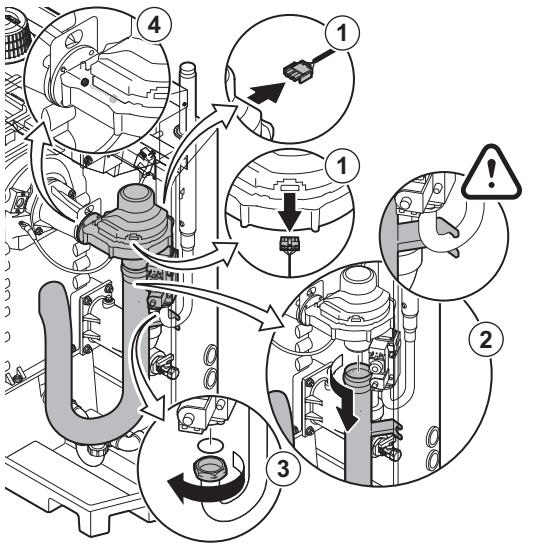

AD-3002478-01

Fig.52 Nettoyage du ventilateur et du venturi

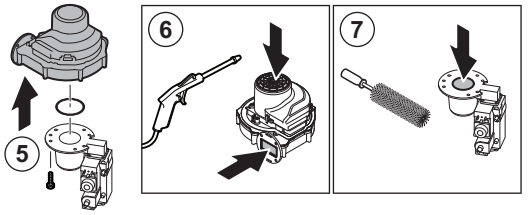

AD-3002479-01

■ Chaudières à 3 et 4 éléments

1. Retirer les branchements électriques du ventilateur.
2. Débrancher le silencieux d'admission d'air du venturi.
3. Dévisser l'écrou sous le bloc vanne gaz.
4. Dévisser les écrous de la sortie du ventilateur.
5. Déconnecter le ventilateur du venturi.
6. Nettoyer le ventilateur à l'air comprimé.
7. Nettoyer le venturi à l'aide d'une brosse douce en plastique.
8. Remonter l'ensemble dans l'ordre inverse du démontage.

Fig.53 Démontage du bloc ventilateur

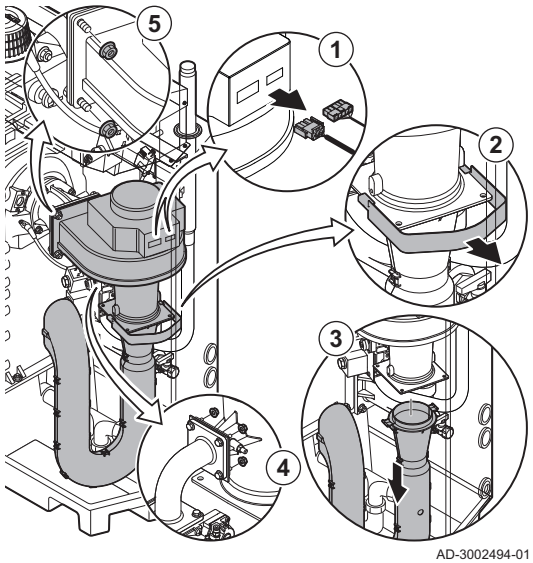

AD-3002494-01

■ Chaudières à 5 et 6 éléments

1. Retirer les branchements électriques du ventilateur.
2. Déposer le support du silencieux d'admission d'air.
3. Débrancher le silencieux d'admission d'air du venturi.
4. Dévisser les écrous du venturi.
5. Dévisser les écrous de la sortie du ventilateur.

Fig.54 Nettoyage du ventilateur et du venturi

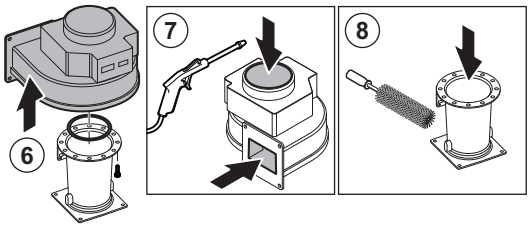

AD-3002495-01

6. Déconnecter le ventilateur du venturi.
7. Nettoyer le ventilateur à l'air comprimé.
8. Nettoyer le venturi à l'aide d'une brosse douce en plastique.
9. Remonter l'ensemble dans l'ordre inverse du démontage.

7.4.2 Remplacement de l'électrode d'ionisation/d'allumage

L'électrode d'ionisation/d'allumage doit être remplacée si :

- Le courant d'ionisation est inférieur à 4 µA.
- L'électrode est endommagée ou usée.
- Les opérations d'entretien spécifiques sont effectuées.

Fig.55 Remplacement de l'électrode d'ionisation/d'allumage

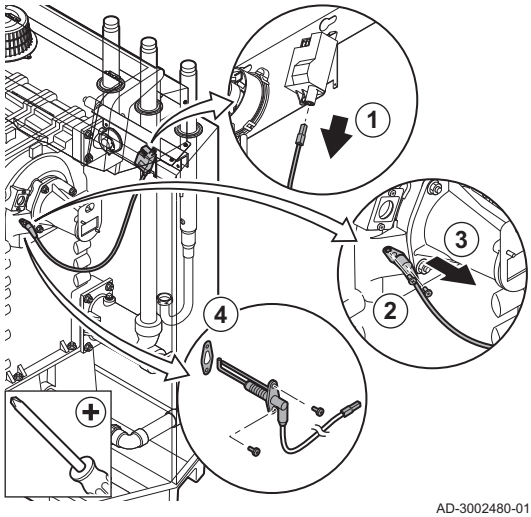

AD-3002480-01

1. Débrancher la prise de l'électrode du transformateur d'allumage.

Important
Le câble d'allumage est fixé sur l'électrode et ne peut donc pas être retiré.

2. Desserrer les 2 vis de l'électrode.
3. Déposer l'électrode.
4. Mettre en place la nouvelle électrode.

Attention
Pour éviter d'endommager l'électrode, installer la nouvelle électrode après avoir nettoyé et remonté le brûleur.

5. Remonter l'ensemble dans l'ordre inverse du démontage.

7.4.3 Nettoyer le brûleur

Fig.56 Démontage du brûleur

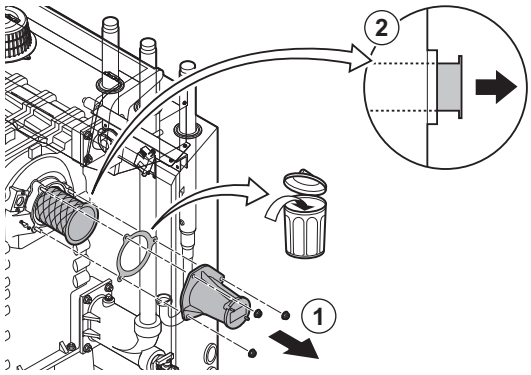

AD-3002481-01

1. Dévisser les écrous de l'adaptateur et retirer celui-ci.
2. Soulever le brûleur pour l'extraire de l'échangeur de chaleur.

Fig.57 Contrôle du brûleur

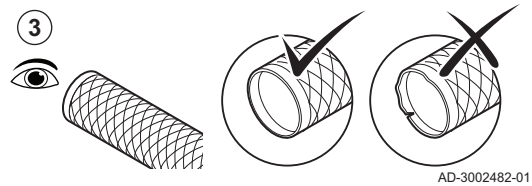

AD-3002482-01

3. Contrôler le brûleur.
   ⇨ Remplacer le brûleur s'il est défectueux ou très endommagé.

Fig.58 Nettoyer le brûleur

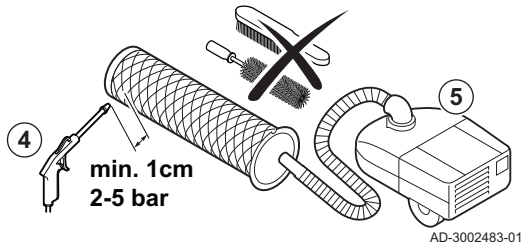

4. Nettoyer l'extérieur du brûleur avec de l'air comprimé à une pression de 2 à 5 bar.

Attention
- Maintenir une distance minimale de 1 cm depuis la surface du brûleur.
- Ne jamais nettoyer la surface du brûleur à l'aide d'une brosse ou d'un outil similaire.

5. Nettoyer l'intérieur du brûleur à l'aide d'un aspirateur.
6. Mettre de côté le brûleur, après avoir vérifié qu'il n'est pas endommagé.

Attention
Ne pas remettre en place le brûleur avant d'avoir nettoyé l'échangeur de chaleur, le récupérateur de condensats et le siphon.

Fig.59 Nettoyage de la zone du brûleur

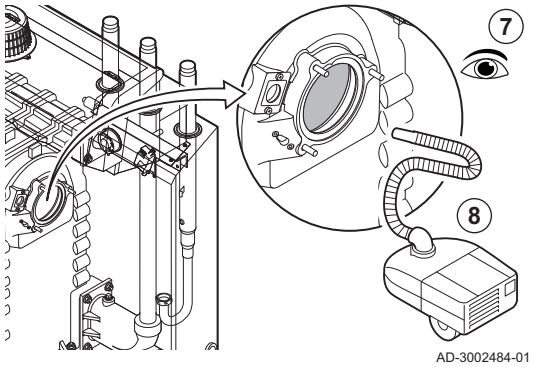

7. Contrôler visuellement la zone du brûleur.
8. Retirer toute salissure visible de la zone du brûleur à l'aide d'un aspirateur.

7.4.4 Nettoyage de l'échangeur de chaleur

Fig.60 Retrait du couvercle de maintenance

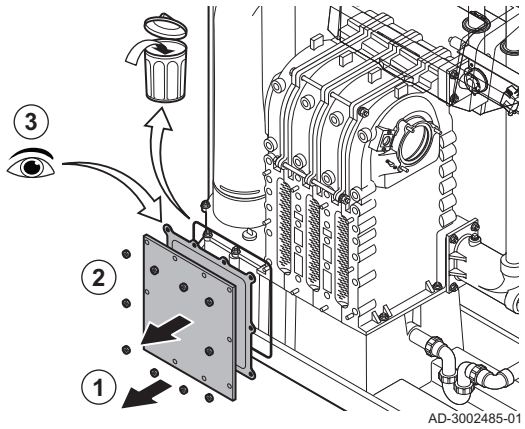

1. Dévisser les écrous du couvercle de maintenance de l'échangeur de chaleur.
2. Déposer soigneusement le couvercle de maintenance, le joint d'étanchéité et le cordon d'isolation en silicone de l'échangeur de chaleur.
3. Inspecter le joint et le remplacer s'il est défectueux ou très endommagé.

Fig.61 Nettoyage de l'échangeur de chaleur

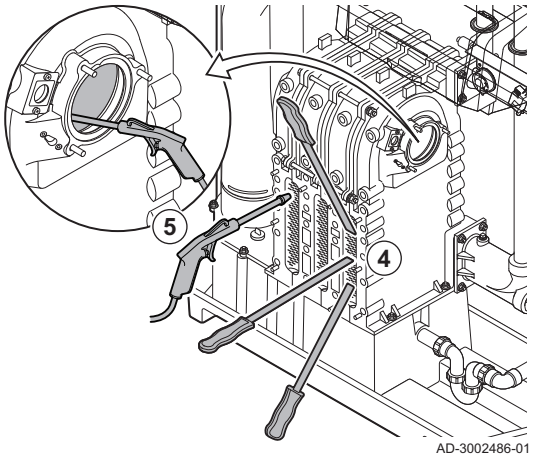

4. Nettoyer les surfaces entre les goupilles de l'échangeur de chaleur à l'aide du couteau de nettoyage. Travailler toujours du bas vers le haut. Déplacer le couteau de nettoyage entre les goupilles horizontalement, puis en diagonale.

Attention
Toujours utiliser le couteau de nettoyage spécifiquement conçu pour la chaudière. Ce couteau mesure 460 mm de long.

5. Utiliser de l'air comprimé pour nettoyer l'intérieur des pièces propres. Effectuer cette opération à partir du côté d'entretien et à partir de la zone du brûleur.

Fig.62 Nettoyage de l'échangeur de chaleur

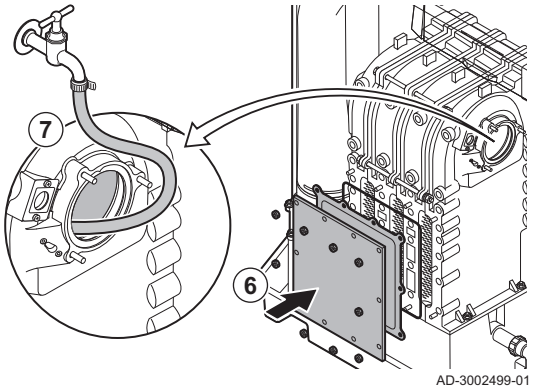

6. Installer un cordon en silicone neuf sur le couvercle de maintenance et le joint.
7. Utiliser de l'eau propre pour rincer complètement l'échangeur de chaleur à partir de la zone du brûleur.

7.4.5 Nettoyage du récupérateur de condensats

Fig.63 Nettoyage du récupérateur de condensats

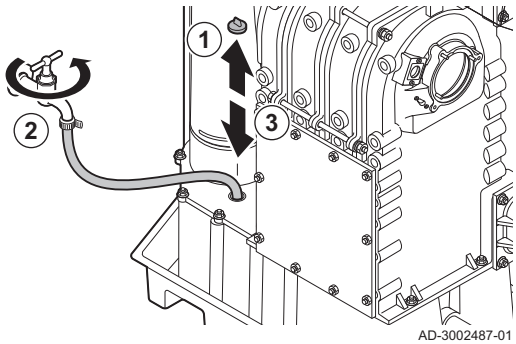

1. Retirer le bouchon d'étanchéité du récupérateur de condensats.
2. Rincer minutieusement le récupérateur de condensats pendant au moins 5 minutes en utilisant un débit d'eau maximum.
3. Remettre en place le bouchon obturateur sur le récupérateur de condensats.

7.4.6 Nettoyage du siphon

Fig.64 Nettoyage du siphon

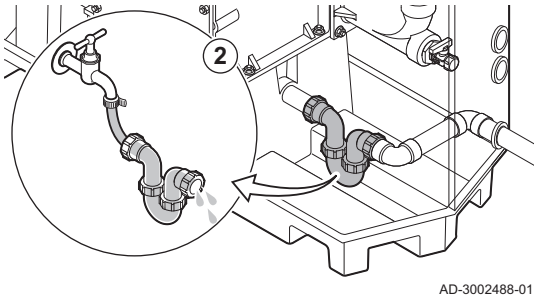

1. Déposer le siphon.
2. Nettoyer le siphon avec de l'eau.
3. Remonter le siphon.

Fig.65 Remplissage du collecteur

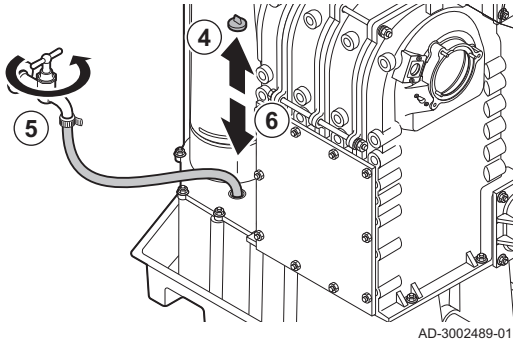

4. Retirer le bouchon d'étanchéité du récupérateur de condensats.
5. Remplir le siphon avec de l'eau par le récupérateur de condensats.

Danger
Le siphon doit toujours être suffisamment rempli d'eau. Ceci évite que des fumées n'entrent dans la pièce.

6. Remettre en place le bouchon obturateur sur le récupérateur de condensats.

7.4.7 Assemblage après entretien

■ Chaudières à 3 et 4 éléments

Fig.66 Montage du brûleur

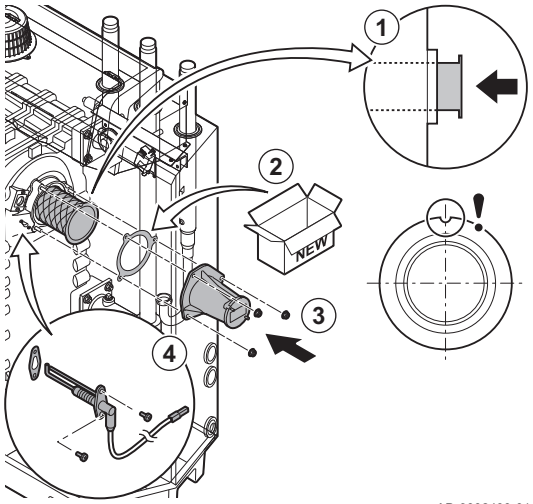

1. Monter le brûleur.
   ⇨ Le brûleur comporte une fente à l'avant. La positionner au-dessus de l'ergot à l'ouverture du brûleur.
2. Placer un nouveau joint d'étanchéité de brûleur.
3. Monter l'adaptateur.
4. Monter la nouvelle électrode d'ionisation/d'allumage.

Fig.67 Montage du ventilateur et du venturi

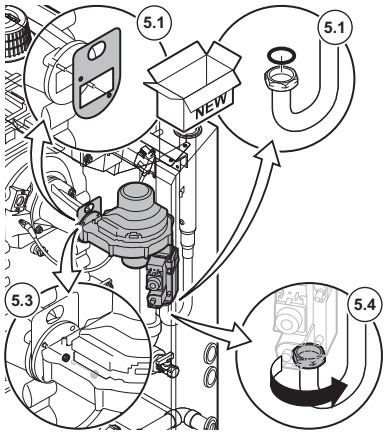

5. Monter le bloc ventilateur-venturi :
   5.1. Mettre en place les nouveaux joints d'étanchéité.
   5.2. Monter l'ensemble.
   5.3. Serrer les écrous de la sortie du ventilateur.
   5.4. Serrer l'écrou sous le bloc vanne gaz.

Fig.68 Raccordements électriques

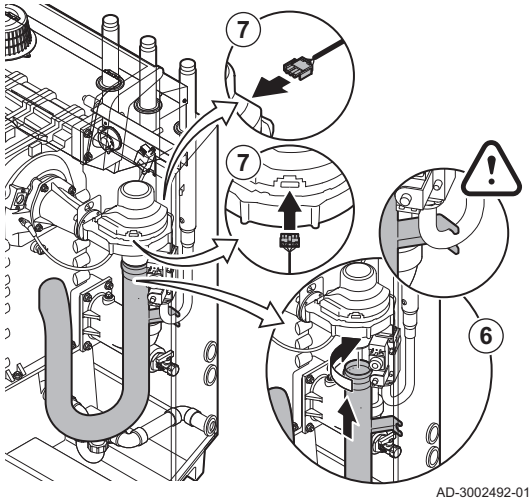

6. Monter le silencieux d'admission d'air sur le venturi.
7. Brancher les connexions électriques sur le ventilateur.

■ Chaudières à 5 et 6 éléments

Fig.69 Montage du brûleur

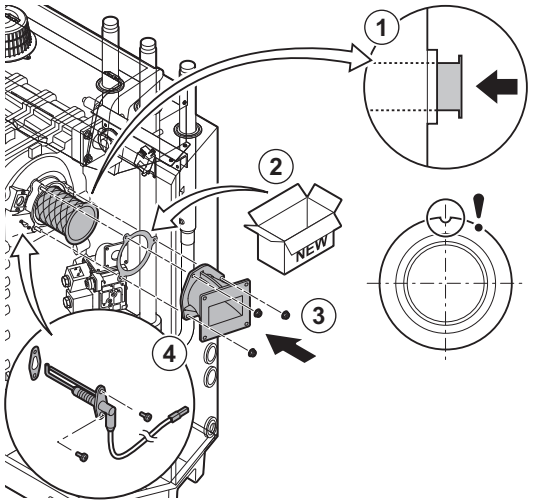

1. Monter le brûleur.
   ⇨ Le brûleur comporte une fente à l'avant. La positionner au-dessus de l'ergot à l'ouverture du brûleur.
2. Placer un nouveau joint d'étanchéité de brûleur.
3. Monter l'adaptateur.
4. Monter la nouvelle électrode d'ionisation/d'allumage.

Fig.70 Montage du ventilateur et du venturi

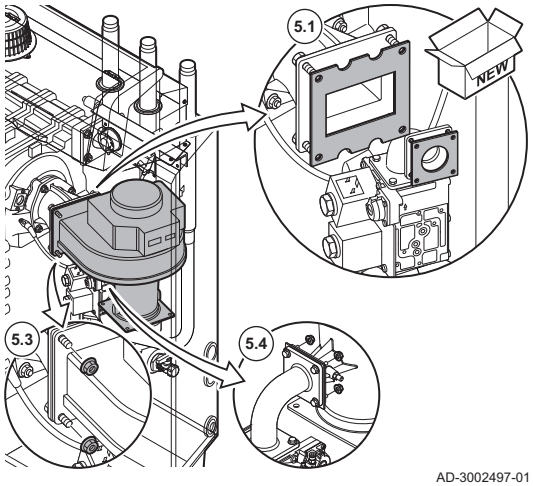

5. Monter le bloc ventilateur-venturi :
   5.1. Mettre en place les nouveaux joints d'étanchéité.
   5.2. Monter l'ensemble.
   5.3. Serrer les écrous de la sortie du ventilateur.
   5.4. Serrer les écrous sur le venturi.

Fig.71 Raccordements électriques

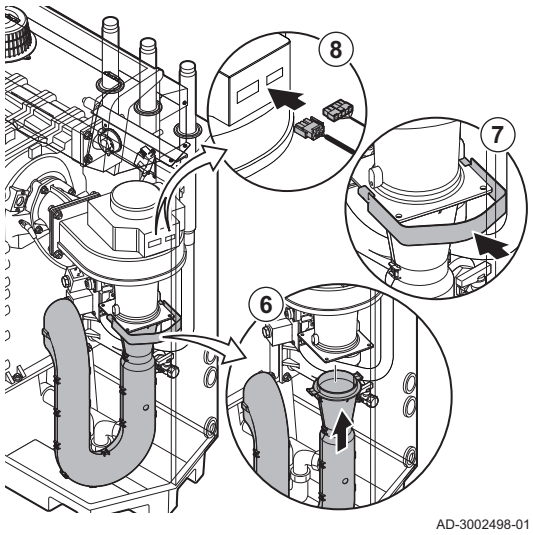

6. Monter le silencieux d'admission d'air sur le venturi.
7. Monter le support du silencieux d'admission d'air.
8. Brancher les connexions électriques sur le ventilateur.

7.5 Travaux de finition

1. Remonter tous les éléments déposés dans l'ordre inverse, mais ne pas fermer l'habillage à ce stade.

Attention
Lors des opérations de contrôle et d'entretien, toujours remplacer tous les joints sur les pièces démontées.

2. Remplir le siphon d'eau.
3. Remonter le siphon.
4. Ouvrir précautionneusement toutes les vannes d'alimentation et de l'installation fermées pour l'entretien.
5. Le cas échéant, remplir d'eau l'installation de chauffage central.
6. Purger le chauffage central.
7. Faire l'appoint en eau si nécessaire.
8. Vérifier l'étanchéité des raccordements gaz et eau.
9. Remettre la chaudière en service.
10. Procéder à une détection automatique lorsqu'une carte de commande est remplacée ou retirée de la chaudière.
11. Mettre la chaudière en mode pleine charge et procéder à une détection de fuite de gaz ainsi qu'à un contrôle visuel complet.
12. Mettre la chaudière en mode normal.
13. Fermer l'habillage.

8 Diagnostic de panne

8.1 Codes d'erreur

Le GSC 240 est équipé d’une unité électronique de régulation et de commande. Au cœur de la régulation figure un microprocesseur , qui pilote l’appareil, mais également le protège. En cas d’erreur, un code correspondant s’affiche.

Tab.70 Les codes d’erreur s’affichent sur trois niveaux différents

Code	Type	Description
A .00.00 (1)	Avertissement	Les unités de commande continuent de fonctionner mais la cause de l’avertissement doit être recherchée. Un avertissement peut se transformer en blocage ou en verrouillage.
H .00.00 (1)	Blocage	Les unités de commande mettent fin au fonctionnement normal et vérifient à intervalles définis si la cause du blocage est toujours présente.(2) Le fonctionnement normal reprend lorsque la cause du blocage est éliminée. Un blocage peut se transformer en verrouillage.
E .00.00 (1)	Verrouillage	Les unités de commande mettent fin au fonctionnement normal. La cause du verrouillage doit être éliminée et les commandes doivent être réarmées manuellement.

(1) La première lettre indique le type d’erreur.
(2) Pour certaines erreurs bloquantes, cet intervalle est de dix minutes. Dans ces cas-là, il peut sembler que les unités de commande ne démarrent pas automatiquement. Attendre dix minutes avant de réarmer.

La signification du code est donnée dans les différents tableaux de codes d’erreurs.

Important
Le code d'erreur est nécessaire pour trouver rapidement la cause de l’erreur et pour obtenir une assistance de la part de Oertli.

8.1.1 Afficher les codes d’erreur

Fig.72 Affichage du code d’erreur sur le OEtroCom-3

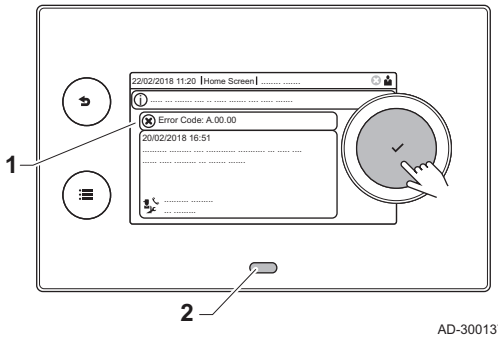

Lorsqu’une erreur survient dans l’installation, le tableau de commande affiche les mentions suivantes :

1 L’écran affiche un code et le message correspondant :
2 La LED d’état du tableau de commande affiche :

- Vert continu = fonctionnement normal
- Vert clignotant = avertissement
- Rouge continu = blocage
- Rouge clignotant = verrouillage

En cas d’erreur, procéder comme suit :

1. Appuyer longuement sur le bouton ✔ pour réinitialiser l’appareil.

Important
Vous pouvez réinitialiser l'appareil au maximum 10 fois. Ensuite, l'appareil sera bloqué pendant une heure. Redémarrer (débrancher l'alimentation) pour éviter le délai d'une heure.

⇨ L’appareil redémarre.
2. Si le code d’erreur s’affiche à nouveau, remédier au problème en suivant les instructions du tableau des codes d’erreur.

Important
Seul un professionnel qualifié est autorisé à intervenir sur l’appareil et le système.

⇨ Le code d’erreur reste visible jusqu’à la résolution du problème.
3. Lorsque le problème ne peut pas être résolu, relever le code d'erreur.
4. Contacter Oertli pour recevoir de l'assistance.

8.1.2 Avertissement

Tab.71 Codes d'avertissement

Code	Texte affiché	Description	Solution
A.00.00	T Dép ouvert	La sonde de température de départ est absente ou une température inférieure à la plage est mesurée	Sonde de température du départ de zone en circuit ouvert : • La sonde est absente. • Réglage de **Fonction du circuit** incorrect : vérifier le réglage du paramètre **CP02x**. • Mauvaise connexion : vérifier le câblage et les connecteurs. • Sonde mal installée : s'assurer que la sonde a été montée correctement. • Sonde défectueuse : remplacer la sonde.
A.00.01	T Dép fermé	La sonde de temp de départ est en court-circuit ou une température supérieure à la plage est mesurée	Sonde de température de départ de zone en court-circuit : • La sonde est absente. • Mauvaise connexion : vérifier le câblage et les connecteurs. • Sonde mal installée : vérifier si la sonde a été montée correctement. • Sonde défectueuse : remplacer la sonde.
A.01.21	Grad.max.3 ECS	Gradient de température maximum de niveau 3 en ECS	Avertissement de température : • Vérifier le débit.
A.02.06	Pression eau	Avertissement de pression d'eau actif	Avertissement concernant la pression hydraulique : • Pression hydraulique trop basse ; vérifier la pression hydraulique.
A.02.37	Disp non crit perdu	Dispositif non critique déconnecté	SCB introuvable : • Mauvaise connexion : vérifier le câblage et les connecteurs • SCB défectueux : Remplacer la carte SCB
A.02.45	Matr. conn. Full Can	Matrice de connexion Full Can	SCB introuvable : • Réaliser une détection automatique
A.02.46	Adm. dispo. Full Can	Administration de dispositif Full Can	SCB introuvable : • Réaliser une détection automatique
A.02.49	Pb init. des nœuds	Initialisation du nœud échouée	SCB introuvable : • Réaliser une détection automatique
A.02.55	Num.série invalide	Numéro de série manquant ou invalide	Contacter le fournisseur.
A.03.17	Vérif sécurité	Vérification de sécurite en cours	Procédure de contrôle de la sécurité active : • Aucune action

8.1.3 Blocage

Tab.72 Codes de blocage

Code	Texte affiché	Description	Solution
H.00.16	T ECS ouvert	La sonde ballon eau chaude sanitaire est absente ou température inférieure à la plage mesurée	Sonde de température de l'eau chaude sanitaire en circuit ouvert : • La sonde est absente • Sonde mal installée : vérifier si la sonde a été montée correctement • Mauvaise connexion : vérifier le câblage et les connecteurs • Sonde défectueuse : remplacer la sonde
H.00.17	T ECS fermé	Sonde Ballon eau chaude sanitaire court-circuitée ou température supérieure à la plage mesurée	Sonde de température du ballon d'eau chaude sanitaire de la zone en court-circuit : • Sonde mal installée : vérifier si la sonde a été montée correctement • Mauvaise connexion : vérifier le câblage et les connecteurs • Sonde défectueuse : remplacer la sonde
H.00.36	T2e Retour ouvert	La sonde de deuxième retour est absente ou une température inférieure à la plage est mesurée	Deuxième sonde de température de retour ouverte : • Mauvaise connexion : vérifier le câblage et les connecteurs. • Sonde mal installée : vérifier si la sonde a été montée correctement. • Sonde défectueuse : remplacer la sonde.
H.00.37	T2e Retour fermé	La sonde de deuxième retour est court-circuitée ou une température supérieure à la plage est mesurée	Court-circuit de la deuxième sonde de température de retour : • Mauvaise connexion : vérifier le câblage et les connecteurs. • Sonde mal installée : vérifier si la sonde a été montée correctement. • Sonde défectueuse : remplacer la sonde.
H.01.00	Erreur comm	Erreur de communication	Erreur de communication avec le noyau de sécurité : • Redémarrer la chaudière • Remplacer la carte CU-GH
H.01.06	Delta TECHT-TDép max	Différence maximale entre la température de l'échangeur thermique et la température de départ	Écart maximum entre l'échangeur thermique et la température de départ dépassé : • Absence de débit ou débit insuffisant : - Contrôler la circulation (sens, pompe, vannes). - Contrôler la pression hydraulique. - Vérifier l'état de propreté du corps de chauffe. - Vérifier que l'installation a été purgée. - Vérifier la qualité de l'eau conformément aux spécifications du fournisseur. • Erreur de sonde : - Vérifier le bon fonctionnement des sondes. - Vérifier si la sonde a été montée correctement.

Code	Texte affiché	Description	Solution
H.01.07	Delta max TECHT-TRet	Différence maximale entre la température de l'échangeur thermique et la température de retour	Écart maximum entre l'échangeur thermique et la température de retour dépassé : • Absence de débit ou débit insuffisant : - Contrôler la circulation (sens, pompe, vannes). - Contrôler la pression hydraulique. - Vérifier l'état de propreté du corps de chauffe. - Vérifier que l'installation a été correctement purgée pour retirer l'air. • Erreur de sonde : - Vérifier le bon fonctionnement des sondes. - Vérifier si la sonde a été montée correctement.
H.01.08	Gradient T niveau 3	Gradient maximum de niveau 3 dépassé en chauffage	La température de l'échangeur thermique a dépassé la limite autorisée : • Absence de débit ou débit insuffisant : - Contrôler la circulation (sens, pompe, vannes) - Contrôler la pression hydraulique - Contrôler l'état de propreté de l'échangeur thermique - Vérifier que le système de chauffage central a été correctement purgé pour retirer l'air • Erreur de sonde : - Vérifier le bon fonctionnement des sondes - Vérifier si la sonde a été montée correctement
H.01.09	Pressostat de gaz	Pressostat de gaz	Pression de gaz trop faible : • Absence de débit ou débit insuffisant : - S'assurer que la vanne gaz est totalement ouverte - Vérifier la pression d'alimentation en gaz - Si un filtre à gaz est présent : S'assurer que le filtre est propre • Mauvais réglage sur le pressostat gaz : - Vérifier que le pressostat a été monté correctement - Remplacer le pressostat si nécessaire
H.01.13	T ECHT > max	La température de l'échangeur thermique a dépassé la valeur maximale de fonctionnement	Température maximale de l'échangeur thermique dépassée : • Contrôler la circulation (sens, pompe, vannes). • Contrôler la pression hydraulique. • Vérifier le bon fonctionnement des sondes. • Vérifier si la sonde a été montée correctement. • Vérifier l'état de propreté du corps de chauffe. • Vérifier que le système de chauffage central a été correctement purgé pour retirer l'air.
H.01.14	T Dép max	La température de départ a dépassé la valeur maximale de fonctionnement	Sonde de la température de départ au-delà de la plage normale : • Mauvaise connexion : vérifier le câblage et les connecteurs • Absence de débit ou débit insuffisant : - Contrôler la circulation (sens, pompe, vannes) - Contrôler la pression hydraulique - Contrôler l'état de propreté de l'échangeur thermique

Code	Texte affiché	Description	Solution
H.01.15	T fumée max	La température de fumée a dépassé la valeur maximale de fonctionnement	Température maximale des fumées dépassée : • Vérifier le système d'évacuation des fumées • Vérifier l'échangeur thermique pour s'assurer que le côté évacuation des fumées n'est pas encrassé • Sonde défectueuse : remplacer la sonde
H.02.00	Réiniti. en cours	Réiniti. en cours	Procédure de réinitialisation en cours : • Aucune action
H.02.02	Attente n° config	En attente du numéro de configuration	Erreur de configuration ou numéro de configuration inconnu : • Réinitialiser **CN1** et **CN2**
H.02.03	Erreur config	Erreur de configuration	Erreur de configuration ou numéro de configuration inconnu : • Réinitialiser **CN1** et **CN2**
H.02.04	Erreur de paramètre	Erreur de paramètre	Réglages d'usine incorrects : • Paramètres erronés : - Remettre la chaudière en service - Réinitialiser **CN1** et **CN2** - Remplacer la carte électronique CU-GH
H.02.05	CSU CU incompatibles	Le CSU n'est pas compatible avec le CU	Erreur de configuration : • Réinitialiser **CN1** et **CN2**
H.02.09	Blocage partiel	Blocage partiel de l'appareil reconnu	Entrée de blocage active ou protection antigel active : • Cause externe : éliminer la cause externe • Mauvais réglage des paramètres : vérifier les paramètres • Mauvaise connexion : vérifier le raccordement
H.02.10	Blocage complet	Blocage complet de l'appareil reconnu	Entrée de blocage est active (sans protection antigel) : • Cause externe : éliminer la cause externe • Mauvais réglage des paramètres : vérifier les paramètres • Mauvaise connexion : vérifier le raccordement
H.02.12	Signal déblocage	Entrée signal déblocage de l'unité de commande provenant de l'environnement externe de l'appareil	Temps d'attente du signal de déclenchement écoulé : • Cause externe : éliminer la cause externe • Mauvais réglage des paramètres : vérifier les paramètres • Mauvaise connexion : vérifier le raccordement
H.02.15	Problème CSU externe	Dépassement de temps pour le CSU externe	Interruption du CSU : • Mauvaise connexion : vérifier le câblage et les connecteurs. • CSU en panne : remplacer le CSU.
H.02.18	Erreur OBD	Erreur dictionnaire d'objets	• Réinitialiser **CN1** et **CN2** **Voir** La plaquette signalétique pour les valeurs **CN1** et **CN2**.
H.02.36	Disp fonct perdu	Dispositif fonctionnel déconnecté	Erreur de communication avec la carte électronique SCB : • Connexion défaillante avec BUS : vérifier le câblage. • Aucune carte : rebrancher la carte ou récupérer à partir de l'historique avec la fonction de détection automatique.

Code	Texte affiché	Description	Solution
H.02.48	Erreur config. FG	Erreur de configuration des FG	SCB introuvable : • Réaliser une détection automatique
H.02.50	Erreur comm. GF	Erreur de communication du groupe de fonctions	SCB introuvable : • Réaliser une détection automatique.
H.02.62	Fct non supportée	La zone B ne supporte pas la fonction sélectionnée	Le réglage de la fonction de zone B est incorrect ou n'est pas autorisé sur ce circuit : • Vérifier le réglage du paramètre **CP021**.
H.02.64	Fct non supportée	La zone D ne supporte pas la fonction sélectionnée	Le réglage de fonction (DHW) de la zone C est incorrect ou n'est pas autorisé sur ce circuit : • Vérifier le réglage du paramètre **CP022**.
H.02.80	Régulateur Manquant	Régulateur de cascade manquant	Régulateur de cascade non détecté : • Raccorder de nouveau l'unité maître de la cascade • Réaliser une détection automatique
H.03.00	Erreur de paramètre	Paramètres de sécurité niveaux 2, 3, 4 incorrects ou manquants	Erreur de paramètre : noyau de sécurité • Redémarrer la chaudière • Remplacer la carte CU-GH
H.03.01	Pb com. CU vers CVG	Erreur de transmission de l'unité de commande vers la commande de la vanne de gaz	Erreur de communication avec le CU-GH : • Redémarrer la chaudière
H.03.02	Perte de flamme	Le courant d'ionisation mesuré est inférieur à la limite	Absence de flamme pendant le fonctionnement : • Pas de courant d'ionisation : - Purger le conduit gaz - Vérifier que la vanne gaz est totalement ouverte - Vérifier la pression d'alimentation en gaz - Vérifier le fonctionnement et le réglage du bloc vanne gaz - Vérifier que les conduits d'arrivée d'air et d'évacuation des fumées ne sont pas obstrués - Vérifier que les fumées ne sont pas réaspirées
H.03.05	Blocage interne	Blocage interne de la commande de la vanne de gaz	Erreur de noyau de sécurité : • Redémarrer la chaudière • Remplacer la carte CU-GH

8.1.4 Verrouillage

Tab.73 Codes de verrouillage

Code	Texte affiché	Description	Solution
E.00.00	T Dép ouvert	La sonde de température de départ est absente ou une température inférieure à la plage est mesurée	Sonde de température du départ de zone en circuit ouvert : • La sonde est absente. • Réglage de **Fonction du circuit** incorrect : vérifier le réglage du paramètre **CP02x**. • Mauvaise connexion : vérifier le câblage et les connecteurs. • Sonde mal installée : s'assurer que la sonde a été montée correctement. • Sonde défectueuse : remplacer la sonde.
E.00.01	T Dép fermé	La sonde de temp de départ est en court-circuit ou une température supérieure à la plage est mesurée	Sonde de température de départ de zone en court-circuit : • La sonde est absente. • Mauvaise connexion : vérifier le câblage et les connecteurs. • Sonde mal installée : vérifier si la sonde a été montée correctement. • Sonde défectueuse : remplacer la sonde.
E.00.04	TRetour ouvert	La sonde de température de retour est absente ou température supérieure à la plage mesurée	Sonde de température retour ouverte : • Mauvaise connexion : vérifier le câblage et les connecteurs • Sonde mal installée : vérifier si la sonde a été montée correctement • Sonde défectueuse : remplacer la sonde
E.00.05	TRetour fermé	La sonde de température de retour est en court-circuit ou température supérieure à la plage mesurée	Court-circuit de la sonde de température de retour : • Mauvaise connexion : vérifier le câblage et les connecteurs • Sonde mal installée : vérifier si la sonde a été montée correctement • Sonde défectueuse : remplacer la sonde
E.00.08	TEchangeur ouvert	Sonde de température échangeur thermique absente ou température inférieure à la plage mesurée	Sonde de température de l'échangeur thermique ouverte : • Mauvaise connexion : vérifier le câblage et les connecteurs. • Sonde mal installée : vérifier si la sonde a été montée correctement. • Sonde défectueuse : remplacer la sonde.
E.00.09	TEchangeur fermé	Sonde de température échangeur thermique court-circuitée ou température supérieure à la plage	Court-circuit de la sonde de température échangeur : • Mauvaise connexion : vérifier le câblage et les connecteurs. • Sonde mal installée : vérifier si la sonde a été montée correctement. • Sonde défectueuse : remplacer la sonde.
E.00.20	T Fumée ouvert	La sonde de température fumée est absente ou température inférieure à la plage mesurée	Circuit ouvert dans la sonde des fumées : • Mauvaise connexion : vérifier le câblage et les connecteurs. • Sonde mal installée : vérifier si la sonde a été montée correctement. • Sonde défectueuse : remplacer la sonde.

Code	Texte affiché	Description	Solution
E.00.21	T Fumée fermé	Sonde de température fumée court-circuitée ou température supérieure à la plage mesurée	Sonde des fumées court-circuitée : • Mauvaise connexion : vérifier le câblage et les connecteurs. • Sonde mal installée : vérifier si la sonde a été montée correctement. • Sonde défectueuse : remplacer la sonde.
E.00.40	P Eau ouvert	Le capteur de pression d'eau est absent ou une pression inférieure à la plage est mesurée	Capteur de pression hydraulique ouvert : • Mauvaise connexion : vérifier le câblage et les connecteurs. • Sonde mal installée : vérifier si la sonde a été montée correctement. • Sonde défectueuse : remplacer la sonde.
E.00.41	P Eau fermé	Le capteur de pression d'eau est court-circuité ou une pression supérieure à la plage est mesurée	Court-circuit du capteur de pression hydraulique : • Mauvaise connexion : vérifier le câblage et les connecteurs. • Sonde mal installée : vérifier si la sonde a été montée correctement. • Sonde défectueuse : remplacer la sonde.
E.01.04	Erreur perte flamme	Erreur perte de flamme	Perte de la flamme à 5 reprises : • Purger le conduit gaz • Vérifier que la vanne gaz est totalement ouverte • Vérifier la pression d'alimentation en gaz • Vérifier le fonctionnement et le réglage du bloc vanne gaz • Vérifier que les conduits d'arrivée d'air et d'évacuation des fumées ne sont pas obstrués • Vérifier que les fumées ne sont pas réaspirées
E.01.12	Retour > Départ	La température de retour est supérieure à la température de départ	Départ et retour inversés : • Mauvaise connexion : vérifier le câblage et les connecteurs • L'eau circule dans le mauvais sens : contrôler la circulation (sens, pompe, vannes) • Sonde mal installée : vérifier si la sonde a été montée correctement • Sonde défectueuse : vérifier la valeur ohmique de la sonde • Sonde défectueuse : remplacer la sonde
E.02.04	Erreur de paramètre	Erreur de paramètre	Erreur de configuration : • Réinitialiser **CN1** et **CN2** **Voir** La plaquette signalétique pour les valeurs **CN1** et **CN2**.
E.02.13	Entrée de blocage	Entrée blocage de l'unité de commande provenant d'un appareil externe	Entrée de blocage active : • Cause externe : éliminer la cause externe • Mauvais réglage des paramètres : vérifier les paramètres
E.02.15	Problème CSU externe	Dépassement de temps pour le CSU externe	Interruption du CSU : • Mauvaise connexion : vérifier le câblage et les connecteurs • CSU défectueux : Remplacer le CSU
E.02.17	Expir. comm CVG	Expiration du temps de retour de communication avec l'unité de commande des vannes de gaz	Erreur de communication avec le noyau de sécurité : • Redémarrer la chaudière • Remplacer la carte CU-GH
E.02.35	Disp sécurité perdu	Dispositif critique de sécurité déconnecté	Défaut de communication • Réaliser une détection automatique

Code	Texte affiché	Description	Solution
E.02.47	Echec connexion	Echec de connexion des fonctions groupes	Groupe de fonctions introuvable : • Réaliser une détection automatique • Redémarrer la chaudière • Remplacer la carte CU-GH
E.02.48	Erreur config. FG	Erreur de configuration des FG	SCB introuvable : • Réaliser une détection automatique.
E.02.70	Erreur test URC	Echec test Unité Récupérateur Chaleur	Échec du contrôle du clapet anti-retour de l'unité de récupération de chaleur : • Contrôler le clapet anti-retour de l'unité de récupération de chaleur externe.
E.04.00	Erreur de paramètre	Paramètres de sécurité de niveau 5 incorrects ou manquants	Remplacer la carte CU-GH.
E.04.01	TDépt fermée	La sonde de température de départ est en court-circuit ou supérieure à la plage	Court-circuit de la sonde de température de départ : • Mauvaise connexion : vérifier le câblage et les connecteurs • Sonde mal installée : vérifier si la sonde a été montée correctement • Sonde défectueuse : remplacer la sonde
E.04.02	TDépt ouverte	La sonde de température de départ est absente ou inférieure à la plage	Sonde de température de départ ouverte : • Mauvaise connexion : vérifier le câblage et les connecteurs • Sonde défectueuse : remplacer la sonde
E.04.03	T départ max.	La température de départ est supérieure au maximum	Absence de débit ou débit insuffisant : • Contrôler la circulation (sens, pompe, vannes) • Contrôler la pression hydraulique • Contrôler l'état de propreté de l'échangeur thermique
E.04.04	T fumée fermée	La sonde de fumée est en court-circuit ou mesure une valeur supérieure à la plage	Sonde de température des fumées court-circuitée : • Mauvaise connexion : vérifier le câblage et les connecteurs • Sonde mal installée : vérifier si la sonde a été montée correctement • Sonde défectueuse : remplacer la sonde
E.04.05	T fumée ouverte	La sonde de fumée est en circuit ouvert ou mesure une température inférieure à la plage	Sonde de température des fumées ouverte : • Mauvaise connexion : vérifier le câblage et les connecteurs • Sonde mal installée : vérifier si la sonde a été montée correctement • Sonde défectueuse : remplacer la sonde
E.04.07	Sonde T départ	La différence entre les sondes de température de départ 1 et 2 est trop élevée	Déviation de la sonde de température de départ : • Mauvaise connexion : vérifier le raccordement • Sonde défectueuse : remplacer la sonde
E.04.08	Entrée de sécurité	L'entrée de sécurité est ouverte	Interrupteur de pression différentielle de l'air activé : • Mauvaise connexion : vérifier le câblage et les connecteurs • La pression dans le conduit d'évacuation des fumées est ou était trop élevée : - Le robinet de barrage ne s'ouvre pas - Siphon bloqué ou vide - Vérifier que les conduits d'arrivée d'air et d'évacuation des fumées ne sont pas obstrués - Contrôler l'état de propreté de l'échangeur thermique

Code	Texte affiché	Description	Solution
E.04.09	Sonde T fumée	La différence entre les sondes de température des fumées 1 et 2 est trop élevée	Déviation de la sonde de température des fumées : • Mauvaise connexion : vérifier le raccordement • Sonde défectueuse : remplacer la sonde
E.04.10	Echec allumage	Détection de 5 échecs d'allumage du brpuleur	Cinq échecs de démarrage du brûleur : • Absence d'étincelle d'allumage : - Vérifier le câblage entre la carte CU-GH et le transformateur d'allumage - Vérifier l'électrode d'ionisation/d'allumage - Vérifier la mise à la masse/terre - Vérifier l'état du capot du brûleur - Vérifier la mise à la terre - Remplacer la carte CU-GH • Étincelle d'allumage, mais absence de flamme : - Purger l'air dans le conduit de gaz - Vérifier que les conduits d'arrivée d'air et d'évacuation des fumées ne sont pas obstrués - Vérifier que la vanne gaz est totalement ouverte - Vérifier la pression d'alimentation en gaz - Vérifier le fonctionnement et le réglage du bloc vanne gaz - Vérifier le câblage du bloc vanne gaz - Remplacer la carte CU-GH • Flamme présente, mais l'ionisation a échoué ou est insuffisante : - Vérifier que la vanne gaz est totalement ouverte - Vérifier la pression d'alimentation en gaz - Vérifier l'électrode d'ionisation/d'allumage - Vérifier la mise à la terre - Vérifier le câblage de l'électrode d'ionisation/d'allumage.
E.04.11	Contrôle étanchéité	Le contrôle cyclique d'étanchéité de la vanne gaz a échoué	Défaut du contrôleur de fuite de gaz : • Mauvaise connexion : vérifier le câblage et les connecteurs • Contrôleur de fuite de gaz VPS défectueux : Remplacer le système de contrôle d'étanchéité de vanne (VPS) • Bloc vanne gaz défectueux : Remplacer le bloc vanne gaz
E.04.12	Flamme parasite	Flamme parasite détectée avant le démarrage du brûleur	Signal de flamme parasite : • Le brûleur reste incandescent : régler l'O_2 • Courant d'ionisation mesuré, mais aucune flamme ne doit être présente : contrôler l'électrode d'allumage et d'ionisation • Défaut de la vanne de gaz : remplacer la vanne de gaz • Défaut du transformateur d'allumage : remplacer le transformateur d'allumage
E.04.13	Ventilateur	La vitesse du ventilateur est hors de la plage	Ventilateur défaillant : • Mauvaise connexion : vérifier le câblage et les connecteurs. • Le ventilateur fonctionne quand il ne faut pas : vérifier que le tirage de la cheminée n'est pas excessif • Défaut du ventilateur : remplacer le ventilateur

Code	Texte affiché	Description	Solution
E.04.15	Evacuation obstruée	L'évacuation des fumées est obstruée	La buse de fumées est bloquée : • Vérifier que la buse de fumées n'est pas bloquée • Remettre la chaudière en service
E.04.17	Erreur CVG	Commande de la vanne gaz défectueuse	Défaut du bloc vanne gaz : • Mauvaise connexion : vérifier le câblage et les connecteurs • Bloc vanne gaz défectueux : Remplacer le bloc vanne gaz
E.04.23	Erreur interne	Verrouillage interne de la commande de la vanne de gaz	• Redémarrer la chaudière • Remplacer la carte CU-GH
E.04.250	Erreur interne	Erreur de relais de vanne gaz détectée	Erreur interne : • Remplacer la carte PCB.
E.04.254	Inconnu	Inconnu	Erreur inconnue : • Remplacer la carte PCB.

8.2 Historique des erreurs

Le panneau de commande comporte un historique des erreurs qui stocke les 32 dernières erreurs. Des détails spécifiques sont stockés pour chaque erreur, par exemple :

- État
- Sous-état
- Température de départ
- Température de retour

Ces détails et d'autres peuvent contribuer à la résolution de l'erreur.

8.2.1 Lire et effacer l'historique des erreurs

Vous pouvez lire les erreurs sur le tableau de commande. L'historique des erreurs peut également être effacé.

▶▶ ☰ > **Historique des erreurs**

Utiliser le bouton rotatif pour naviguer.
Utiliser le bouton ✔ pour confirmer la sélection.

1. Appuyer sur le bouton ☰.
2. Sélectionner **Historique des erreurs**.
   Activer l'accès installateur si **Historique des erreurs** n'est pas disponible.
   2.1. Sélectionner **Activer les droits d'accès installateur**.
   2.2. Utiliser le code **0012**.
   ⇨ Une liste des 32 erreurs les plus récentes s'affiche avec :
   - Le code d'erreur
   - Une brève description
   - La date.
3. Sélectionner le code d'erreur à étudier.
   ⇨ L'écran affiche une explication du code d'erreur et plusieurs détails sur l'appareil au moment où l'erreur s'est produite.
4. Pour effacer l'historique des erreurs, appuyer longuement sur le bouton ✔.

Fig.73 Détails de l'erreur

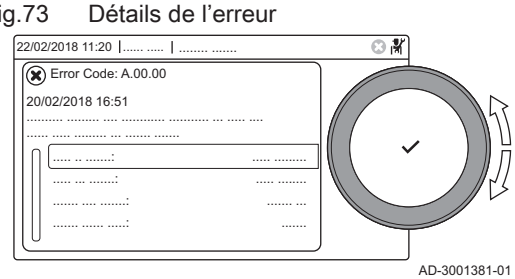

9 Caractéristiques techniques

9.1 Schéma électrique

Fig.74 Schéma électrique

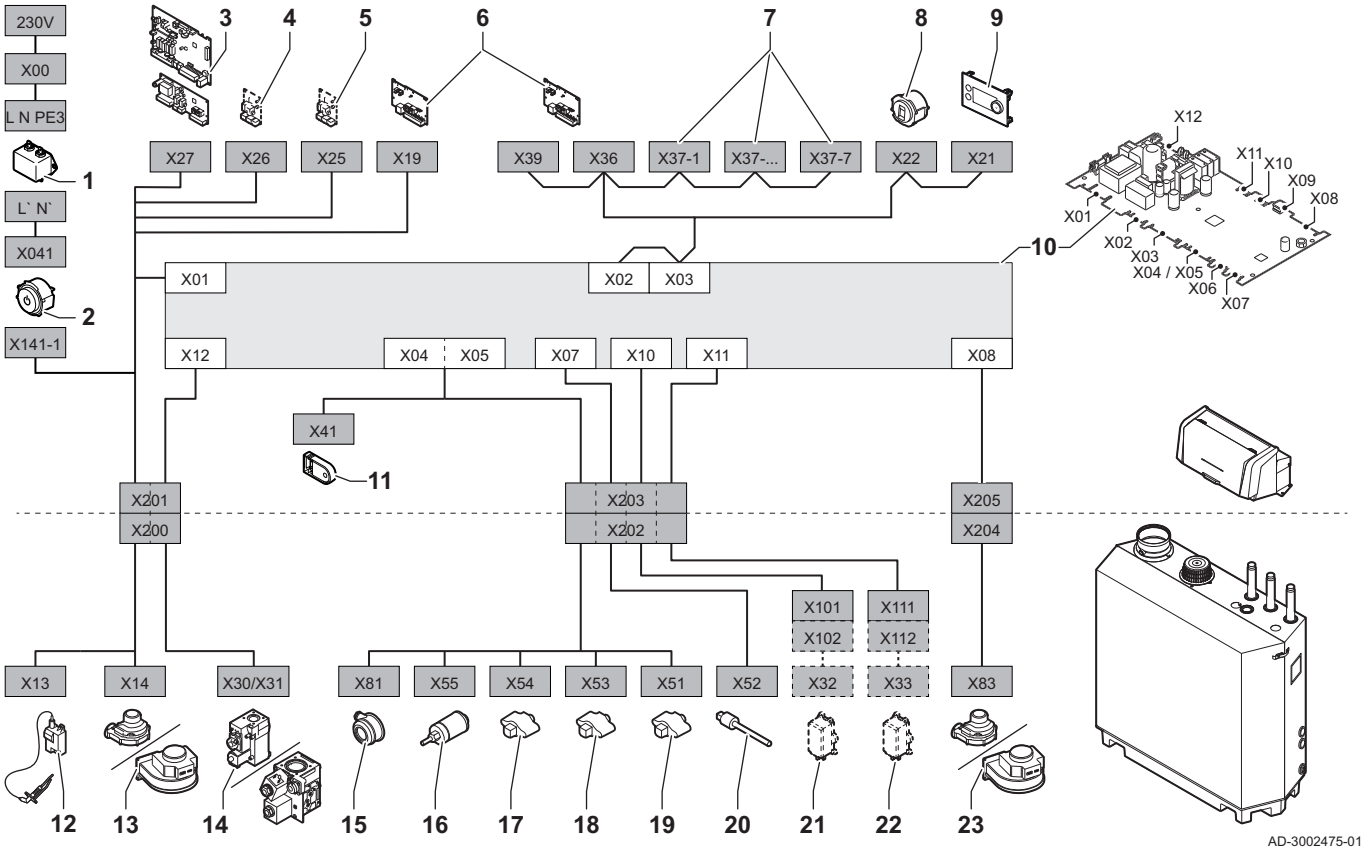

1 Filtre de ligne
2 Interrupteur marche/arrêt
3 Alimentation de la carte d'extension de zone SCB
4 Alimentation de la carte d'extension SCB
5 Alimentation de la carte d'extension SCB
6 Alimentation de la carte de connexion CB-01 (X19) et connexions CAN (X36 et X39)
7 Connexions CAN de la carte d'extension SCB (X37-1 - X37-7)
8 Connecteur Service
9 Tableau de commande (HMI)
10 Unité de commande (CU-GH13)
11 Module de stockage de la configuration (CSU)
12 Alimentation du transformateur d'allumage
13 Alimentation du ventilateur
14 Bloc vanne gaz
15 Pressostat différentiel d'air
16 Capteur de pression d'eau
17 Sonde de température retour
18 Sonde de température de l'échangeur de chaleur
19 Sonde de température départ
20 Sonde de température des fumées
21 Système de contrôle d'étanchéité pour vanne (VPS)
22 Pressostat gaz (GPS)
23 Signal PWM du ventilateur

9.2 Technologie sans fil Bluetooth®

Fig.75 Logo

Bluetooth®

AD-3001854-01

Ce produit est équipé de la technologie sans fil Bluetooth.

La marque et les logos Bluetooth® sont des marques déposées appartenant à Bluetooth SIG, Inc. et leur utilisation par BDR Thermea Group fait l'objet d'un accord de licence. Les autres marques et noms commerciaux appartiennent à leurs propriétaires respectifs.

10 Pièces de rechange

10.1 Généralités

Remplacer les pièces usées ou défectueuses de la chaudière par des pièces d'origine ou recommandées uniquement.

Des informations au sujet des pièces disponibles sont données sur le site Web pour les professionnels.

Fig.76 http://pieces.oertli.fr



AD-3001054-01

Important
Lors de la commande d'une pièce, il est impératif d'indiquer la référence de la pièce demandée.
Pour commander une pièce, il est impératif d'indiquer la référence qui apparaît dans la liste à côté du numéro de position de la pièce en question.

Notice originale - © Copyright

Toutes les informations techniques contenues dans la présente notice ainsi que les dessins et schémas électriques sont notre propriété et ne peuvent être reproduits sans notre autorisation écrite préalable. Sous réserve de modifications.

ŒRTLI



FR - FRANCE



BDR THERMEA FRANCE
DIRECTION DE LA MARQUE ŒRTLI
6 avenue de Bruxelles
F-68350 DIDENHEIM

ASSISTANCE TECHNIQUE
0 825 825 636 Service 0,15 € / min + prix appel
assistance.technique@oertli.fr

SERVICE CONSOMMATEURS
0 809 400 150 Service gratuit + prix appel
www.oertli.fr



CH - SUISSE - SCHWEIZ - SVIZZERA

MEIER TOBLER AG
Bahnstrasse 24
CH-8603 SCHWERZENBACH
Tél. +41 (0) 44 806 41 41
ServiceLine +41 (0) 800 846 846
info@meiertobler.ch
www.meiertobler.ch

MEIER TOBLER S.A.
Chemin de la Veyre-d'en-Haut B6
CH-1806 ST-LEGIER-LA-CHIESAZ
Tél. +41 (0) 21 943 02 22
ServiceLine +41 (0) 800 846 846
info@meiertobler.ch
www.meiertobler.ch



AT/IT - ÖSTERREICH - SÜD-TIROL
AND OTHER EXPORT COUNTRIES

www.oertli-heizung.com



DE - DEUTSCHLAND

REMEHA GmbH
Rheinerstrasse 151
D-48282 EMSDETTEN
Tél. +49 (0) 2572 / 9161-0
Fax +49 (0) 2572 / 9161-102
info@remeha.de
www.remeha.de



BE - BELGIQUE - BELGIË

REMEHA
Koralenhoeve 10
B-2160 WOMMELGEM
Tél. +32 (0)3 230 71 06
Fax +32 (0)3 354 54 30
info@remeha.be
www.remeha.be



CE

BDR THERMEA France S.A.S. au capital de 229 288 696 € - 57 rue de la gare - 67580 MERTZWILLER - 833 457 211 RCS Strasbourg