meier tobler

Chaudières à gaz à condensation GSC 240 à faibles émissions polluantes

Chaudières à gaz à condensation destinées au chauffage et à la production d'eau chaude sanitaire, puissances thermiques de 93 à 217 kW (50/30 °C) et 87 à 200 kW (80/60 °C), rendement de la chaudière de 104,3 à 105,7 %

La série Oertli GSC 240 se compose de chaudières à gaz à condensation dotées d'un échangeur de chaleur monobloc, efficace et résistant à la corrosion grâce à son alliage en aluminium/silicium ainsi que d'un système de mélange gaz et air Venturi. Elles sont aussi bien conçues pour les nouvelles constructions, les assainissements ainsi que les rénovations de locaux techniques.

Tournés vers le haut et muni de prises de mesures, les raccords destinés à l'amenée d'air et l'évacuation des fumées permettent d'assurer un fonctionnement aussi bien dépendant qu'indépendant de l'air ambiant. La chaudière est également munie d'un grand bac de récupération du condensat dans le socle ainsi que d'un siphon. La tuyauterie pour un second retour à basse température peut être installé en option.

Les chaudières sont équipées en série de la régulation OetroCom-3 en couleur entièrement graphique. Dès la version de base, celle-ci contrôle 2 circuits de régulation non mélangées, mais il est possible de l'étendre à 3 circuits de chauffage commandés par la température extérieure et 1 circuit pour la production d'eau chaude sanitaire. L'OetroCom-3 est capable de gérer une cascade d'un maximum de 8 chaudières et d'interagir avec des régulateurs OetroCom-3 MR.

D'une identité très claire, les chaudières à gaz à condensation Oertli GSC 240 offrent une finition haut de gamme. Malgré leurs dimensions extérieures compactes de 1190 x 1070 x 450 mm (l x H x P), elles affichent un rapport volume/performances inégalable. De plus, l'installation et l'entretien s'avèrent très aisés.

Les principaux atouts

- Régulation complète, entièrement graphique
- Préréglée à chaud à l'usine
- Rendement normalisé jusqu'à 109 %
- Entretien simple et efficace grâce à l'accès aisé
- Rapport de modulation 1:5 de la puissance
- Installation facilitée grâce aux raccords tournés vers le haut
- Faibles émissions polluantes de NOx et CO (classe 5)
- Communication ModBus disponible



ŒRTLI

Données techniques

Chaudière GSC 240			85	130	170	210
Puissance nominale P_N 50/30 °C	gaz nat. H	kW	20-93	24-129	33-179	44-217
Puissance nominale P_N 80/60 °C	gaz nat. H	kW	18-87	22-120	29-166	39-200
Charge nominale Q_N	gaz nat. H	kW	19-89	23-123	31-170	41-205
Rendement de la chaudière	50/30 °C	%	104,3	104,7	105,2	105,7
	80/60 °C	%	97,4	97,5	97,5	97,6
Catégorie de gaz			II2H3P	II2H3P	II2H3P	II2H3P
Pression de gaz admissible [1]	gaz nat. H	mbar	17-25	17-25	17-25	17-25
	propane	mbar	37-50	37-50	37-50	37-50
Débit gaz à une puissance nominale	gaz nat. H	m^3/h	9,4	13,0	18,0	21,7
	propane	m^3/h	3,6	4,8	7,0	8,4
Emissions NOx (EN 15502)	gaz nat. H	mg/kWh	< 62	< 54	< 49	< 58
Débit du condensat	40/30 °C	l/h	10,3	15,5	20,6	25,9
Valeur pH du condensat		env.	3-5	3-5	3-5	3-5
Surpression disponible à la sortie de la chaudière		Pa	130	130	130	130
Débit effluents gazeux	min.-max.	kg/h	27,2-149,7	36,7-197	49,5-287	65,5-344,9
Température des effluents gazeux	min.-max.	°C	30-63	30-64	30-62	30-64
Perte moyenne par les fumées	50/30 °C	%	1,0	1,0	1,0	1,0
Température de sécurité		°C	110	110	110	110
Température de service	max.	°C	90	90	90	90
Pression de service	min.-max.	bar	0,8-6,0	0,8-6,0	0,8-6,0	0,8-6,0
Contenance en eau		litres	12	16	20	24
Débit d'eau minimal		l/h	1000	1600	2100	2600
Débit d'eau maximal	ΔT = 11K	l/h	6800	9400	13000	15600
Poids sans eau		kg	115	135	165	188
Niveau sonore à 1 mètre de distance		dB(A)	59	59	59	59
Tension d'alimentation		V / Hz / A	230 / 50 / 10	230 / 50 / 10	230 / 50 / 10	230 / 50 / 10
Puissance électrique absorbée	min.-max.	W	26-103	28-167	46-196	48-306
Indice de protection		IP	X1	X1	X1	X1

[1] Si la valeur ne se situe pas dans la plage de pression autorisée, informer le fournisseur de gaz.

Dimensions et raccordements

	GSC 240	85 130 170	210
▸III	Départ circuit de chauffage	Taraudage mâle 1¼"	Taraudage mâle 1½" (1)
III▸	Retour circuit de chauffage	Taraudage mâle 1¼"	Taraudage mâle 1½" (1)
∿	Raccord du gaz	Taraudage mâle 1¼"	Taraudage mâle 1¼"
GAZ	Évacuation des condensats	Ø 32 mm externe	Ø 32 mm externe
↓	Arrivée d'air	Ø 150 mm	Ø 150 mm
↑	Buse de fumées	Ø 150 mm	Ø 150 mm
A	Hauteur - raccord du gaz	1309 mm	1324 mm (2)
A	Hauteur - raccord du gaz	1309 mm	1309 mm
III 2▸	Deuxième retour (option)	Taraudage mâle 1¼"	Taraudage mâle 1¼"
(1) Fixer la réduction 1¼" > 1½" fournie (2) Avec réductions 1¼" > 1½"			

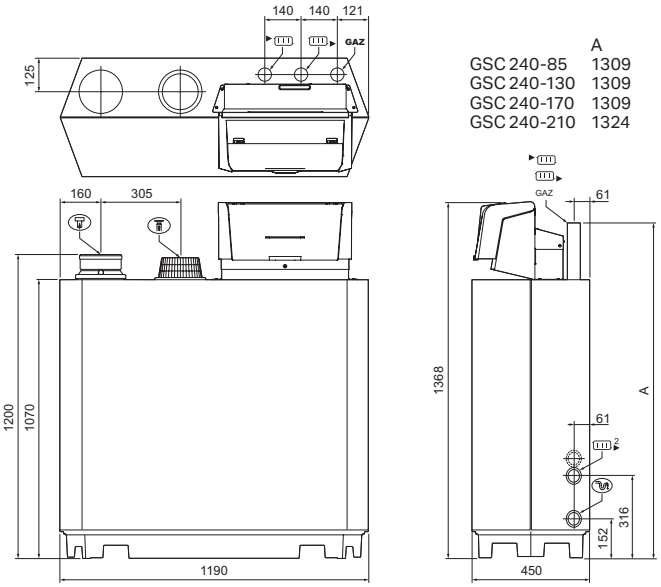

meier tobler

Meier Tobler SA
Chemin de la Veyre-d'En-Haut B6
1806 St-Légier-La Chiésaz
T 021 943 02 22, meiertobler.ch

Conseils spécialisés 0848 800 008
eshop.meiertobler.ch