meier tobler

Schadstoffarme Gas-Stand-Brennwertkessel GSC 240

Gas-Stand-Brennwertkessel für Heizung und Warmwasserproduktion
Heizleistungen 93 – 217 kW (50/30 °C) / 87 – 200 kW (80/60 °C)
Kesselwirkungsgrad 104,3 – 105,7 %

Die Oertli GSC 240 sind eine Reihe von Stand-Gas-Brennwertkesseln die mit einem hocheffizienten und korrosionsfesten Monobloc-Wärmetauscher aus Al-/Si-Legierung und einem Venturi-Gas/Luft-Mischsystem ausgerüstet sind. Diese Baureihe ist sowohl für Neu- und Umbauten wie auch für Heizraum-Renovierungen geeignet.

Die nach oben wegführenden Luft- und Abgasanschlüsse (mit Messöffnung) ermöglichen einen Raumluftabhängigen oder unabhängigen Betrieb. Mit grossem Kondenswassersammler im Sockel und Siphon ausgerüstet. Verrohrung für einen zweiten Niedertemperatur-Rücklauf kann optional eingebaut werden.

Die Heizkessel sind standardmässig mit der vollgrafischen, farbigen OetroCom-3 Regulierung ausgestattet. Diese kontrolliert schon in der Grundausstatung 2 ungemischte Regelkreise, kann aber auf bis zu 3 aussentemperaturgeführten Heizkreisen sowie 1 Kreis für die BWW-Erwärmung erweitert werden. Die OetroCom-3 ist ab Werk im Stande Kaskaden von bis 8 Heizkesseln zu verwalten, und mit abgesetzten Reglern OetroCom-3 MR zu interagieren.

Die Gas-Brennwert-Heizkessel GSC 240 verfügen über ein kompaktes, klar erkennbares Aussehen und sind hochwertig verarbeitet. Mit ihren installationsfreundlichen Aussenmassen von 1190 x 1070 x 450 mm (B x H x T) bei allen Modellen und dadurch hervorragendem Platz/Leistung-Verhältnis sind diese Heizkessel sehr einfach zu platzieren und zu warten.

Die wichtigsten Systemvorteile

- Komplette, vollgrafische Regulierung
- Im Werk warm voreingestellt
- Normnutzungsgrad von 109 %
- Einfache und effiziente Wartung durch beste Zugänglichkeit
- Modulationsverhältnis von 1:5 der Leistung
- Alle Anschlüsse für einfachste Installation nach oben führend
- Niedrige Emissionswerte an NOx und CO (Klasse 5)
- ModBus-Kommunikation verfügbar



SVGW SSIGE

Modbus

ŒRTLI

Technische Daten

Kesseltyp GSC 240			85	130	170	210
Nennwärmeleistung P_N 50/30 °C	Erdgas H	kW	20-93	24-129	33-179	44-217
Nennwärmeleistung P_N 80/60 °C	Erdgas H	kW	18-87	22-120	29-166	39-200
Feuerungswärmeleistung Q_N	Erdgas H	kW	19-89	23-123	31-170	41-205
Kesselwirkungsgrad	50/30 °C	%	104,3	104,7	105,2	105,7
	80/60 °C	%	97,4	97,5	97,5	97,6
Gaskategorie			II2H3P	II2H3P	II2H3P	II2H3P
Zulässiger Gasdruckbereich [1]	Erdgas H	mbar	17-25	17-25	17-25	17-25
	Propan	mbar	37-50	37-50	37-50	37-50
Gasdurchsatz bei Nennleistung	Erdgas H	m^3/h	9,4	13,0	18,0	21,7
	Propan	m^3/h	3,6	4,8	7,0	8,4
NOx-Emissionen (EN 15502)	Erdgas H	mg/kWh	< 62	< 54	< 49	< 58
Kondenswasser	40/30 °C	l/h	10,3	15,5	20,6	25,9
pH-Wert Kondensat		ca.	3-5	3-5	3-5	3-5
Zur Verfügung stehender Förderdruck		Pa	130	130	130	130
Abgasmassenstrom	min.-max.	kg/h	27,2-149,7	36,7-197	49,5-287	65,5-344,9
Abgastemperatur	min.-max.	°C	30-63	30-64	30-62	30-64
Mittlerer Abgasverlust	50/30 °C	%	1,0	1,0	1,0	1,0
Sicherheitstemperatur		°C	110	110	110	110
Betriebstemperatur	max.	°C	90	90	90	90
Betriebsdruck	min.-max.	bar	0,8-6,0	0,8-6,0	0,8-6,0	0,8-6,0
Wasserinhalt		Liter	12	16	20	24
Minimaler Wasserdurchsatz		l/h	1000	1600	2100	2600
Maximaler Wasserdurchsatz	ΔT = 11K	l/h	6800	9400	13000	15600
Gewicht ohne Wasser		kg	115	135	165	188
Geräuschpegel in 1m Entfernung		dB(A)	59	59	59	59
Anschluss-Spannung		V / Hz / A	230 / 50 / 10	230 / 50 / 10	230 / 50 / 10	230 / 50 / 10
Elektrische Leistungsaufnahme	min.-max.	W	26-103	28-167	46-196	48-306
Schutzart		IP	X1	X1	X1	X1

[1] Ausserhalb des zulässigen Druckbereichs ist der Gasversorger zu benachrichtigen.

Abmessungen und Anschlüsse

	GSC 240	85 130 170	210
▶ III	Vorlauf der Heizungsanlage	1¼" Außengewinde	1½" Außengewinde (1)
III ▶	Rücklauf der Heizungsanlage	1¼" Außengewinde	1½" Außengewinde (1)
	Gasanschluss	1¼" Außengewinde	1¼" Außengewinde
GAZ	Kondensatablauf	Ø 32 mm Außendurchmesser	Ø 32 mm Außendurchmesser
	Luftzufuhr	Ø 150 mm	Ø 150 mm
	Abgasstutzen	Ø 150 mm	Ø 150 mm
A	Höhe - Heizungsanschluss	1309 mm	1324 mm (2)
A	Höhe - Gasanschluss	1309 mm	1309 mm
III 2 ▶	Zweiter Rücklauf (optional)	1¼" Außengewinde	1¼" Außengewinde
(1) Mitgelieferte Reduzierbuchse 1¼" > 1½" anbringen (2) Mit mitgelieferten Reduzierbuchsen 1¼" > 1½"			

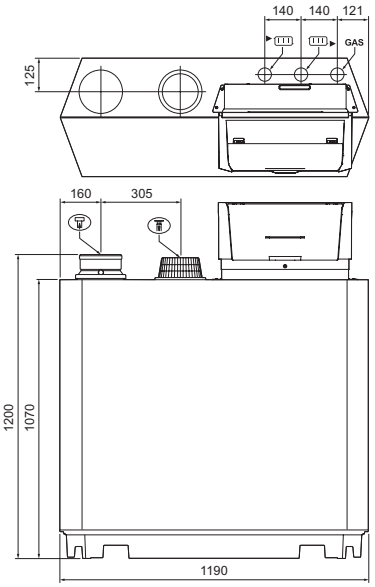

	A
GSC 240-85	1309
GSC 240-130	1309
GSC 240-170	1309
GSC 240-210	1324

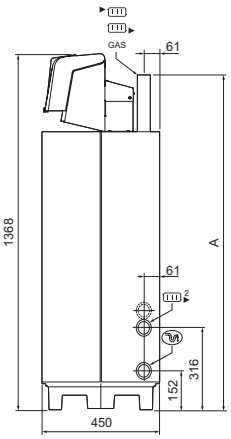

meier tobler

Meier Tobler AG
Bahnstrasse 24, 8603 Schwerzenbach
T 044 806 41 41, meiertobler.ch

Fachberatung 0848 800 008
eshop.meiertobler.ch