it

Istruzioni in ligua italiana disponibili su richiesta





Manuale utente

Caldaia a gas a basamento con un'unità di comando dotata di OEtroCom-3

GSC150

GSC150 – 45
GSC150 – 65
GSC150 – 90
GSC150 – 115

Gentile cliente,

grazie per aver acquistato questo apparecchio.

Legga attentamente il presente manuale prima di utilizzare il prodotto e lo riponga in un luogo sicuro per consultazioni successive. Per garantire un costante funzionamento efficiente e sicuro, consigliamo di eseguire regolarmente la manutenzione del prodotto. La nostra organizzazione di assistenza e post-vendita può fornire sostegno a riguardo.

Ci auguriamo possa usufruire per anni di un funzionamento privo di inconvenienti di questo prodotto.

Indice

1 Sicurezza 5
1.1 Istruzioni di sicurezza generali 5
1.1.1 Istruzioni di sicurezza per l'installatore 5
1.1.2 Istruzioni di sicurezza per l'utente 6
1.2 Raccomandazioni 6
1.3 Responsabilità 7
1.3.1 Responsabilità del produttore 7
1.3.2 Responsabilità dell'utente 7

2 A proposito di questo manuale 8
2.1 Simboli utilizzati 8
2.1.1 Simboli utilizzati nel manuale 8
2.1.2 Simboli utilizzati sull'apparecchio 8

3 Descrizione del prodotto 8
3.1 Descrizione generale 8
3.2 Componenti principali della caldaia 9
3.3 Descrizione del pannello di controllo 9
3.3.1 Componenti del pannello di controllo 9
3.3.2 Descrizione della visualizzazione iniziale 9
3.3.3 Descrizione del menu principale 10

4 Funzionamento 11
4.1 Generalità 11
4.2 Avvio e arresto della caldaia 11
4.2.1 Messa in servizio 11
4.2.2 Disattivazione della caldaia 12
4.3 Visualizzazione della pressione dell'acqua sul pannello di controllo 12
4.4 Protezione antigelo 12

5 Impostazioni 12
5.1 Accesso ai menu del livello utente 12
5.2 Visualizzazione iniziale 13
5.3 Attivazione dei programmi per le vacanze per tutte le zone 13
5.4 Configurazione del circuito di riscaldamento 14
5.5 Modifica della temperatura di riscaldamento di una zona 14
5.5.1 Definizione di zona 14
5.5.2 Modifica del nome e del simbolo di una zona 14
5.5.3 Modifica della modalità di funzionamento di una zona 15
5.5.4 Programma orario per il controllo della temperatura della zona 16
5.5.5 Modifica delle temperature dell'attività di riscaldamento 17
5.5.6 Modifica temporanea della temperatura ambiente 18
5.6 Modificare la temperatura ACS 18
5.6.1 Modifica della modalità di funzionamento dell'acqua calda sanitaria 18
5.6.2 Programma orario per il controllo della temperatura dell'ACS 19
5.6.3 Modifica del comfort e riduzione della temperatura dell'acqua calda 19
5.6.4 Aumentare temporaneamente la temperatura dell'acqua calda sanitaria. 20
5.7 Attivazione o disattivazione della modalità estate 20
5.8 Modifica delle impostazioni del pannello di controllo 20

6 Manutenzione 21
6.1 Generale 21
6.2 Controllare la pressione idraulica 21
6.3 Riempimento dell'impianto di riscaldamento 22
6.4 Deareazione impianto di riscaldamento 23
6.5 Scaricare l'impianto di riscaldamento 24
6.6 Smaltimento e riciclaggio 24

7 Risoluzione delle anomalie 24
7.1 Codici anomalia 24
7.1.1 Visualizzazione dei codici di errore 25
7.2 Lettura del nome e del numero di telefono dell'installatore 25

8 Caratteristiche Tecniche 26

8.1 Dati tecnici 26
8.1.1 Parametri tecnici ErP 27

9 Appendice 28
9.1 Scheda del prodotto 28
9.2 Scheda prodotto - Dispositivi di controllo della temperatura 29
9.3 Scheda insieme - Caldaie 30
9.4 Dichiarazione di conformità CE 31

1 Sicurezza

1.1 Istruzioni di sicurezza generali

Pericolo
L'apparecchio può essere utilizzato da bambini di età pari o superiore a 8 anni e da persone con capacità fisiche, sensoriali o mentali ridotte o prive di competenza ed esperienza qualora siano soggette a supervisione o vengano loro fornite istruzioni sull'uso sicuro dell'apparecchio e dopo essersi accertati che abbiano compreso i rischi correlati. Non lasciare che i bambini giochino con l'apparecchio. Le operazioni di pulizia o manutenzione non devono essere eseguite da bambini senza supervisione.

1.1.1 Istruzioni di sicurezza per l'installatore

Pericolo
In caso di odore di gas:

1. Non utilizzare fiamme libere, non fumare, non azionare contatti o interruttori elettrici (campanelli, luci, motori, ascensori, ecc.).
2. Interrompere l'alimentazione del gas.
3. Aprire le finestre.
4. Individuare la probabile perdita e risolvere immediatamente il problema.
5. Se la perdita è localizzata prima del contatore, contattare la società fornitrice del gas.

Pericolo di scossa elettrica
Prima di qualsiasi intervento, interrompere l'alimentazione elettrica della caldaia.

Pericolo
In caso di esalazioni di fumo:

1. Spegnere l'apparecchio.
2. Aprire le finestre.
3. Individuare la probabile origine della perdita di gas e risolvere immediatamente il problema.

Avvertenza
Dopo qualsiasi lavoro di manutenzione o di riparazione, controllare l'intero impianto di riscaldamento per assicurarsi che non ci siano perdite.

Avvertenza
Lo scarico dell'acqua di condensa non deve essere modificato o sigillato. Se viene utilizzato un sistema di neutralizzazione della condensa, questo deve essere regolarmente sottoposto a pulizia secondo le istruzioni fornite dal produttore.

Attenzione
Non toccare i tubi dei gas di scarico. A seconda delle impostazioni della caldaia, la temperatura dei tubi dei gas di scarico può superare i 60 °C.

Attenzione
Non toccare i radiatori per periodi di tempo prolungati. A seconda delle impostazioni della caldaia, la temperatura dei radiatori può superare i 60 °C.

Attenzione
Prestare attenzione con l'acqua calda sanitaria. A seconda delle impostazioni della caldaia, la temperatura dell'acqua calda sanitaria può superare i 65°C.

1.1.2 Istruzioni di sicurezza per l'utente

Pericolo
In caso di odore di gas:

1. Non utilizzare fiamme libere, non fumare, non azionare contatti o interruttori elettrici (campanelli, luci, motori, ascensori, ecc.).
2. Interrompere l'alimentazione del gas.
3. Aprire le finestre.
4. Abbandonare i locali.
5. Contattare un professionista qualificato.

Pericolo
In caso di esalazioni di fumo:

1. Spegnere l'apparecchio.
2. Aprire le finestre.
3. Abbandonare i locali.
4. Contattare un professionista qualificato.

Pericolo di scossa elettrica
Prima di qualsiasi intervento, interrompere l'alimentazione elettrica della caldaia.

Attenzione
Non toccare i tubi dei gas di scarico. A seconda delle impostazioni della caldaia, la temperatura dei tubi dei gas di scarico può superare i 60 °C.

Attenzione
Non toccare i radiatori per periodi di tempo prolungati. A seconda delle impostazioni della caldaia, la temperatura dei radiatori può superare i 60 °C.

Attenzione
Prestare attenzione con l'acqua calda sanitaria. A seconda delle impostazioni della caldaia, la temperatura dell'acqua calda sanitaria può superare i 65°C.

1.2 Raccomandazioni

Pericolo
Per questioni di sicurezza, si raccomanda di inserire i rilevatori di fumo e di CO_2 in posizioni adeguate all'interno della propria abitazione.

Attenzione

- La caldaia deve essere sempre collegata alla terra di protezione.
- La messa a terra deve essere conforme alle vigenti norme per l'installazione.
- Eseguire la messa a terra dell'apparecchio prima di effettuare qualsiasi collegamento elettrico.

Per il tipo ed il calibro dell'attrezzatura protettiva fare riferimento al capitolo Collegamenti Elettrici consigliate nel manuale di installazione e manutenzione.

Attenzione
Se il cavo di alimentazione è fornito con l'apparecchio e risulta danneggiato, deve essere sostituito dal produttore, dal suo servizio post-vendita o da personale di pari qualifica, al fine di evitare qualsiasi pericolo.

Attenzione
In base alle regole di installazione, è obbligatorio il montaggio di un dispositivo di disconnessione sui cablaggi fissi.

Attenzione
Alimentare l'apparecchio attraverso un circuito che includa un interruttore onnipolare con una distanza di apertura del contatto di 3 o più mm.

Attenzione
Far asciugare la caldaia e il sistema di riscaldamento fa un professionista qualificato se la casa è disabitata per un lungo periodo e c'è la possibilità di gelo.

Attenzione
Rimuovere la mantellatura della caldaia solo per effettuare interventi di manutenzione e riparazione. Una volta terminati tali interventi, riposizionare la mantellatura.

Attenzione
Per usufruire della garanzia, non apportare alcuna modifica alla caldaia.

Attenzione
Il sistema di protezione antigelo protegge esclusivamente la caldaia e non l'intero impianto di riscaldamento.

Attenzione
La protezione antigelo non funziona quando la caldaia è spenta.

Attenzione
Selezionare la modalità Estate o Antigelo piuttosto che spegnere l'apparecchio per garantire le seguenti funzioni:

- Evitare il bloccaggio delle pompe
- Protezione antigelo

Importante
Per garantire il corretto funzionamento della caldaia, rispettare la pressione minima e massima di ingresso acqua; fare riferimento al capitolo Caratteristiche tecniche.

Importante
Solo professionisti qualificati possono installare la caldaia in conformità alle regolamentazioni nazionali e locali vigenti.

Importante

- Non rimuovere né coprire le etichette e le targhette dati apposte sulla caldaia.
- Le etichette e le targhette dati devono essere leggibili per tutta la vita utile della caldaia. Sostituire immediatamente le etichette di istruzione e avvertimento danneggiate o illeggibili.

Importante
Conservare il presente documento in prossimità del luogo di installazione dell'apparecchio.

1.3 Responsabilità

1.3.1 Responsabilità del produttore

I nostri prodotti sono fabbricati conformemente ai requisiti delle varie Direttive applicabili. Vengono pertanto consegnati con la marcatura CE e i documenti necessari Nell'interesse della qualità dei nostri prodotti, cerchiamo continuamente di migliorarli. Ci riserviamo pertanto il diritto di modificare le specifiche riportate nel presente documento.

La nostra responsabilità in qualità di produttore non potrà essere chiamata in causa nei casi seguenti:

- Mancato rispetto delle istruzioni d'installazione e manutenzione dell'apparecchio.
- Mancata osservanza delle istruzioni d'uso dell'apparecchio.
- Mancata o insufficiente manutenzione dell'apparecchio.

1.3.2 Responsabilità dell'utente

Per garantire un funzionamento ottimale del sistema, rispettare le seguenti istruzioni:

- Leggere e seguire le istruzioni contenute nei manuali forniti con l’apparecchio.
- Rivolgersi a professionisti qualificati per realizzare l’installazione ed eseguire la prima messa in servizio.
- Chiedere all’installatore di spiegare il funzionamento dell’impianto.
- Far eseguire a un installatore qualificato la manutenzione e le ispezioni necessarie.
- Conservare il manuale di istruzioni in buone condizioni e vicino all’apparecchio.

2 A proposito di questo manuale

2.1 Simboli utilizzati

2.1.1 Simboli utilizzati nel manuale

Il presente manuale utilizza vari livelli di pericolo per richiamare l'attenzione su istruzioni particolari. Questo al fine di migliorare la sicurezza dell'utente, prevenire problemi e garantire il corretto funzionamento dell'apparecchio.

Pericolo
Rischio di situazioni pericolose che possono causare lesioni personali gravi.

Pericolo di scossa elettrica
Rischio di scossa elettrica.

Avvertenza
Rischio di situazioni pericolose che possono causare lesioni personali minori.

Attenzione
Rischio di danni materiali.

Importante
Segnala un'informazione importante.

Vedere
Riferimento ad altri manuali o pagine di questo manuale.

2.1.2 Simboli utilizzati sull'apparecchio

Fig.1

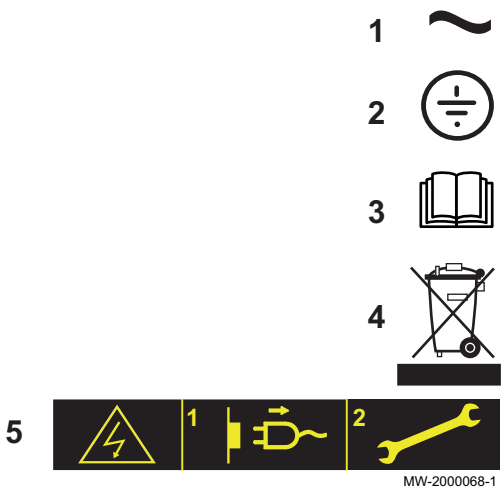

1 Corrente alternata.
2 Terra di protezione.
3 Prima di installare e mettere in servizio in funzione dell'apparecchio, leggere attentamente i manuali in dotazione.
4 Smaltire i prodotti usati presso un'adeguata struttura di recupero e riciclaggio.
5 Attenzione: pericolo di scosse elettriche, componenti sotto tensione. Scollegare l'alimentazione di rete prima di effettuare qualsiasi intervento.

3 Descrizione del prodotto

3.1 Descrizione generale

Le caldaie a condensazione a basamento alimentate a gas GSC150 presentano le seguenti caratteristiche:

- Basse emissioni inquinanti
- Riscaldamento ad alto rendimento
- Pannello di controllo elettronico
- Scarico dei fumi attraverso un collegamento con bocchetta di ventilazione dei fumi o tramite canna fumaria con opzione biflusso

Le caldaie sono perfettamente idonee per un'installazione in cascata.

3.2 Componenti principali della caldaia

Fig.2

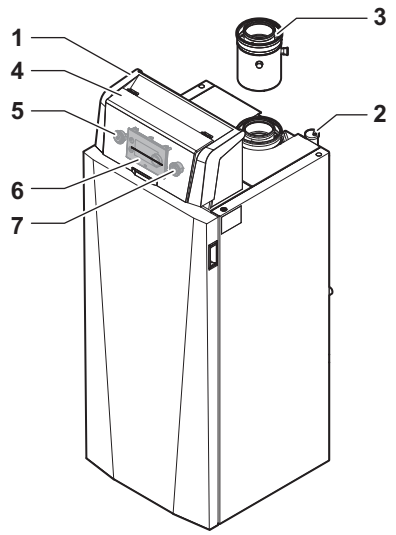

MW-2001003-01

1 Pannello di controllo
2 Degasatore automatico
3 Uscita fumi/ingresso aria
4 Coperchio protettivo
5 Interruttore on/off
6 Pannello di controllo OEtroCom-3
7 Connettore di **servizio**, consente al tecnico di lavorare sull'apparecchiatura

3.3 Descrizione del pannello di controllo

3.3.1 Componenti del pannello di controllo

Fig.3 Componenti del pannello di controllo

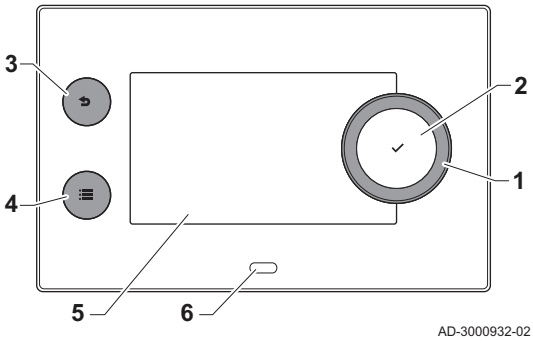

AD-3000932-02

1 Manopola per selezionare un riquadro, un menu o un'impostazione
2 Pulsante di conferma ✔ per confermare la selezione
3 Pulsante indietro ⮌:
   - **Tasto premuto brevemente**: Tornare al livello precedente o al menu precedente
   - **Tasto premuto a lungo**: Ritornare alla schermata iniziale
4 Pulsante menu ☰ per accedere al menu principale
5 Display
6 LED di stato

3.3.2 Descrizione della visualizzazione iniziale

Questa visualizzazione appare automaticamente dopo aver avviato l'apparecchio. Il pannello di controllo entra automaticamente in modalità standby (schermo nero) se non si interviene sui pulsanti per 5 minuti. Per riattivare lo schermo, premere uno dei pulsanti del pannello di controllo.

È possibile tornare alla visualizzazione iniziale da qualsiasi menu mantenendo premuto per alcuni secondi il pulsante indietro ⮌.

I riquadri sul menu principale garantiscono un rapido accesso ai menu corrispondenti. Utilizzare la manopola per portarsi sulla voce desiderata e premere il pulsante ✔ per confermare la selezione.

Fig.4 Icone sulla schermata iniziale

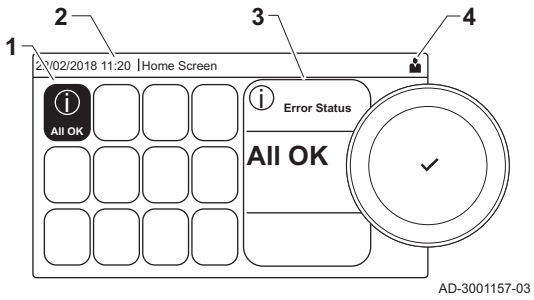

1 Riquadri: viene evidenziato il riquadro selezionato.
2 Data e ora | Nome della visualizzazione (posizione corrente all'interno del menu).
3 Informazioni sul riquadro selezionato.
4 Icone che indicano il livello di navigazione, della modalità di funzionamento, degli errori e di altre informazioni.

3.3.3 Descrizione del menu principale

Da un qualsiasi menu è possibile tornare direttamente al menu principale premendo il pulsante menu ☰. Il numero dei menu ai quali si può accedere dipende dal livello di accesso (utente o installatore).

Fig.5 Voci del menu principale

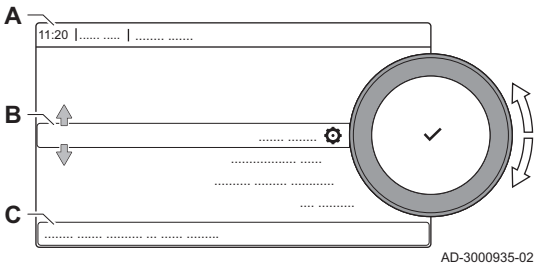

A Data e ora | Nome della visualizzazione (posizione corrente all'interno del menu)
B Menu disponibili
C Breve spiegazione del menu selezionato

Tab.1 Menu disponibili per l'utente

Descrizione	Icona
Abilita accesso installatore	
Impostazioni di sistema	
Informazioni sulla Versione	

■ Descrizione delle icone visualizzate sul display

Tab.2 Icone

Icona	Descrizione
	Menu utente: è possibile configurare i parametri al livello utente.
	Menu installazione: è possibile modificare i parametri al livello installatore.
	Menu Informazioni: visualizzazione di più valori aggiornati.
	Impostazioni impianto: i parametri dell'impianto possono essere configurati.
	Indicatore di errore.
	Indicatore della caldaia a gas.
	Il bollitore ACS è collegato.
	La sonda della temperatura esterna è collegata.
	Numero della caldaia nel sistema a cascata.
	Il bollitore solare è acceso ed è visualizzato il suo livello di temperatura.
	Livello di potenza del bruciatore (da 1 a 5 segmenti, ogni segmento rappresenta il 20% della potenza).
	la pompa è in funzione.
	Indicatore della valvola a tre vie.
	Visualizzazione della pressione dell'acqua dell'impianto.
	La modalità spazzacamino è abilitata (funzionamento forzato alla potenza massima o alla potenza minima per la misurazione di O_2/CO_2).
	La modalità di risparmio energetico è abilitata.
	L'integrazione ACS è abilitata.
	Il programma orario è abilitato: La temperatura ambiente è controllata da un programma orario.
	La modalità manuale è abilitata: La temperatura ambiente è regolata su un'impostazione fissa.
	La sovrascrittura temporanea del programma orario è abilitata: La temperatura ambiente è temporaneamente modificata.

Icona	Descrizione
	Il programma vacanza (inclusa la protezione antigelo) è attivo: La temperatura ambiente durante il periodo delle vacanze è ridotta, per risparmiare energia.
	La protezione antigelo è abilitata: Proteggere la caldaia e l'impianto dal gelo durante il periodo invernale.
	Avviso di manutenzione: necessaria manutenzione. I dettagli di contatto dell'installatore sono visualizzati o possono essere inseriti.
	Gestore cascata

Tab.3 Icone - On/Off

Icona	Descrizione	Icona	Descrizione
	Il funzionamento in Riscaldamento è abilitato.		Il funzionamento in Riscaldamento è disabilitato.
	Il funzionamento ACS è abilitato.		Il funzionamento ACS è disabilitato.
	Il bruciatore è acceso.		Il bruciatore è spento.
	Bluetooth abilitato e connesso (l'icona non è trasparente).		Bluetooth abilitato e disconnesso (l'icona è trasparente).
	Riscaldamento abilitato.		
	Raffreddamento abilitato.		
	Riscaldamento/raffreddamento abilitati.		Riscaldamento/raffreddamento disabilitati.

Tab.4 Icone - Zone

Icona	Descrizione
	Icona tutte le zone (gruppi).
	Icona soggiorno.
	Icona cucina.
	Icona camera da letto.
	Icona studio.
	Icona cantina.

4 Funzionamento

4.1 Generalità

La messa in servizio della caldaia deve essere effettuata in occasione del primo utilizzo, dopo un arresto prolungato (più di 28 giorni) o dopo qualsiasi evento che potrebbe richiedere la reinstallazione completa della caldaia. La messa in servizio della caldaia consente all'utente di rivedere le varie impostazioni e i controlli da effettuare per avviare la caldaia in tutta sicurezza.

4.2 Avvio e arresto della caldaia

4.2.1 Messa in servizio

Attenzione

- La prima messa in servizio deve essere effettuata soltanto da un professionista qualificato.
- In caso di adattamento ad un altro tipo di gas, come il propano, la caldaia deve essere regolata prima dell'attivazione.

1. Aprire la valvola del gas principale.
2. Accendere la caldaia premendo l'interruttore On/Off.
   ⇨ La caldaia si avvia prima che il display del pannello di controllo sia attivo.
3. Compare una finestra che consente di avviare un ciclo di scarico. Accertarsi che la valvola di scarico e i rubinetti siano aperti.
4. Accertarsi che la valvola di scarico e i rubinetti siano aperti.
5. Avviare il ciclo di spurgo premendo e tenendo premuto il tasto di conferma ✔.
6. Regolare i componenti (termostati, regolatore) in modo che venga generata una richiesta di calore.

7. Controllare la pressione idraulica nell'impianto indicata sul display del quadro di comando.
   La pressione idraulica consigliata è compresa fra 0,15 bar e 0,2 MPa (1,5 e 2,0 bar).

Importante
Nel caso si verifichi un errore durante l'avviamento, sarà visualizzato un messaggio con il relativo codice. Il significato dei codici di errore è descritto nella relativa tabella.

4.2.2 Disattivazione della caldaia

Per eseguire alcune operazione sull'apparecchiatura o sull'ambiente, la caldaia deve essere disattivata.

In altre situazioni, come durante un periodo di assenza prolungato, si consiglia l'utilizzo della modalità **Programma Vacanza** per beneficiare della funzione antibloccaggio della pompa del circuito di riscaldamento e per proteggere l'impianto dal gelo.

Per disattivare la caldaia:

1. Premere l'interruttore on/off.

4.3 Visualizzazione della pressione dell'acqua sul pannello di controllo

1. Evidenziare l'icona **Consulta il nome e il numero di telefono dell'installatore** .
   ⇨ Sullo schermo principale del pannello di controllo viene visualizzata la pressione.

4.4 Protezione antigelo

Attenzione
- Svuotare la caldaia e l'impianto di riscaldamento se l'abitazione o l'edificio non sarà utilizzato per un lungo periodo e in caso di rischio di congelamento.
- La protezione antigelo non funziona quando la caldaia non è in funzione.
- La protezione integrata viene attivata solo per la caldaia e non per l'impianto e i radiatori.
- Aprire le valvole di tutti i radiatori collegati all'impianto.

Impostare la temperatura del riscaldamento su un valore basso, ad esempio 10 °C.

Se la temperatura dell'acqua del riscaldamento nella caldaia si abbassa troppo, entra in funzione il sistema di protezione caldaia integrato. Questo sistema funziona come segue:

- In caso di temperatura dell'acqua inferiore a 7 °C, la pompa entra in funzione.
- In caso di temperatura dell'acqua inferiore a 4 °C, la caldaia entra in funzione.
- Se la temperatura dell'acqua supera i 10 °C, il bruciatore si arresta e la pompa continua a girare per un breve periodo.

Per prevenire il congelamento dei radiatori e dell'impianto nei luoghi soggetti a gelate (ad esempio un garage), è possibile collegare alla caldaia un termostato antigelo o, se possibile, una sonda esterna.

5 Impostazioni

5.1 Accesso ai menu del livello utente

I riquadri sul menu principale garantiscono all'utente un rapido accesso ai menu corrispondenti.

Fig.6 Selezione menu

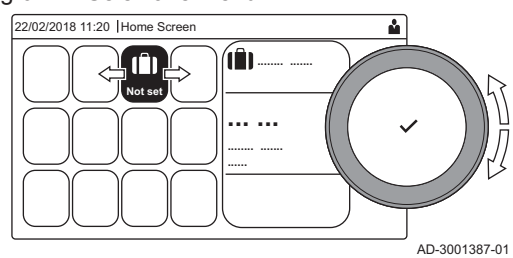

1. Selezionare il menu richiesto utilizzando la manopola.

Fig.7 Conferma della selezione del menu

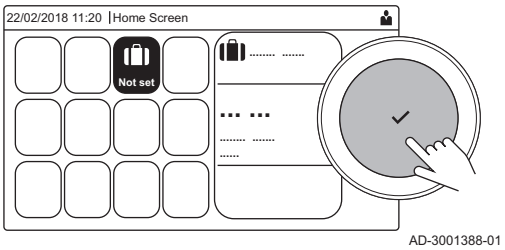

2. Per confermare la selezione, premere il pulsante ✔.
   ⇨ Sul display compaiono le impostazioni disponibili per il menu selezionato.
3. Selezionare l'impostazione desiderata utilizzando la manopola.
4. Per confermare la selezione, premere il pulsante ✔.
   ⇨ Sul display compariranno tutte le opzioni di modifica (se un'impostazione non può essere modificata, sul display comparirà **Impossibile modificare un datapoint di sola lettura**).
5. Utilizzare la manopola per modificare l'impostazione.
6. Per confermare la selezione, premere il pulsante ✔.
7. Utilizzare la manopola per selezionare l'impostazione successiva, oppure premere il pulsante ⮌ per tornare alla schermata iniziale.

5.2 Visualizzazione iniziale

I riquadri sul menu principale garantiscono un rapido accesso ai menu corrispondenti. Utilizzare la manopola per accedere al menu desiderato e premere il pulsante ✔ per confermare la scelta. Sul display compariranno tutte le opzioni di modifica (se un'impostazione non può essere modificata, sul display comparirà **Impossibile modificare un datapoint di sola lettura**).

Tab.5 Riquadri selezionabili dall'utente

Riquadro	Menu	Funzione
ⓘ	Menu Informazioni.	è possibile leggere una serie di valori correnti.
⊗	Indicatore di errore.	Consultare i dettagli riguardanti l'errore corrente. In presenza di alcuni errori comparirà l'icona unitamente ai dettagli di contatto dell'installatore (se questi ultimi sono stati immessi).
	Modalità Vacanza.	Impostare la data di inizio e quella di fine del periodo di vacanza per abbassare le temperature ambiente e dell'acqua calda sanitaria di tutte le zone.
	Modalità di funzionamento.	Scegliere se l'apparecchio è impostato per il riscaldamento, per il raffreddamento, per entrambi, oppure se è spento.
	Indicatore caldaia a gas.	Consultare i dettagli sulla combustione della caldaia e accendere o spegnere la funzione di riscaldamento di quest'ultima.
bar	Indicatore della pressione dell'acqua.	Indica la pressione dell'acqua. In presenza di una pressione idraulica troppo bassa, procedere al riempimento dell'impianto.
	Impostazione del circuito di riscaldamento.	Configurare le impostazioni di ogni circuito di riscaldamento.
	Impostazione ACS.	Configurare le temperature dell'acqua calda sanitaria.
	Impostazione sonda esterna.	Configurare la regolazione della temperatura mediante la sonda esterna.

5.3 Attivazione dei programmi per le vacanze per tutte le zone

Se si va in vacanza, la temperatura ambiente e quella dell'acqua calda sanitaria possono essere ridotte per risparmiare energia. Mediante la seguente procedura è possibile attivare la modalità vacanze per tutte le zone e per la temperatura dell'acqua calda sanitaria.

Utilizzare la manopola per effettuare la navigazione.
Per confermare la selezione, premere il tasto ✔ .

1. Selezionare il riquadro [ ].
2. Selezionare **Data di inizio vacanza**.
3. Configurare la data di inizio.
4. Selezionare **Data di fine vacanza**.
   ⇨ Viene visualizzato il giorno successivo alla data di inizio della vacanza.
5. Configurare la data di fine.
6. Selezionare **Temperatura ambiente desiderata per la zona nel periodo di vacanza**.
7. Configurare la temperatura.

È possibile resettare o annullare il programma vacanza selezionando **Reset** nel menu modalità vacanza.

5.4 Configurazione del circuito di riscaldamento

Per ogni circuito di riscaldamento è disponibile un menu utente di impostazione rapida. Selezionare il circuito di riscaldamento che si desidera configurare selezionando l'icona [], [], [], [], [], [] o []

Tab.6 Menu per la configurazione dell'acqua calda sanitaria

Menu	Funzione
Imposta temperature di riscaldamento	Impostare le temperature per il programma orario.
Modalità di funzionamento	Impostare la modalità operativa.
Programmi orari riscaldamento	Impostare e configurare i programmi orari utilizzati quando ci si trova nella modalità operativa **Programmazione**.
Configurazione della zona	Configurare le impostazioni del circuito della zona.

Tab.7 Menu esteso per la configurazione di un circuito di riscaldamento **Zone configuration**

Menu	Funzione
Breve cambio di temperatura	Se necessario, modificare temporaneamente la temperatura ambiente.
Mode Fct Circ	Selezionare la modalità di funzionamento del riscaldamento: Programmazione, Manuale.
ConsAmb Circ Manuel	Regolare manualmente la temperatura ambiente su di un'impostazione fissa.
Modalità Vacanza	Impostare la data di inizio e quella di fine del periodo di vacanza, e la temperatura ridotta per questa zona.
Zona, val imp4	Definire o modificare il nome del circuito di riscaldamento.
Icona visual. zona	Selezionare l'icona del circuito di riscaldamento.

La temperatura massima dell'acqua di riscaldamento può essere impostata tra 7 e 90°C.

La temperatura dell'acqua dell'impianto di riscaldamento a bassa temperatura non deve superare i 60°C.

5.5 Modifica della temperatura di riscaldamento di una zona

5.5.1 Definizione di zona

Fig.8 Due zone

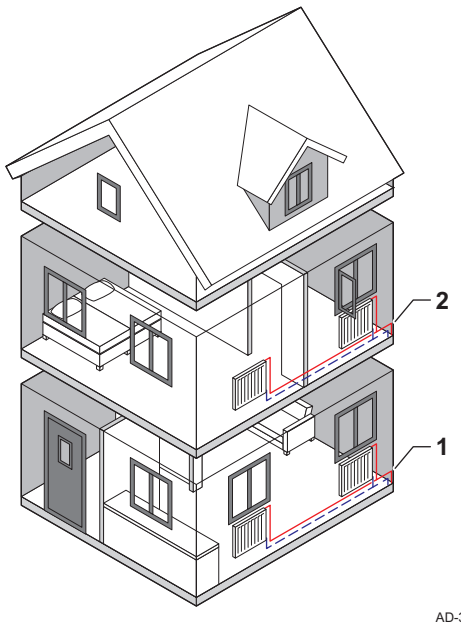

"Zona" è il termine che viene attribuito ai diversi circuiti idraulici: CIRCA, CIRCB e così via. La Zona designa varie aree di un edificio servite dallo stesso circuito.

Il supporto di più zone è possibile solo mediante una scheda di espansione.

Tab.8 Esempio di due zone

	Zona	Nome di fabbrica
1	Zona 1	CIRCA
2	Zona 2	CIRCB

5.5.2 Modifica del nome e del simbolo di una zona

Le zone sono distinte da un simbolo e da un nome impostati in fabbrica. A seconda dell'apparecchio, è possibile modificare il simbolo e il nome delle zone; tuttavia, non è possibile modificare il simbolo e il nome per tutti gli apparecchi e i tipi di zona.

▶▶ Selezionare la zona > **Impostazione zona** > **Zona, val imp4** o **Icona visual. zona**

Utilizzare la manopola per effettuare la navigazione.
Per confermare la selezione, premere il tasto ✔ .

1. Selezionare l'icona della zona che si desidera modificare.
2. Selezionare **Impostazione zona**
3. Selezionare **Zona, val imp4**
   ⇨ Viene visualizzata una tastiera con lettere, numeri e simboli (caratteri).
4. Modificare il nome della zona (massimo 20 caratteri):
   4.1. Utilizzare la riga in alto per scegliere tra l'utilizzo delle lettere maiuscole, i numeri, i simboli o i caratteri speciali.
   4.2. Selezionare un carattere o un'azione.
   4.3. Selezionare ← per eliminare un carattere.
   4.4. Selezionare ␣ per aggiungere uno spazio.

Fig.9 Selezione della lettera

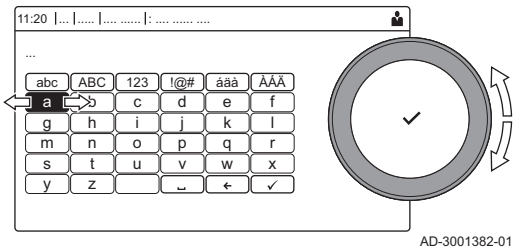

Fig.10 Terminare la modifica del nome della zona

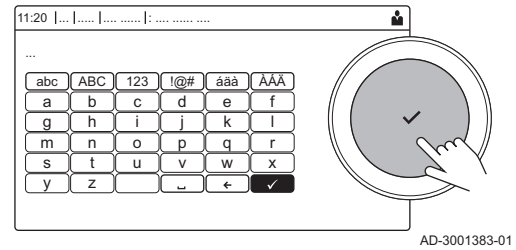

   4.5. Selezionare ✔ per terminare la modifica del nome della zona.
5. Selezionare **Icona visual. zona**.
   ⇨ Sul display compaiono tutte le icone disponibili.
6. Selezionare l'icona desiderata per la zona.

5.5.3 Modifica della modalità di funzionamento di una zona

Per regolare la temperatura ambiente delle diverse zone della casa è possibile scegliere tra 5 modalità di funzionamento:

▶▶ Selezionare la zona > **Modalità di funzionamento**

Utilizzare la manopola per effettuare la navigazione.
Per confermare la selezione, premere il tasto ✔ .

1. Selezionare il riquadro della zona che si desidera modificare.
2. Selezionare **Modalità di funzionamento**.
3. Selezionare la modalità di funzionamento desiderata:

Tab.9 Modalità di funzionamento

Icona	Modalità	Descrizione
	Programmazione	La temperatura ambiente è controllata da un programma orario
	Manuale	La temperatura ambiente è regolata su un'impostazione fissa
	Breve cambio di temperatura	La temperatura ambiente è temporaneamente modificata
	Vacanza	La temperatura ambiente durante il periodo delle vacanze è ridotta, per risparmiare energia
	Disabilitato	Proteggere la caldaia e l'impianto dal gelo durante il periodo invernale

5.5.4 Programma orario per il controllo della temperatura della zona

■ Creazione di un programma orario

Un programma orario consente di modificare la temperatura ambiente in base all'ora e al giorno. La temperatura ambiente è legata all'attività del programma orario. È possibile definire fino a tre programmi orari per ogni zona. Ad esempio, è possibile creare un programma per una settimana caratterizzata da un normale orario di lavoro, e un programma per una settimana nella quale si è a casa per la maggior parte del tempo.

▶▶ Selezionare la zona > **Programmi orari riscaldamento**

Utilizzare la manopola per effettuare la navigazione.
Per confermare la selezione, premere il tasto ✔ .

1. Selezionare l'icona della zona che si desidera modificare.
2. Selezionare **Programmi orari riscaldamento**.
3. Selezionare il programma orario che si desidera modificare: **Programma 1**, **Programma 2** o **Programma 3**.
   ⇨ Sono visualizzate le attività programmate per Lunedì. L'ultima attività oraria impostata di uno specifico giorno risulterà attiva fino alla prima attività oraria del giorno seguente. In occasione della prima messa in servizio, in tutti i giorni feriali sono impostate due fascie orarie standard; **In casa** con inizio alle ore 6:00 e **Notte** con inizio alle ore 22:00.
4. Selezionare il giorno feriale che si desidera modificare.

Fig.11 Giorno feriale

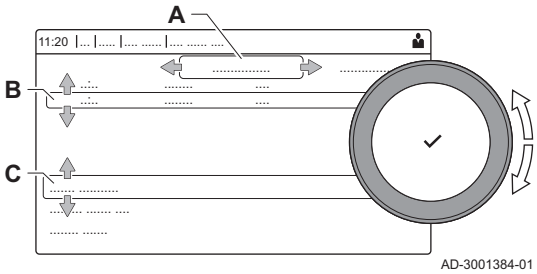

A Giorno feriale
B Panoramica delle attività programmate
C Elenco delle azioni

5. Selezionare una delle seguenti azioni:
   5.1. Selezionare l'attività oraria programmata per modificarne l'ora di avvio, per modificarne la temperatura oppure per eliminarla.
   5.2. **Aggiungi orario e Attività** per aggiungere una nuova attività oraria alle attività programmate.L'eliminazione di orari o attività può avvenire qui.
   5.3. **Copia su altro giorno** per copiare le attività orarie impostate di un giorno feriale su altri giorni.Le attività orarie che comprendono l'ora e la temperatura configurate verranno copiate sui giorni selezionati.
   5.4. **Imposta temperature dell'attività** per modificare la temperatura.

■ Definizione di attività

Attività è il termine utilizzato per la programmazione delle fasce orarie all'interno di un programma orario. Durante il giorno, il programma orario imposta la temperatura ambiente per le diverse attività. A ogni attività è associato un setpoint di temperatura. L'ultima attività del giorno risulterà valida fino alla prima attività oraria del giorno seguente.

Fig.12 Attività di un programma orario

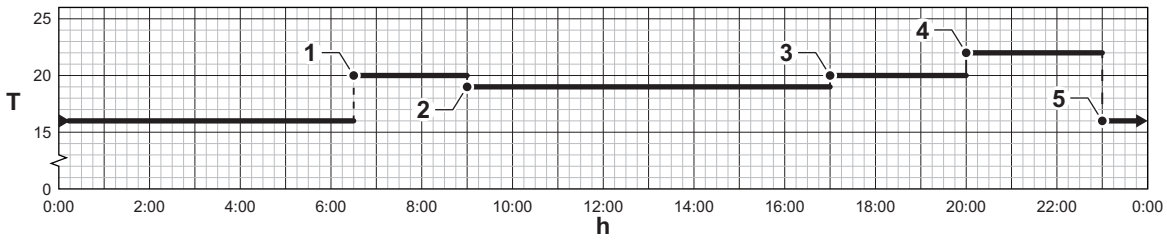

Tab.10 Esempio di attività

Attività	Inizio dell'attività	Nome standard	Setpoint di temperatura
1	6:30	Mattina	20 °C
2	9:00	Fuori casa	19 °C
3	17:00	In casa	20 °C

Attività	Inizio dell'attività	Nome standard	Setpoint di temperatura
4	20:00	Sera	22 °C
5	23:00	Notte	16 °C
6	-	Personalizzato	-

■ Modifica del nome di un'attività

È possibile modificare i nomi delle attività nel programma orario.

▶▶ ☰ > **Impostazioni di sistema** > **Impostazione Nomi Attività di Riscaldamento**

Utilizzare la manopola per effettuare la navigazione.
Per confermare la selezione, premere il tasto ✔ .

1. Premere il pulsante ☰.
2. Selezionare **Impostazioni di sistema** ⚙.
3. Selezionare **Impostazione Nomi Attività di Riscaldamento**.
   ⇨ Un elenco di 6 attività e i rispettivi nomi standard vengono visualizzati.
4. Selezionare un'attività.
   ⇨ È visualizzata una tastiera con lettere, numeri e simboli.
5. Modificare il nome dell'attività (massimo 20 caratteri):
   5.1. Utilizzare la riga in alto per cambiare tra lettere maiuscole, numeri, simboli o caratteri speciali.
   5.2. Selezionare una lettera, un numero o un'azione.
   5.3. Selezionare ← per cancellare una lettera, un numero o un simbolo.
   5.4. Selezionare ␣ per aggiungere uno spazio.
   5.5. Selezionare ✔ per terminare la modifica del nome dell'attività.

Fig.13 Selezione della lettera

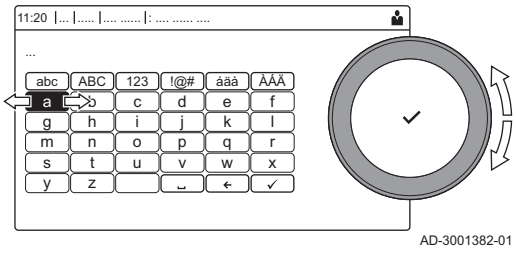

AD-3001382-01

Fig.14 Conferma del simbolo

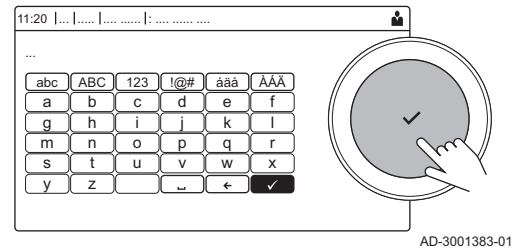

AD-3001383-01

■ Attivazione di un programma orario

Per poter utilizzare un programma orario, è necessario attivare la modalità di funzionamento **Programmazione**. Questa attivazione viene effettuata separatamente per ogni zona.

▶▶ Selezionare la zona > **Modalità di funzionamento** > **Programmazione**

Utilizzare la manopola per effettuare la navigazione.
Per confermare la selezione, premere il tasto ✔ .

1. Selezionare il riquadro della zona che si desidera modificare.
2. Selezionare **Modalità di funzionamento**.
3. Selezionare **Programmazione**.
4. Selezionare il programma orario **Programma 1**, **Programma 2** o **Programma 3**.

5.5.5 Modifica delle temperature dell'attività di riscaldamento

È possibile modificare le temperature di riscaldamento di ogni attività.

▶▶ Selezionare la zona > **Imposta temperature di riscaldamento**

Utilizzare la manopola per effettuare la navigazione.
Per confermare la selezione, premere il tasto ✔ .

1. Selezionare il riquadro della zona che si desidera modificare.
2. Selezionare **Imposta temperature di riscaldamento**.
   ⇨ Viene visualizzato un elenco di 6 attività e le rispettive temperature.
3. Selezionare un'attività oraria.
4. Impostare la temperatura dell'attività del riscaldamento.

5.5.6 Modifica temporanea della temperatura ambiente

È possibile modificare la temperatura ambiente per un breve periodo di tempo indipendentemente dalla modalità di funzionamento impostata. Trascorso questo periodo di tempo, si ritornerà alla modalità di funzionamento impostata.

▶▶ Selezionare la zona > **Modalità di funzionamento** > **Breve cambio di temperatura**

Utilizzare la manopola per effettuare la navigazione.
Per confermare la selezione, premere il tasto ✔ .

È possibile impostare in questo modo la temperatura ambiente soltanto se è installata una sonda di temperatura ambiente/un termostato.

1. Selezionare il riquadro della zona che si desidera modificare.
2. Selezionare **Modalità di funzionamento**
3. Selezionare **Breve cambio di temperatura**.
4. Impostare la durata in ore e minuti.
5. Impostare la temperatura ambiente temporanea.

5.6 Modificare la temperatura ACS

5.6.1 Modifica della modalità di funzionamento dell'acqua calda sanitaria

È possibile modificare la modalità di funzionamento per la produzione di acqua calda. È possibile scegliere tra 5 modalità di funzionamento.

▶▶ > **Modalità di funzionamento**

Utilizzare la manopola per effettuare la navigazione.
Per confermare la selezione, premere il tasto ✔ .

1. Selezionare il riquadro [].
2. Selezionare **Modalità di funzionamento**

Questa opzione non è disponibile se l'accesso installatore è abilitato.

3. Selezionare la modalità di funzionamento desiderata:

Tab.11 Modalità di funzionamento

Icona	Modalità	Descrizione
	Programmazione	La temperatura ACS è controllata da un programma orario
	Manuale	La temperatura ACS è programmata su un valore fisso
	Boost acqua calda	La temperatura ACS è temporaneamente incrementata
	Vacanza	La temperatura ACS è ridotta, per risparmiare energia, durante il periodo delle vacanze
	Disabilitato	Proteggere l'apparecchio e l'impianto dal gelo.

5.6.2 Programma orario per il controllo della temperatura dell'ACS

■ Creazione di un programma orario

Un programma orario consente di variare automaticamente la temperatura ACS in base all'ora e al giorno. La temperatura ACS è legata all'attività del programma orario.

▶▶ > **Modalità di funzionamento**

Utilizzare la manopola per effettuare la navigazione.
Per confermare la selezione, premere il tasto ✔ .

È possibile creare fino a tre programmi orari. Ad esempio, è possibile impostare un programma orario per una settimana lavorativa e un programma per una settimana in cui si trascorre la maggior parte del tempo a casa.

1. Selezionare il riquadro [].
2. Selezionare **Programmi orari**.
3. Selezionare il programma orario che si desidera modificare: **Programma 1**, **Programma 2** o **Programma 3**.
   ⇨ Sono visualizzate le attività programmate per Lunedì. L'ultima attività oraria impostata di uno specifico giorno risulterà attiva fino alla prima attività oraria del giorno seguente. Sono visualizzate le attività orarie impostate. In occasione della prima messa in servizio, in tutti i giorni feriali sono impostate due fasce orarie standard; **Comfort** con inizio alle ore 6:00 e **Eco** con inizio alle ore 22:00.
4. Selezionare il giorno feriale che si desidera modificare.

Fig.15 Giorno feriale

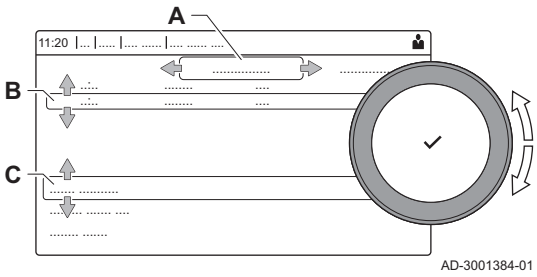

A Giorno feriale
B Panoramica delle attività programmate
C Elenco delle azioni

5. Compiere le seguenti azioni:
   5.1. **Selezionare l'attività oraria programmata** per modificarne l'ora di avvio, per modificarne la temperatura oppure per eliminarla.
   5.2. **Aggiungi orario e Attività** per aggiungere una nuova attività oraria alle attività programmate.
   5.3. **Copia su altro giorno** per copiare le attività orarie impostate di un giorno feriale su altri giorni.
   5.4. **Imposta temperature dell'attività** per modificare la temperatura.

■ Attivazione di un programma orario ACS

Per poter utilizzare un programma orario ACS è necessario attivare la modalità di funzionamento **Programmazione**. Questa attivazione viene effettuata separatamente per ogni zona.

▶▶ > **Modalità di funzionamento** > **Programmazione**

Utilizzare la manopola per effettuare la navigazione.
Per confermare la selezione, premere il tasto ✔ .

1. Selezionare il riquadro [].
2. Selezionare **Modalità di funzionamento**.
3. Selezionare **Programmazione**.
4. Selezionare il programma orario ACS **Programma 1**, **Programma 2** o **Programma 3**.

5.6.3 Modifica del comfort e riduzione della temperatura dell'acqua calda

È possibile modificare la temperatura di comfort e ridotta dell'acqua calda per il programma orario.

▶▶ > **Setpoint Acqua Calda Sanitaria**

Utilizzare la manopola per effettuare la navigazione.
Per confermare la selezione, premere il tasto ✔ .

1. Selezionare il riquadro [].
2. Selezionare **Setpoint Acqua Calda Sanitaria**.
3. Selezionare il setpoint che si desidera modificare:
   - **Setpoint comfort ACS**: Temperatura quando la produzione di acqua calda è attiva.
   - **Setpoint eco ACS**: Temperatura quando la produzione di acqua calda non è attiva.
4. Impostare la temperatura desiderata.

5.6.4 Aumentare temporaneamente la temperatura dell'acqua calda sanitaria.

È possibile aumentare la temperatura dell'acqua calda sanitaria per un breve periodo di tempo indipendentemente dalla modalità di funzionamento impostata. Trascorso questo periodo di tempo, la temperatura dell'acqua diminuirà fino al setpoint **Eco**. Ciò è detto integrazione dell'acqua calda.

▶▶ > **Modalità di funzionamento** > **Boost acqua calda**

Utilizzare la manopola per effettuare la navigazione.
Per confermare la selezione, premere il tasto ✔ .

Importante
La temperatura dell'acqua calda sanitaria può essere impostata in questo modo soltanto se è installato un sensore per l'acqua calda sanitaria.

1. Selezionare il riquadro [].
2. Selezionare **Modalità di funzionamento**.
3. Selezionare **Boost acqua calda**.
4. Impostare la durata in ore e minuti.
   ⇨ La temperatura viene aumentata al **DHW comfort setpointSetpoint comfort ACS** per la durata dell'integrazione.

5.7 Attivazione o disattivazione della modalità estate

Per disattivare la funzione riscaldamento è possibile utilizzare la modalità estate. Quando la modalità estate è attiva il riscaldamento sarà spento, ma l'acqua calda rimarrà disponibile.

▶▶ > **Mod. Estiva Forzata**

Utilizzare la manopola per effettuare la navigazione.
Per confermare la selezione, premere il tasto ✔ .

1. Selezionare il riquadro [].
2. Selezionare **Mod. Estiva Forzata**.
3. Selezionare l'impostazione seguente:
   - **Acceso** per attivare la modalità estate.
   - **Spento** per disattivare la modalità estate.

5.8 Modifica delle impostazioni del pannello di controllo

È possibile modificare le impostazioni del pannello di controllo all'interno delle impostazioni dell'impianto.

▶▶ > **Impostazioni di sistema**

Utilizzare la manopola per effettuare la navigazione.
Per confermare la selezione, premere il tasto ✔ .

1. Premere il pulsante .
2. Selezionare **Impostazioni di sistema** .

3. Effettuare una delle operazioni descritte nella seguente tabella:

Tab.12 Impostazioni del pannello di controllo

Menu Impostazioni sistema	Impostazioni
Imposta Data e Ora	Impostare la data e l'ora correnti
Seleziona Paese e Lingua	Selezionare il paese e la lingua
Ora Legale	Abilitare o disabilitare l'ora legale. Se abilitata, l'ora legale aggiornerà l'orario interno dei sistemi in modo che corrisponda all'ora estiva e all'ora invernale.
Dettagli Installatore	Consultare il nome e il numero di telefono dell'installatore
Impostazione Nomi Attività di Riscaldamento	Definire i nomi delle attività del programma orario
Imposta Luminosità Schermo	Regolare la luminosità dello schermo
Modifica il suono di click	Abilitare o disabilitare il suono di "click" della manopola
Informazioni sulla licenza	Leggere dall'apparecchio dettagliate informazioni riguardanti la licenza

6 Manutenzione

6.1 Generale

La caldaia non richiede manutenzione speciale. Tuttavia, la manutenzione della caldaia deve essere eseguita annualmente in conformità al Manuale di installazione e di manutenzione e al relativo paragrafo del Registro di servizio standard completato al fine di mantenere valida la garanzia.

Importante
Si consiglia di stipulare un contratto di manutenzione.

Attenzione
Le operazioni di manutenzione devono essere eseguite da un tecnico competente e qualificato.
Utilizzare solo parti di ricambio originali Oertli.

I pannelli verniciati devono essere puliti con un panno umido e poi asciugati accuratamente. **Non utilizzare detergenti corrosivi per pulire la caldaia.**

6.2 Controllare la pressione idraulica

1. Verificare la pressione idraulica nell'impianto.

Attenzione
La pressione idraulica deve raggiungere un minimo di 0,08 MPa (0,8 bar).

Importante
Se la pressione idraulica è inferiore a 0,08 MPa (0,8 bar), il simbolo **bar** lampeggia.

2. Se necessario, rabboccare l'acqua nell'impianto di riscaldamento per aumentare la pressione idraulica.

Importante
La pressione idraulica consigliata in modalità freddo è compresa tra 0,15 MPa (1,5 bar) e 0,2 MPa (2 bar).

Vedere anche
Visualizzazione della pressione dell'acqua sul pannello di controllo, pagina 12

6.3 Riempimento dell'impianto di riscaldamento

Fig.16 Riempimento dell'impianto

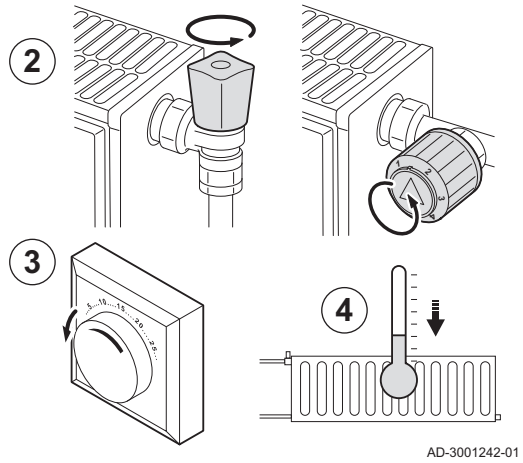

Se l'impianto di riscaldamento è vuoto o la pressione dell'acqua è troppo bassa, occorre procedere al riempimento dell'impianto stesso. Per fare ciò, procedere come segue:

1. Controllare la pressione dell'acqua nell'impianto di riscaldamento visualizzata sul display del pannello di controllo. Se necessario, rabboccare l'impianto di riscaldamento.
2. Aprire le valvole di tutti i radiatori dell'impianto di riscaldamento.
3. Regolare il termostato ambiente alla più bassa temperatura possibile.
4. Monitorare il riempimento dell'impianto fino a quando i radiatori aperti saranno tiepidi o freddi.

Fig.17 Riempimento dell'impianto

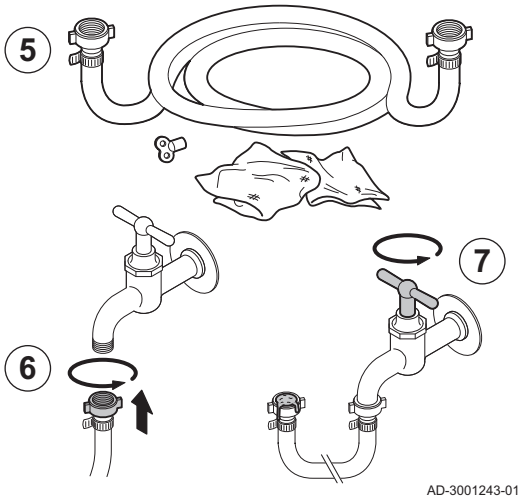

5. Per il rabbocco, utilizzare un tubo di riempimento con due raccordi, un panno e una chiave di degasamento.
6. Collegare il tubo di riempimento a un rubinetto dell'acqua fredda.
7. Eliminare l'aria presente nel tubo di riempimento. Riempire lentamente il tubo con l'acqua. Mantenere l'estremità del tubo verso l'alto, sopra un secchio. Chiudere il rubinetto appena l'acqua fuoriesce dal tubo.

Fig.18 Riempimento dell'impianto

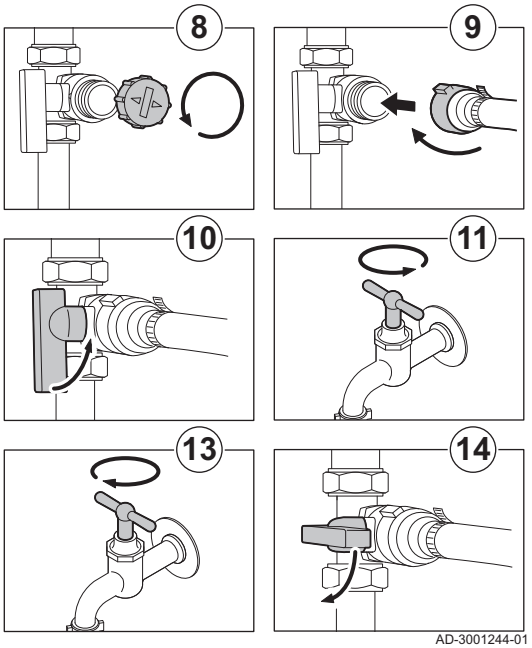

8. Svitare il tappo della valvola di riempimento/scarico.

Importante
La valvola di riempimento/scarico non deve trovarsi vicino alla caldaia.

9. Collegare il tubo di riempimento alla valvola di riempimento/scarico. Stringere bene il tappo della valvola di riempimento/scarico.
10. Aprire la valvola di riempimento/scarico dell'impianto di riscaldamento.
11. Aprire il rubinetto dell'acqua.
12. Controllare la pressione dell'acqua nell'impianto di riscaldamento visualizzata sul display del pannello di controllo.
13. Chiudere il rubinetto dell'acqua quando la pressione raggiunge i 2 bar.
14. Chiudere la valvola di riempimento/scarico dell'impianto di riscaldamento. Lasciare il flessibile sulla valvola di riempimento/scarico fino ad avvenuto sfiato dell'impianto di riscaldamento.

Importante
Il rabbocco dell'acqua ha, come effetto, l'immissione di aria all'interno dell'impianto di riscaldamento:
- Degasare l'impianto di riscaldamento.
- Dopo il degasamento, la pressione dell'acqua potrebbe scendere nuovamente al di sotto del livello richiesto.
- Controllare la pressione dell'acqua nell'impianto di riscaldamento visualizzata sul display del pannello di controllo.
- Se la pressione idraulica è inferiore a 0,8 bar, si consiglia di rabboccare l'impianto.

15. Rimettere in funzione la caldaia dopo aver riempito e degasato l'impianto di riscaldamento.

Importante
Per mantenere la corretta pressione dell'acqua, dovrebbe essere sufficiente procedere al rabbocco e al degasamento dell'impianto di riscaldamento due volte l'anno. Qualora fosse necessario rabboccare l'impianto di riscaldamento con una certa frequenza, contattare l'installatore

6.4 Deareazione impianto di riscaldamento

Fig.19

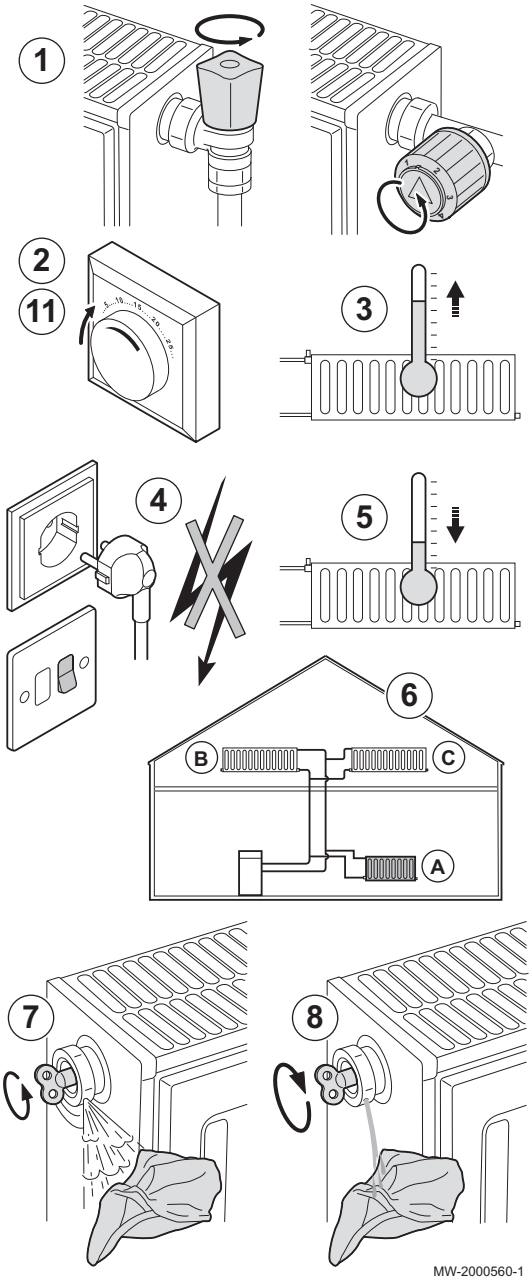

È indispensabile degasare l'eventuale aria presente nella caldaia, nei condotti o nelle valvole per evitare rumori fastidiosi che possono prodursi in fase di riscaldamento o di scarico dell'acqua.

1. Aprire le valvole di tutti i radiatori e/o circuiti di riscaldamento a pavimento collegati all'impianto.
2. Impostare il termostato ambiente ad una temperatura il più alta possibile.
3. Attendere che i radiatori siano caldi.
4. Disattivare la caldaia.
5. Attendere circa 10 minuti, finché i radiatori non sono freddi.
6. Sfiatare i radiatori. Procedere dal più basso al più alto.
7. Aprire la valvola di degasamento con la chiave di spurgo, mantenendo un panno premuto contro lo sfiato.

Avvertenza
L'acqua potrebbe essere ancora calda.

8. Attendere fino alla fuoriuscita di acqua dalla valvola, quindi chiudere la valvola di degasamento.
9. Avviare la caldaia.

Importante
Una volta accesa, la caldaia avvia sempre un programma di degasamento automatico che dura circa 3 minuti.

10. Dopo il degasamento, verificare che la pressione dell'acqua nel sistema sia ancora adeguata. Se necessario, rabboccare l'acqua nell'impianto di riscaldamento
11. Regolare il termostato ambiente o il comando della temperatura.

6.5 Scaricare l'impianto di riscaldamento

Fig.20

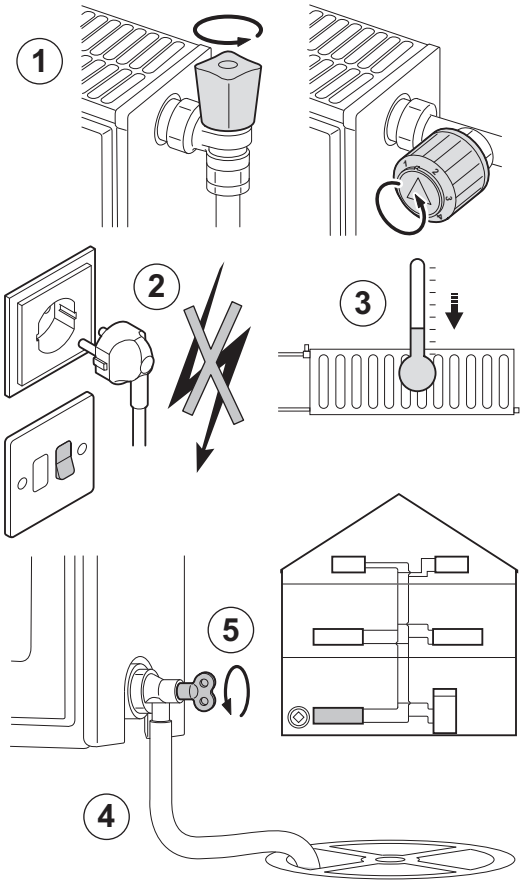

MW-2000561-1

Potrebbe essere necessario scaricare l'impianto di riscaldamento in caso di sostituzione dei radiatori, in caso di perdita di acqua di notevole entità o in presenza di rischio di congelamento.

1. Aprire le valvole di tutti i radiatori collegati all'impianto.
2. Disattivare la caldaia.
3. Attendere circa 10 minuti, finché i radiatori non sono freddi.
4. Collegare un tubo di scarico al punto di scarico inferiore. Posizionare l'estremità del tubo flessibile in uno scarico o in un punto in cui l'acqua scaricata non possa provocare danni.
5. Aprire la valvola di riempimento/scarico dell'impianto di riscaldamento. Scaricare l'impianto.

Avvertenza
L'acqua potrebbe essere ancora calda.

6. Chiudere la valvola di scarico quando dal tubo non esce più acqua.

6.6 Smaltimento e riciclaggio

Attenzione
Solo professionisti qualificati possono smontare e smaltire la caldaia in conformità alle regolamentazioni nazionali e locali vigenti.

Fig.21



MW-1002249-1

7 Risoluzione delle anomalie

7.1 Codici anomalia

GSC150 è dotato di una regolazione elettronica e di un'unità di controllo. Il cuore del sistema di controllo è un microprocessore , che svolge funzioni di controllo e di protezione. In caso di errore è visualizzato il rispettivo codice.

Tab.13 I codici di errore sono visualizzati su tre livelli differenti

Codice	Tipo	Descrizione
A .00.00 (1)	Avvertenza	I controlli continuano a funzionare, ma occorre individuare la causa del segnale di attenzione. Una segnalazione può evolversi in un blocco provvisorio o in un blocco permanente.
H .00.00 (1)	Blocco provvisorio	I controlli interromperanno il normale funzionamento, e verificheranno a intervalli prestabiliti se la causa del blocco persiste.(2) Il normale funzionamento riprenderà una volta risolta la causa del blocco provvisorio. Un blocco provvisorio può diventare permanente.
E .00.00 (1)	Blocco permanente	I controlli smetteranno di funzionare normalmente. È necessario correggere la causa del blocco permanente e resettare i controlli manualmente.

(1) La prima lettera indica il tipo di errore.
(2) Per alcuni errori di blocco provvisorio, questo intervallo di verifica è di dieci minuti. In tali casi, potrebbe sembrare che i controlli non si avviino automaticamente. Attendere dieci minuti prima di procedere al ripristino.

Importante
Il codice anomalia è necessario per individuare la causa dell'errore in modo rapido e corretto, e per ricevere assistenza da Oertli.

7.1.1 Visualizzazione dei codici di errore

Quando nell'impianto si verifica un errore, sul pannello di controllo verrà visualizzato quanto segue:

Fig.22 Visualizzazione del codice anomalia su OEtroCom-3

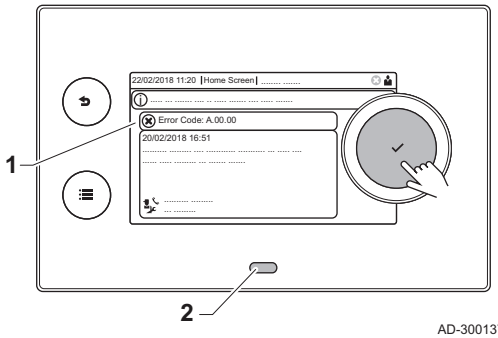

1 Il display visualizza il codice e il messaggio corrispondenti.
2 Il LED di stato del pannello di controllo indicherà:
- Verde fisso = Funzionamento normale
- Verde lampeggiante = Avviso
- Rosso fisso = Blocco
- Rosso lampeggiante = Blocco permanente

Quando si verifica un errore, procedere come segue:

1. Premere e mantenere premuto il pulsante ✔ per resettare l'apparecchio.

Importante
È possibile resettare l'apparecchio per un massimo di 10 volte. Dopodiché, l'apparecchio risulterà bloccato per un'ora. Procedere ad un riavvio (scollegare l'alimentazione) per evitare il ritardo di un'ora.

⇨ L'apparecchio si avvia nuovamente.
2. Se il codice di errore appare nuovamente, risolvere il problema seguendo le istruzioni presenti nelle tabelle dei codici di errore.

Importante
Gli interventi sull'apparecchio e sull'impianto sono consentiti esclusivamente a personale qualificato.

⇨ Il codice di errore rimarrà visibile fino a quando l'anomalia non sarà stata risolta.
3. Se non è possibile risolvere il problema, prendere nota del codice di errore.
4. Contattare il proprio installatore per ottenere supporto.

7.2 Lettura del nome e del numero di telefono dell'installatore

L'installatore può impostare il proprio nome e numero di telefono nel pannello di controllo come riferimento. È possibile individuare tali informazioni seguendo i passaggi elencati qui sotto:

▶▶ ≡ > **Impostazioni di sistema** > **Dettagli Installatore**

Utilizzare la manopola per effettuare la navigazione.
Per confermare la selezione, premere il tasto ✔ .

1. Premere il pulsante ☰.
2. Selezionare **Impostazioni di sistema** ⚙
3. Selezionare **Dettagli Installatore**.
   ⇨ Vengono visualizzati il nome ed il numero di telefono dell'installatore.

8 Caratteristiche Tecniche

8.1 Dati tecnici

Tab.14 In generale

GSC150			GSC150 – 45	GSC150 – 65	GSC150 – 90	GSC150 – 115
Potenza termica nominale (Pn) Funzionamento riscaldamento (80 °C/ 60 °C)	min-max	kW	8,0 - 40,8	12,0 - 61,5	14,1 - 84,2	18.9 - 103.9
Potenza termica nominale (Pn) Funzionamento riscaldamento (50 °C/30 °C)	min–max	kW	9,1 - 42,4	13,5 - 65,0	15,8 - 89,5	21,2 - 109,7
Portata termica nominale (Qn) Funzionamento riscaldamento (HI)	min–max	kW	8,2 - 41,2	12,2 - 62,0	14,6 - 86,0	19.6 - 107.0
Portata termica nominale (Qn) Funzionamento in modalità riscaldamento (Hi) G31 (propano)	min–max	kW	8,8 - 41,2	12,2 - 62,0	22,1 - 86,0	21,2 - 107,0
Portata termica nominale (Qn) Funzionamento riscaldamento (Hs)	min–max	kW	9,1 - 45,8	13,7 - 68,9	16,2 - 95,5	21,7 - 118,9
Riduzione della fornitura di calore NPG2(1) - NCV	Minima	kW	7,6	11,3	13,9	18,2
	Massima	kW	-	57,7	80,0	99,5
Riduzione della fornitura di calore NPG2(1) - GCV	Minima	kW	8,5	12,6	15.1	20,4
	Massima	kW	-	64,0	88,8	110,5
Efficienza in modalità riscaldamento a pieno carico (Hi) (80/60 °C) (92/42/EEC)		%	99,1	99,2	97,9	97,1
Efficienza in modalità riscaldamento a pieno carico (Hi) (50 °C/30 °C)		%	102,9	104,6	104,1	102,5
Efficienza in modalità riscaldamento a carico parziale (92/42/EEC) (temperatura di ritorno 30 °C)		%	110,6	110,4	108,1	108

(1) G20 + H_2 (O - 20%)

Tab.15 Valori gas e fumi

GSC150			GSC150 – 45	GSC150 – 65	GSC150 – 90	GSC150 – 115
Consumo di gas G20 (gas H)(1)	min. - max.	m^3/h	0,9 - 4,4	1,3 - 6,6	1,5 - 9,1	2,0 - 11,7
Consumo gas G31 (propano) (1)	min–max	m^3/h	0,4 - 1,7	0,5 - 2,5	0,9 - 3,5	0,9 - 4,5
Resistenza gas G20 (H gas)(2)	max	mbar	1,0	2,0	2,5	3,0
Emissioni annuali di NOx, G20 (gas H), O2 =0%		mg/kWh (HHV)	33	29	41	41
Quantità fumi	min–max	m^3/h	12 - 60	18 - 90	22 - 125	30 - 160
Temperatura dei gas combusti	min–max	°C	30 - 120	30 - 120	30 - 120	30 - 120
Contropressione massima (Pn)		Pa	150	100	160	220

(1) Consumo di gas basato su un valore di riscaldamento inferiore in condizioni standard: T = 288,15 K, p = 1013,25 mbar. G20 34,02; G25 29,25; G31 88,00 MJ/m3
(2) Resistenza gas tra il collegamento caldaia e la presa di analisi sull'assieme valvola gas

Tab.16 Dati circuito di riscaldamento

GSC150			GSC150 – 45	GSC150 – 65	GSC150 – 90	GSC150 – 115
Contenuto acqua		l	5,2	7,1	10,1	10,1
Pressione di esercizio dell'acqua	min	bar	0,8	0,8	0,8	0,8
Pressione di esercizio dell'acqua (MOP)	max	bar	4,0	4,0	4,0	4,0
Temperatura dell'acqua	max	°C	110	110	110	110
Temperatura di esercizio	max	°C	90	90	90	90
Perdita di pressione nel circuito secondario (ΔT = 20 K)		mWC	1,1	1,7	1,6	2,6
Massima differenza di temperatura consentita(1)	max	°C	40(1)	40(1)	40(1)	35(1)
(1) in presenza di una temperatura di mandata massima pari a 80 °C						

Tab.17 Dati elettrici

GSC150			GSC150 – 45	GSC150 – 65	GSC150 – 90	GSC150 – 115
Tensione di alimentazione (AC)		V	230	230	230	230
Consumo energetico – potenza massima	max	W	68	92	124	180
Consumo energetico - basso carico	max	W	17	25	24	34,4
Consumo energetico - standby	max	W	5	6	5	9
Grado di protezione elettrica		IP	X1B	X1B	X1B	X1B
Fusibili	principali	A	10	10	10	10

Tab.18 Altri dati

GSC150			GSC150 – 45	GSC150 – 65	GSC150 – 90	GSC150 – 115
Peso totale (a vuoto)		kg	87	98	109	109
Dimensioni dell'apparecchio Altezza x Larghezza x Profondità		mm	1340 x 600 x 605	1340 x 600 x 605	1562 x 600 x 605	1562 x 600 x 605
Livello medio di pressione acustica a un metro dalla caldaia		dB(A)	40	40	45	45

Vedere
La quarta di copertina contenente i dettagli sui contatti.

8.1.1 Parametri tecnici ErP

Tab.19 Parametri tecnici per caldaie per il riscaldamento d'ambiente

Nome del prodotto			GSC150 – 45	GSC150 – 65	GSC150 – 90	GSC150 – 115
Caldaia a condensazione			Sì	Sì	Sì	Sì
Caldaia a bassa temperatura(1)			No	No	No	No
Caldaia B1			No	No	No	No
Apparecchio di cogenerazione per il riscaldamento dell'ambiente			No	No	No	No
Apparecchio di riscaldamento misto			No	No	No	No
Potenza termica nominale	*Pnominale*	kW	41	62	84	104
Potenza termica utile a potenza termica nominale e regime ad alta temperatura(2)	P_4	kW	40,8	61,5	84,2	103,9

Nome del prodotto			GSC150 – 45	GSC150 – 65	GSC150 – 90	GSC150 – 115
Potenza termica utile al 30% della potenza termica nominale e regime a bassa temperatura(1)	P_1	kW	13,7	20,5	27,9	34,7
Efficienza energetica stagionale del riscaldamento dell'ambiente	η_s	%	95	94	-	-
Rendimento utile a potenza termica nominale e regime di alta temperatura(2)	η_4	%	89,3	89,4	88,2	87,5
Rendimento utile al 30% della potenza termica nominale e regime di bassa temperatura(1)	η_1	%	99,6	99,5	97,4	97,3
Consumo di elettricità ausiliario						
Potenza massima	*elmax*	kW	0,068	0,092	0,124	0,180
Potenza minima	*elmin*	kW	0,017	0,025	0,024	0,034
Modalità stand-by	P_{SB}	kW	0,004	0,006	0,005	0,009
Altre caratteristiche						
Dispersione termica in standby	P_{stby}	kW	0,105	0,114	0,119	0,119
Consumo energetico del bruciatore in accensione	P_{ign}	kW	-	-	-	-
Consumo energetico annuo	Q_{HE}	GJ	124	190	-	-
Livello di potenza sonora, in ambiente interno	L_{WA}	dB	55	55	61	60
Emissioni di ossidi di azoto	NO_X	mg/kWh	33	29	41	41

(1) Bassa temperatura: temperatura di ritorno (all'entrata della caldaia) per le caldaie a condensazione 30°C, per gli apparecchi a bassa temperatura 37°C e per gli altri apparecchi 50°C.
(2) Regime ad alta temperatura: temperatura di ritorno all'entrata della caldaia 60 °C e temperatura di mandata all'uscita della caldaia 80 °C.

Vedere
Quarta di copertina per i dettagli sui contatti.

9 Appendice

9.1 Scheda del prodotto

Tab.20 Scheda prodotto per caldaie per il riscaldamento d'ambiente

		GSC150 – 45	GSC150 – 65	GSC150 – 90	GSC150 – 115
Classe di efficienza energetica stagionale del riscaldamento d'ambiente		A	A	(1)	(1)
Potenza termica nominale *(Pnominale o Psup)*	kW	41	62	84	104
Efficienza energetica stagionale del riscaldamento dell'ambiente	%	95	94	-	-
Consumo energetico annuo	GJ	124	190	-	-
Livello di potenza sonora L_{WA}, in ambiente interno	dB	55	55	61	60

(1) Per caldaie di riscaldamento sopra i 70 kW non è necessario fornire alcuna informazione ErP.

Vedere
Per le precauzioni specifiche relative ad assemblaggio, installazione e manutenzione: Vedere Sicurezza

9.2 Scheda prodotto - Dispositivi di controllo della temperatura

Tab.21 Scheda prodotto per dispositivi di controllo della temperatura

Oertli - GSC150		OEtroCom-3
Classe		II
Contributo all'efficienza energetica del riscaldamento d’ambiente	%	2

9.3 Scheda insieme - Caldaie

Fig.23 Scheda insieme per caldaie che indica l'efficienza energetica del riscaldamento d’ambiente dell'insieme

Efficienza energetica stagionale del riscaldamento d’ambiente della caldaia

(1) ‘I’ %

Dispositivo di controllo della temperatura

dalla scheda del dispositivo di controllo della temperatura

Classe I = 1%, Classe II = 2%, Classe III = 1,5%, Classe IV = 2%, Classe V = 3%, Classe VI = 4%, Classe VII = 3,5%, Classe VIII = 5%

\+ (2) %

Caldaia supplementare

dalla scheda della caldaia

Efficienza energetica stagionale del riscaldamento d’ambiente (in %)

( ) - ‘I’) x 0,1 = ± (3) %

Contributo solare

dalla scheda del dispositivo solare

Dimensione collettore (in m²)

Volume serbatoio (in m³)

Efficienza collettore (in %)

Classe serbatoio (1)

A* = 0,95, A = 0,91, B = 0,86, C = 0,83, D - G = 0,81

(‘III’ x) + (‘IV’ x) x 0,9 x (/100) x = + (4) %

(1) Se la classe del serbatoio è superiore ad A, utilizzare 0,95

Pompa di calore supplementare

dalla scheda della pompa di calore

Efficienza energetica stagionale del riscaldamento d’ambiente (in %)

( ) - ‘I’) x ‘II’ = + (5) %

Contributo solare E pompa di calore supplementare

selezionare un valore inferiore

0,5 x (4) O 0,5 x (5) = - (6) %

Efficienza energetica stagionale del riscaldamento d’ambiente dell'insieme

(7) %

Classe di efficienza energetica stagionale del riscaldamento d’ambiente dell'insieme

☐ G	☐ F	☐ E	☐ D	☐ C	☐ B	☐ A	☐ A+	☐ A++	☐ A+++
<30%	≥30%	≥34%	≥36%	≥75%	≥82%	≥90%	≥98%	≥125%	≥150%

Caldaia e pompa di calore supplementare installate con emettitori di calore a bassa temperatura a 35°C

dalla scheda della pompa di calore

(7) + (50 x ‘II’) = %

L'efficienza energetica dell'insieme di prodotti indicati in questa scheda potrebbe non corrispondere all'effettiva efficienza energetica dopo l'installazione in un edificio, in quanto l'efficienza è influenzata da ulteriori fattori quali la dispersione termica nel sistema di distribuzione e il dimensionamento dei prodotti rispetto alla grandezza e alle caratteristiche dell'edificio.

AD-3000743-01

I Il valore dell'efficienza energetica stagionale del riscaldamento d'ambiente dell'apparecchio preferenziale per il riscaldamento d'ambiente, espresso in %.

II Il fattore di ponderazione della potenza termica degli apparecchi di riscaldamento preferenziali o supplementari di un insieme quale nella seguente.

III Il valore dell'espressione matematica: 294/(11 · Pnominale), dove "Pnominale" si riferisce all'apparecchio per il riscaldamento d'ambiente preferenziale.

IV Il valore dell'espressione matematica 115/(11 · Pnominale), dove "Pnominale" si riferisce all'apparecchio per il riscaldamento d'ambiente preferenziale.

Tab.22 Ponderazione delle caldaie

Psup / (Pnominale + Psup)[1][2]	II, insieme privo di serbatoio dell'acqua calda	II, insieme munito di serbatoio dell'acqua calda
0	0	0
0,1	0,3	0,37
0,2	0,55	0,70
0,3	0,75	0,85
0,4	0,85	0,94
0,5	0,95	0,98
0,6	0,98	1,00
≥ 0,7	1,00	1,00

(1) I valori intermedi sono calcolati mediante interpolazione lineare tra due valori adiacenti.
(2) Pnominale si riferisce all'apparecchio per il riscaldamento d'ambiente o all'apparecchio di riscaldamento misto preferenziale.

Tab.23 Efficienza dell'insieme

Oertli -GSC150		GSC150 – 45	GSC150 – 65	GSC150 – 90	GSC150 – 115
OEtroCom-3	%	90	92	95	97

9.4 Dichiarazione di conformità CE

L'unità è conforme al tipo standard descritto nella dichiarazione di conformità CE. Il prodotto è stato fabbricato e commercializzato conformemente ai requisiti delle Direttive europee.

La dichiarazione di conformità originale è disponibile presso il produttore.

Istruzioni originali - © Copyright

Le informazioni tecniche e tecnologiche contenute nelle presenti istruzioni, nonché descrizioni e disegni eventualmente forniti, rimangono di nostra proprietà e non possono essere riprodotti senza nostro previo consenso scritto. Soggetto a modifiche.



FR - FRANCE

BDR THERMEA FRANCE
DIRECTION DE LA MARQUE ŒRTLI
6 avenue de Bruxelles
F-68350 DIDENHEIM

ASSISTANCE TECHNIQUE
0 825 825 636 Service 0,15 € / min + prix appel
assistance.technique@oertli.fr

SERVICE CONSOMMATEURS
0 809 400 150 Service gratuit + prix appel
www.oertli.fr



CH - SUISSE - SCHWEIZ - SVIZZERA

MEIER TOBLER AG
Bahnstrasse 24
CH-8603 SCHWERZENBACH
Tél. +41 (0) 44 806 41 41
ServiceLine +41 (0) 800 846 846
info@meiertobler.ch
www.meiertobler.ch

MEIER TOBLER S.A.
Chemin de la Veyre-d'en-Haut B6
CH-1806 ST-LEGIER-LA-CHIESAZ
Tél. +41 (0) 21 943 02 22
ServiceLine +41 (0) 800 846 846
info@meiertobler.ch
www.meiertobler.ch



AT/IT - ÖSTERREICH - SÜD-TIROL
AND OTHER EXPORT COUNTRIES

www.oertli-heizung.com



DE - DEUTSCHLAND

REMEHA GmbH
Rheinerstrasse 151
D-48282 EMSDETTEN
Tél. +49 (0) 2572 / 9161-0
Fax +49 (0) 2572 / 9161-102
info@remeha.de
www.remeha.de



BE - BELGIQUE - BELGIË

REMEHA
Koralenhoeve 10
B-2160 WOMMELGEM
Tél. +32 (0)3 230 71 06
Fax +32 (0)3 354 54 30
info@remeha.be
www.remeha.be

BDR THERMEA France S.A.S. au capital de 229 288 696 € - 57 rue de la gare - 67580 MERTZWILLER - 833 457 211 RCS Strasbourg

