meier tobler

Chaudière au sol à gaz à condensation à faibles émissions polluantes GSC150-115

Chaudière au sol à gaz à condensation pour le chauffage et la production d'eau chaude sanitaire, température de départ jusqu'à 90 °C, puissances calorifiques jusqu'à 109,7 kW (50/30°C) / 103,9 kW (80/60 °C), rendement à charge partielle 108,0 %

Les Oertli GSC 150 sont une série de chaudières au sol à gaz à condensation équipées d'un échangeur de chaleur monobloc en alliage Al-Si hautement efficace et résistant à la corrosion. Cette série convient aussi bien aux nouvelles constructions et aux travaux de transformation qu'aux rénovations de chaufferie.

En standard, les appareils sont des unités autonomes, mais ils peuvent être équipés de séparateurs hydrauliques ou d'échangeurs à plaques spécifiques à la chaudière et disponibles en option. Ces extensions sont spécialement conçues pour les chaudières et disposent également des boîtiers correspondants.

Les chaudières sont équipées en série de la régulation OetroCom-3 en couleur entièrement graphique. Dès la version de base, celle-ci contrôle 2 circuits de régulation non mélangés, mais il est possible de l'étendre à 3 circuits de chauffage commandés par la température extérieure et 1 circuit pour la production d'eau chaude sanitaire. L'OetroCom-3 est capable de gérer une cascade d'un maximum de 8 chaudières et d'interagir avec des régulateurs OetroCom-3 MR.

La série GSC 150 peut être dépendante ou indépendante de l'air ambiant. Différentes configurations de raccord sont possibles pour l'air et les effluents gazeux: nous proposons des solutions de raccordement horizontal ou vertical du tuyau d'aspiration sur la cheminée.

D'un design moderne et clairement reconnaissable, les chaudières à gaz à condensation GSC 150 bénéficient d'une finition de haute qualité. Grâce à leurs dimensions extérieures compactes et une largeur uniforme de 600 mm sur tous les modèles, ces appareils sont faciles à installer et à entretenir.

Les principaux avantages du système

- Régulation complète, entièrement graphique
- Rendement normalisé jusqu'à 109,5 %
- Installation simplifiée
- Entretien aisé
- Largeur de modulation de 17-20 à 100 % de la puissance (selon le modèle)
- 2 sondes de température sur le départ et le retour (pour la régulation ΔT du corps de l'échangeur de chaleur)
- Faibles émissions de NOx et de CO (classe 6)
- Communication ModBus disponible



SVGW SSIGE

Modbus

ŒRTLI

Caractéristiques techniques

Type de chaudière			GSC150 – 115
Puissance nominale PN 50/30 °C	Gaz nat. H	kW	21,2 - 109,7
Puissance nominale PN 80/60 °C	Gaz nat. H	kW	18,9 - 103,9
Charge nominale Q_N	Gaz nat. H	kW	19,6 - 107,0
	Propane	kW	21,2 - 107,0
Rendement charge partielle (EN92/42/EEC)	50/30°C	%	108,0
Rendement charge pleine (EN92/42/EEC)	50/30°C	%	102,5
	80/60°C	%	97,1
Perte de maintien		kW	0,119
Catégorie de gaz			II2H3B/P
Pression de gaz admissible [1]	Gaz nat. H	mbar	17 - 25
	Propane	mbar	37 - 50
Débit de gaz	Gaz nat. H	m^3/h	2,0 - 11,7
	Propane	m^3/h	0,9 - 4,5
Émissions NOx, O_2 = 0% (HHV)	Gaz nat. H	mg/kWh	41
Surpression dispo. à la sortie de la chaudière		Pa	220
Débit des effluents gazeux	min.-max.	kg/h	30 - 160
Température des effluents gazeux	min.-max.	°C	30 - 120
Température de sécurité		°C	110
Température de service		°C	20 - 90
Pression de service	min.-max.	bar	0,8 - 4,0
Contenance en eau		litres	10,1
Débit d'eau minimal		l/h	455
Poids sans eau		kg	109
Niveau sonore à 1 mètre de distance		dB(A)	45
Tension d'alimentation / fusible		V / Hz / A	230 / 50 / 10
Puissance électrique absorbée fonctionn.	min.-max.	W	34 - 180
Puissance électrique absorbée stand-by		W	9
Indice de protection		IP	X1B

[1] si la valeur ne se situe pas dans la plage de pression autorisée, informer le fournisseur de gaz.

GSC150 avec séparateur hydraulique en option



GSC150 avec échangeur à plaques en option

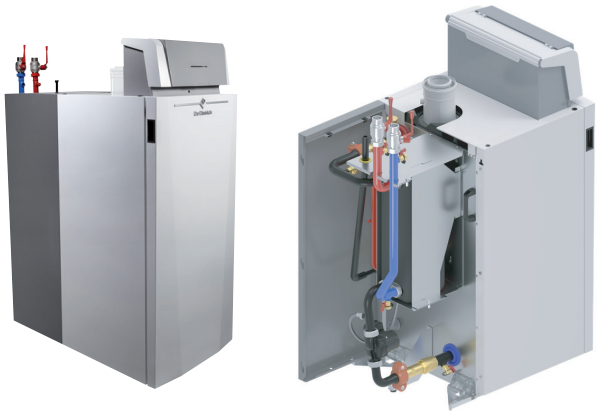

Caractéristiques techniques

Dimensions (solo)

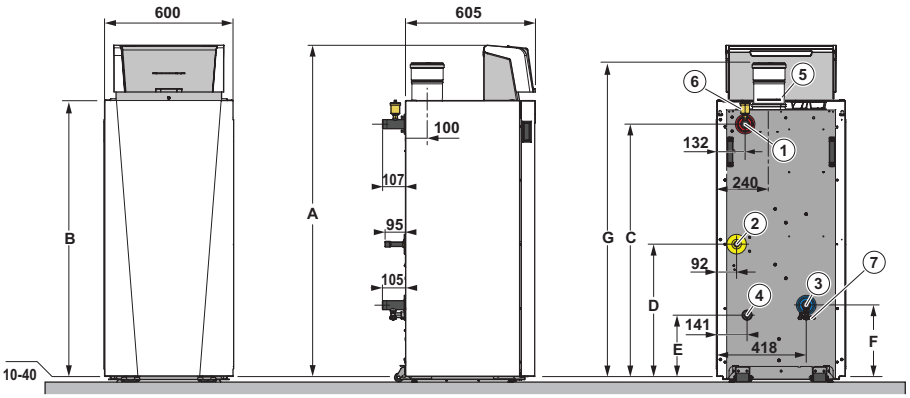

Dimensions avec séparateur hydraulique (SH)

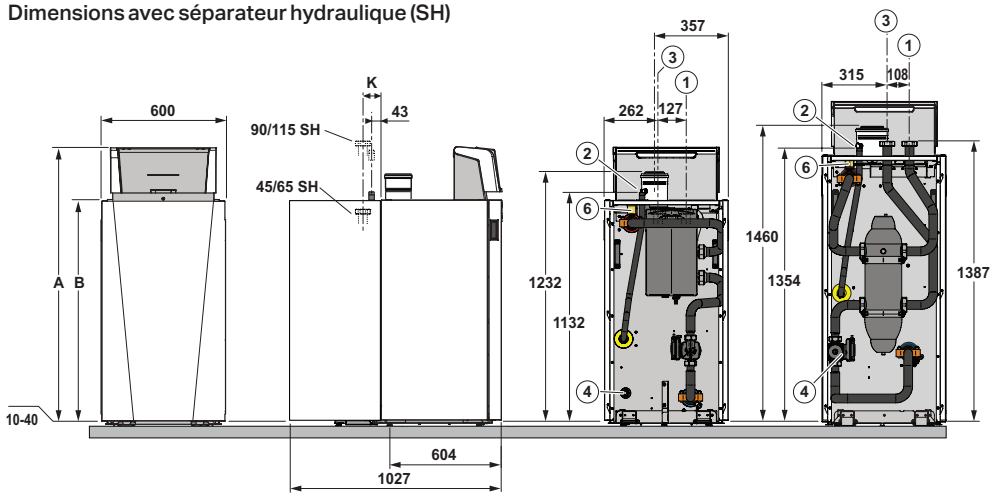

Dimensions avec échangeur à plaques (EP)

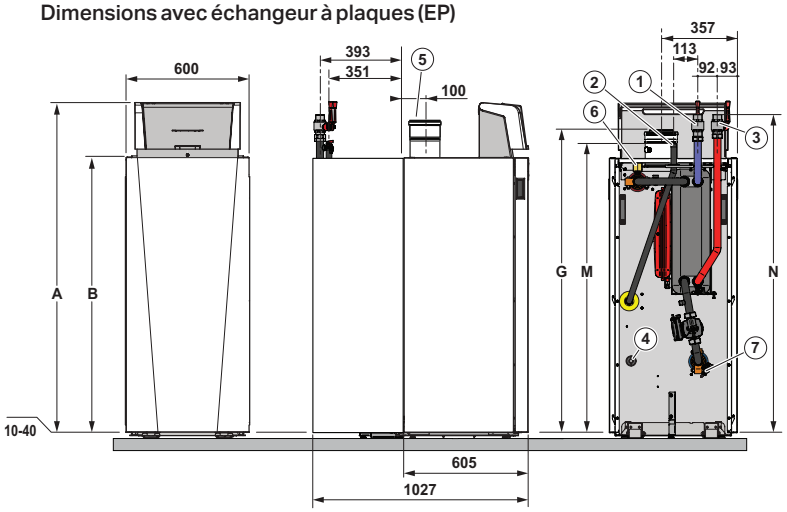

A 1563
B 1305
C 1183
D 622
E 352
F 340
G 1440
K 43
M 1375
N 1511

1 Circuit de chauffage départ
2 Raccord gaz G ¾"
3 Circuit de chauffage retour
- GSC150 (solo) : R 1 ¼"
- GSC150 (SH) : G 2"
- GSC150 (EP) : G 1 ¼"

4 Évacuation des condensats (intérieur Ø 22 mm)
5 Effluents gazeux et amenée d'air
- GSC150 (solo) : R 1 ¼"
- GSC150 (SH) : G 2"
- GSC150 (EP) : G 1 ¼"

6 Purge automatique
7 Robinet de vidange avec bouchon

(manchette de raccordement incluse)
Ø 100/150 mm)

meier tobler

Meier Tobler SA
Chemin de la Veyre-d'En-Haut B6
1806 St-Légier-La Chiésaz
T 021 943 02 22, meiertobler.ch

0800 800 805
eshop.meiertobler.ch