meier tobler

Schadstoffarmer Gas-Stand-Brennwertkessel GSC150-115

Gas-Stand-Brennwertkessel für Heizung und Warmwasser-produktion Vorlauftemperatur bis 90 °C Heizleistungen bis 109,7 kW (50/30°C) / 103,9 kW (80/60 °C) Wirkungsgrad Teillast 108,0 %

Oertli GSC150 sind eine Reihe von Stand-Gas-Brennwertkesseln die mit einem hocheffizienten und korrosionsfesten Monoblock-Wärmetauscher aus Al-/Si-Legierung ausgerüstet sind. Diese Baureihe ist sowohl für Neu- und Umbauten wie auch für Heizraum-Renovierungen geeignet.

Die Baureihe ist standardmässig alleinstehend, kann aber mit den kesselspezifischen, optional erhältlichen hydraulischen Weichen oder Plattenwärmetauschern ausgerüstet werden. Diese Erweiterungen sind speziell für die Kessel konstruiert und verfügen auch über die entsprechenden Gehäuseerweiterungen.

Die Heizkessel sind standardmässig mit der vollgrafischen, farbigen OetroCom-3 Regulierung ausgestattet. Diese kontrolliert schon in der Grundausstattung 2 ungemischte Regelkreise, kann aber auf bis zu 3 aussentemperaturgeführten Heizkreisen sowie 1 Kreis für die BWW-Erwärmung erweitert werden. Die OetroCom-3 ist ab Werk im Stande Kaskaden von bis zu 8 Heizkesseln zu verwalten, und mit abgesetzten Reglern OetroCom-3 MR zu interagieren.

Die GSC150 Baureihe kann raumluftabhängig oder raumluftunabhängig betrieben werden. Verschiedene Anschlusskonfigurationen bzgl. der Luft- und Abgasführung sind möglich: wir bieten Lösungen für den horizontalen oder vertikalen Saugrohranschluss am Schornstein an.

Die Gas-Brennwert-Heizkessel GSC150 verfügen über ein modernes, klar erkennbares Aussehen und sind hochwertig verarbeitet. Mit ihren kompakten Aussenmassen und einer einheitlichen Breite von 600 mm bei allen Modellen sind diese Heizkessel sehr einfach zu installieren und zu warten.

Die wichtigsten Systemvorteile

- Komplette, vollgrafische Regulierung
- Normnutzungsgrad bis zu 109,5 %
- Vereinfachte Installation
- Einfache Wartung
- Modulationsbreite von 17-20 bis 100 % der Leistung (modellabhängig)
- 2 Temperaturfühler in Vor- und Rücklauf (für die ΔT-Regelung des Wärmetauscherkörpers)
- Geringe Schadstoffemissionen an NOx und CO (Klasse 6)
- ModBus-Kommunikation verfügbar



SVGW SSIGE

Modbus

ŒRTLI

Technische Daten

Kesseltyp			GSC150 – 115
Nennwärmeleistung PN 50/30 °C	Erdgas H	kW	21,2 - 109,7
Nennwärmeleistung PN 80/60 °C	Erdgas H	kW	18,9 - 103,9
Feuerungswärmeleistung Q_N	Erdgas H	kW	19,6 - 107,0
	Propan	kW	21,2 - 107,0
Wirkungsgrad Teillast (EN92/42/EEC)	50/30°C	%	108,0
Wirkungsgrad Vollast (EN92/42/EEC)	50/30°C	%	102,5
	80/60°C	%	97,1
Bereitschaftsverlust		kW	0,119
Gaskategorie			II2H3B/P
Zulässiger Gasdruckbereich [1]	Erdgas H	mbar	17 - 25
	Propan	mbar	37 - 50
Gasdurchsatz	Erdgas H	m^3/h	2,0 - 11,7
	Propan	m^3/h	0,9 - 4,5
NOx-Emissionen, O_2 = 0% (HHV)	Erdgas H	mg/kWh	41
Zur Verfügung stehender Förderdruck		Pa	220
Abgasmassenstrom	min.-max.	kg/h	30 - 160
Abgastemperatur	min.-max.	°C	30 - 120
Sicherheitstemperatur		°C	110
Betriebstemperatur		°C	20 - 90
Betriebsdruck	min.-max.	bar	0,8 - 4,0
Wasserinhalt		Liter	10,1
Mindest-Umlaufwassermenge		l/h	455
Gewicht ohne Wasser		kg	109
Geräuschpegel in 1m Entfernung		dB(A)	45
Anschluss-Spannung / Sicherung		V / Hz / A	230 / 50 / 10
Elektrische Leistungsaufnahme Betrieb	min.-max.	W	34 - 180
Elektrische Leistungsaufnahme Standby		W	9
Schutzart		IP	X1B

[1] Ausserhalb des zulässigen Druckbereichs ist der Gasversorger zu benachrichtigen.

GSC150 mit optionaler hydraulischer Weiche



GSC150 mit optionalem Plattenwärmetauscher

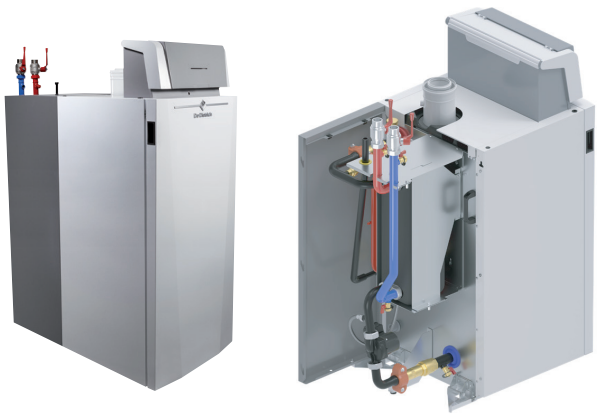

Technische Daten

Abmessungen - solo

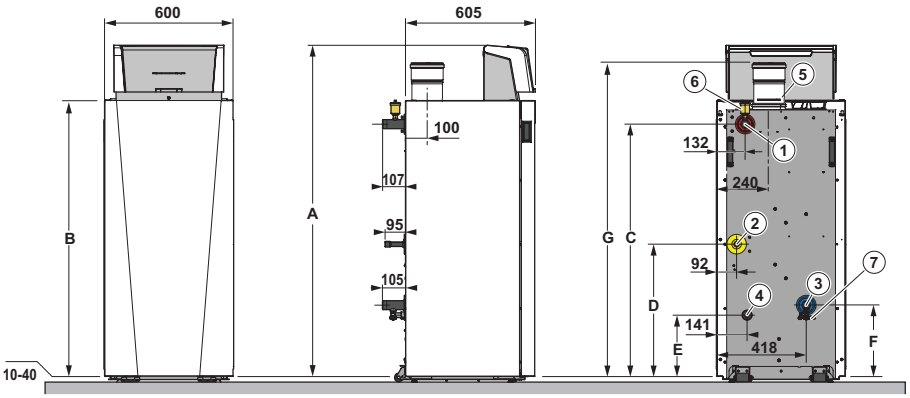

Abmessungen - mit Set hydraulische Weiche (SH)

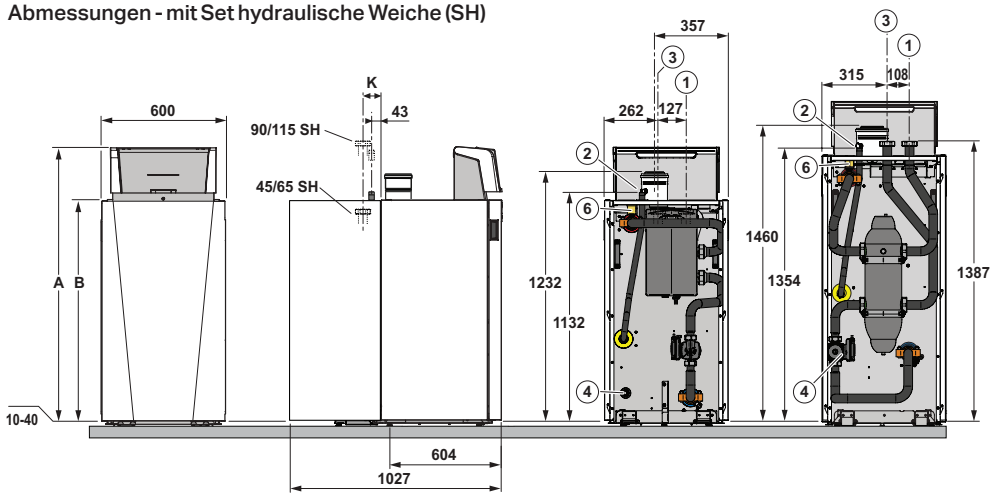

Abmessungen - mit Set Plattenwärmetauscher (EP)

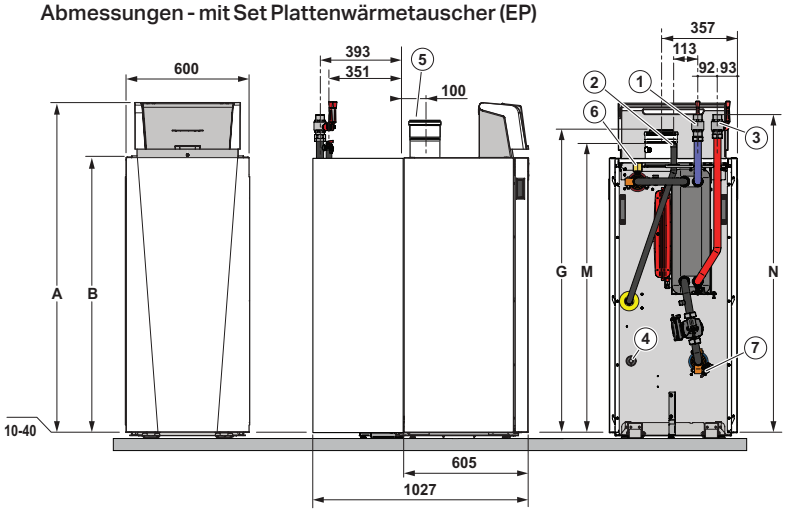

A 1563	**1** Heizkreis Vorlauf
B 1305	**2** Gasanschluss G ¾"
C 1183	**3** Heizkreis Rücklauf
D 622	- GSC150 (solo): R 1 ¼"
E 352	- GSC150 (SH): G 2"
F 340	- GSC150 (EP): G 1 ¼"
G 1440	**4** Kondensatablauf (Innen Ø 22 mm)
K 43	**5** Abgas- und Zuluftanschluss
M 1375	- GSC150 (solo): R 1 ¼"
N 1511	- GSC150 (SH): G 2"
	- GSC150 (EP): G 1 ¼"
	6 Automatische Entlüftung
	7 Entleerhahn mit Kappe

(Anschlussmanschette im Lieferumfang Ø 100/150 mm)

meier tobler

Meier Tobler AG
Bahnstrasse 24, 8603 Schwerzenbach
T 044 806 41 41, meiertobler.ch

0800 800 805
eshop.meiertobler.ch