meier tobler

Caldaia a gas a condensazione a basamento GSC150-90 a basse emissioni

Caldaia a gas a condensazione a basamento per riscaldamento e produzione di acqua calda
Temperatura di mandata fino a 90 °C
Potenza termica fino a 89,5 kW (50/30°C) / 84,2 kW (80/60 °C)
Rendimento a carico parziale 108,1 %

Le Oertli GSC 150 sono una serie di caldaie a gas a condensazione a basamento dotate di uno scambiatore monoblocco ad alta efficienza e resistente alla corrosione in lega di alluminio-silicio. Questa serie è ideale per nuove costruzioni e ristrutturazioni, nonché per risanamenti del locale tecnico.

Nella versione standard, le caldaie sono stand alone, ma possono essere equipaggiate con specifici separatori idraulici o scambiatori a piastre opzionali. Questi moduli aggiuntivi sono realizzati su misura con la corrispondente parte di involucro esterno.

Le caldaie sono dotate di serie del regolatore OetroCom-3 con display grafico a colori. Già nella dotazione di base il regolatore gestisce due circuiti di riscaldamento non miscelati, ma può essere ampliato fino a 3 circuiti a comando climatico (sonda esterna) e 1 circuito di produzione acqua calda. Il regolatore OetroCom-3 è predisposto di fabbrica per gestire fino a 8 caldaie inserite in cascata e interagire con regolatori remoti OetroCom-3 MR.

La serie GSC150 è prevista per un funzionamento a tiraggio forzato o a tiraggio naturale. Sono possibili diverse configurazioni di raccordo per la condotta dell'aria e dei fumi: offriamo soluzioni per l'attacco orizzontale o verticale del tubo di aspirazione al camino.

Le caldaie a gas a condensazione GSC150 vantano un design moderno e distintivo e una lavorazione di alta qualità. Grazie alle dimensioni compatte e a una larghezza unitaria di 600 mm per tutti i modelli, queste caldaie sono estremamente semplici nell'installazione e nella manutenzione.

I principali vantaggi del sistema

- Regolatore con display grafico
- Rendimento normalizzato fino al 109,5 %
- Installazione agevolata
- Manutenzione semplice
- Fascia di modulazione dal 17-20 al 100 % della potenza (secondo il modello)
- 2 sonde termiche nella mandata e nel ritorno (per la regolazione differenziale del corpo scambiatore)
- Basse emissioni di NOx e CO (classe 6)
- Comunicazione ModBus disponibile



SVGW SSIGE

Modbus

ŒRTLI

Dati tecnici

Modello caldaia			GSC150 – 90
Potenza termica nominale 50/30 °C	gas nat. H	kW	15,8 - 89,5
Potenza termica nominale 80/60 °C	gas nat. H	kW	14,1 - 84,2
Potenza di combustione Q_n	gas nat. H	kW	14,6 - 86,0
	propano	kW	22,1 - 86,0
Rendimento a carico parziale (EN 92/42/CEE)	50/30°C	%	108,1
Rendimento a pieno carico (EN 92/42/CEE)	50/30°C	%	104,1
	80/60°C	%	97,9
Perdite in standby		kW	0,119
Categoria gas			II2H3B/P
Campo di pressione gas ammesso [1]	gas nat. H	mbar	17 - 25
	propano	mbar	37 - 50
Portata gas	gas nat. H	m^3/h	1,5 - 9,1
	propano	m^3/h	0,9 - 3,5
Emissioni di NOx, O_2 = 0% (PCS)	gas nat. H	mg/kWh	41
Pressione di spinta disponibile		Pa	160
Flusso massico fumi	min.-max.	kg/h	22 - 125
Temperatura fumi	min.-max.	°C	30 - 120
Temperatura di sicurezza		°C	110
Temperatura di esercizio		°C	20 - 90
Pressione di esercizio	min.-max.	bar	0,8 - 4,0
Contenuto di acqua		litri	10,1
Quantità min. acqua in circolazione		l/h	340
Peso senza acqua		kg	109
Livello di rumore, distanza 1 m		dB(A)	45
Alimentazione / Protezione		V / Hz / A	230 / 50 / 10
Potenza elettrica assorbita in esercizio	min.-max.	W	24 - 124
Potenza elettrica assorbita in standby		W	5
Grado di protezione		IP	X1B

[1] Al di fuori del campo di pressione ammesso va informata l'azienda del gas.

GSC150 con separatore idraulico opzionale



GSC150 con scambiatore a piastre opzionale

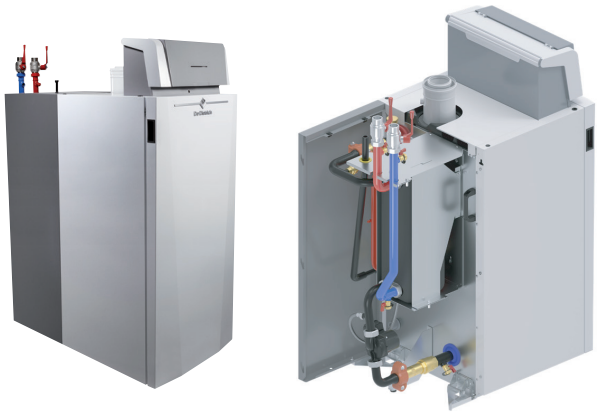

Dati tecnici

Dimensioni (solo caldaia)

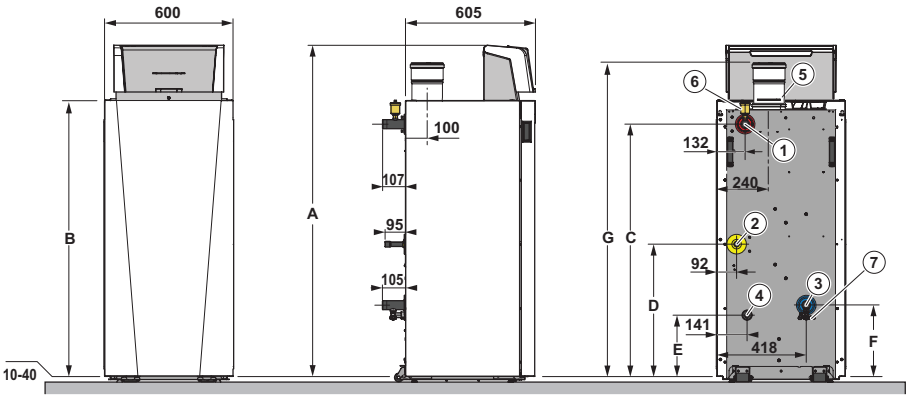

Dimensioni (con separatore idraulico) (SH)

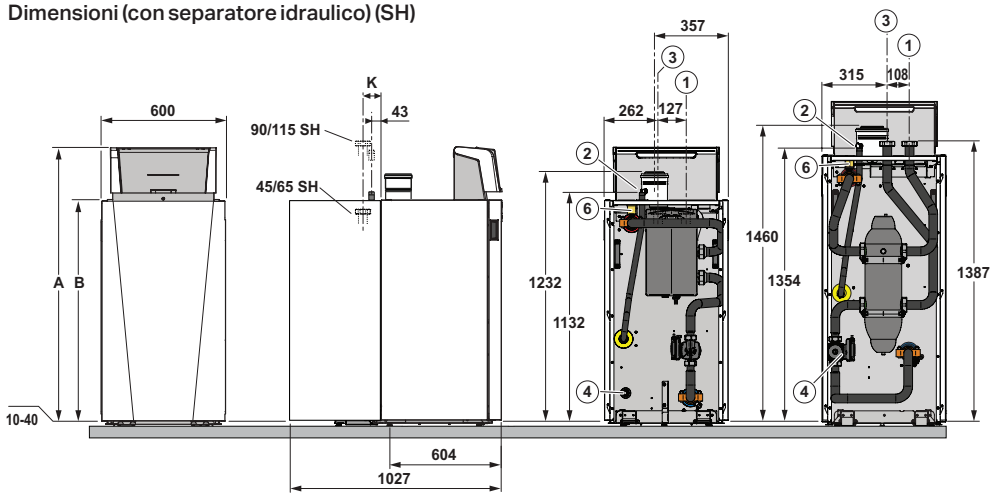

Dimensioni (con scambiatore a piastre) (EP)

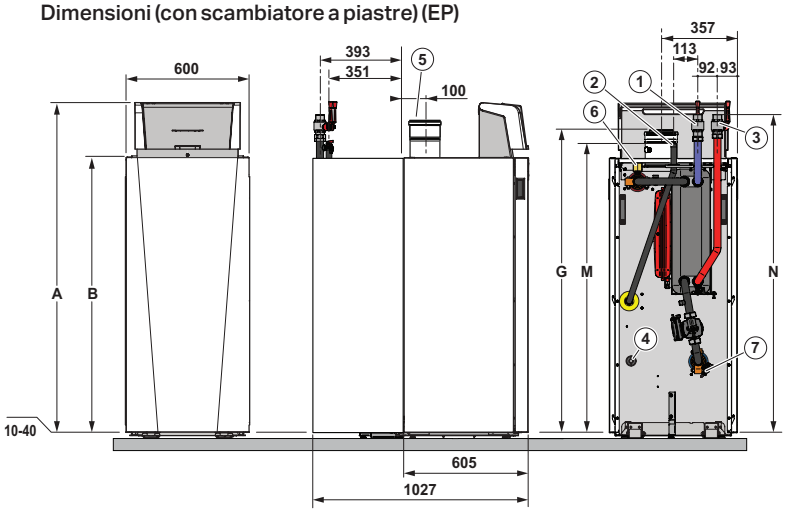

A 1563	**1** Mandata circuito
B 1305	**2** Attacco gas G ¾"
C 1183	**3** Ritorno circuito
D 622	- GSC150 (solo caldaia): R 1 ¼"
E 352	- GSC150 (SH): G 2"
F 340	- GSC150 (EP): G 1 ¼"
G 1440	**4** Scarico condensa (Ø interno 22 mm)
K 43	**5** Attacco fumi e aria fresca
M 1375	- GSC150 (solo): R 1 ¼"
N 1511	- GSC150 (SH): G 2"
	- GSC150 (EP): G 1 ¼"
	6 Disaeratore automatico
	7 Valvola di scarico con tappo

(collare di raccordo in dotazione
Ø 100/150 mm)

meier tobler

Meier Tobler AG
Bahnstrasse 24, 8603 Schwerzenbach
T 044 806 41 41, meiertobler.ch

0800 800 805
eshop.meiertobler.ch