meier tobler

Caldaia a gas a condensazione a basamento GSC150-45 a basse emissioni

Caldaia a gas a condensazione a basamento per riscaldamento e produzione di acqua calda
Temperatura di mandata fino a 90 °C
Potenza termica fino a 42,4 kW (50/30°C) / 40,8 kW (80/60 °C)
Rendimento a carico parziale 110,6 %

Le Oertli GSC 150 sono una serie di caldaie a gas a condensazione a basamento dotate di uno scambiatore monoblocco ad alta efficienza e resistente alla corrosione in lega di alluminio-silicio. Questa serie è ideale per nuove costruzioni e ristrutturazioni, nonché per risanamenti del locale tecnico.

Nella versione standard, le caldaie sono stand alone, ma possono essere equipaggiate con specifici separatori idraulici o scambiatori a piastre opzionali. Questi moduli aggiuntivi sono realizzati su misura con la corrispondente parte di involucro esterno.

Le caldaie sono dotate di serie del regolatore OetroCom-3 con display grafico a colori. Già nella dotazione di base il regolatore gestisce due circuiti di riscaldamento non miscelati, ma può essere ampliato fino a 3 circuiti a comando climatico (sonda esterna) e 1 circuito di produzione acqua calda. Il regolatore OetroCom-3 è predisposto di fabbrica per gestire fino a 8 caldaie inserite in cascata e interagire con regolatori remoti OetroCom-3 MR.

La serie GSC150 è prevista per un funzionamento a tiraggio forzato o a tiraggio naturale. Sono possibili diverse configurazioni di raccordo per la condotta dell'aria e dei fumi: offriamo soluzioni per l'attacco orizzontale o verticale del tubo di aspirazione al camino.

Le caldaie a gas a condensazione GSC150 vantano un design moderno e distintivo e una lavorazione di alta qualità. Grazie alle dimensioni compatte e a una larghezza unitaria di 600 mm per tutti i modelli, queste caldaie sono estremamente semplici nell'installazione e nella manutenzione.

I principali vantaggi del sistema

- Regolatore con display grafico
- Rendimento normalizzato fino al 109,5 %
- Installazione agevolata
- Manutenzione semplice
- Fascia di modulazione dal 17-20 al 100 % della potenza (secondo il modello)
- 2 sonde termiche nella mandata e nel ritorno (per la regolazione differenziale del corpo scambiatore)
- Basse emissioni di NOx e CO (classe 6)
- Comunicazione ModBus disponibile



A

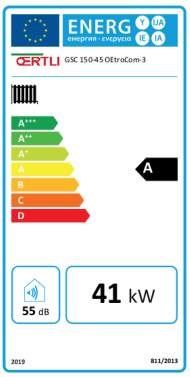

SVGW SSIGE

Modbus

ŒRTLI

Dati tecnici

Modello caldaia			GSC150 – 45
Potenza termica nominale 50/30 °C	gas nat. H	kW	9,1 - 42,4
Potenza termica nominale 80/60 °C	gas nat. H	kW	8,0 - 40,8
Potenza di combustione Q_n	gas nat. H	kW	8,2 - 41,2
	propano	kW	8,8 - 41,2
Rendimento a carico parziale (EN 92/42/CEE)	50/30°C	%	110,6
Rendimento a pieno carico (EN 92/42/CEE)	50/30°C	%	102,9
	80/60°C	%	99,1
Perdite in standby		kW	0,105
Categoria gas			II2H3P
Campo di pressione gas ammesso [1]	gas nat. H	mbar	17 - 25
	propano	mbar	37 - 50
Portata gas	gas nat. H	m^3/h	0,9 - 4,4
	propano	m^3/h	0,4 - 1,7
Emissioni di NOx, O_2 = 0% (PCS)	gas nat. H	mg/kWh	33
Pressione di spinta disponibile		Pa	150
Flusso massico fumi	min.-max.	kg/h	12 - 60
Temperatura fumi	min.-max.	°C	30 - 120
Temperatura di sicurezza		°C	110
Temperatura di esercizio		°C	20 - 90
Pressione di esercizio	min.-max.	bar	0,8 - 4,0
Contenuto di acqua		litri	5,2
Quantità min. acqua in circolazione		l/h	195
Peso senza acqua		kg	87
Livello di rumore, distanza 1 m		dB(A)	40
Alimentazione / Protezione		V / Hz / A	230 / 50 / 10
Potenza elettrica assorbita in esercizio	min.-max.	W	17 - 68
Potenza elettrica assorbita in standby		W	5
Grado di protezione		IP	X1B

[1] Al di fuori del campo di pressione ammesso va informata l'azienda del gas.

GSC150 con separatore idraulico opzionale

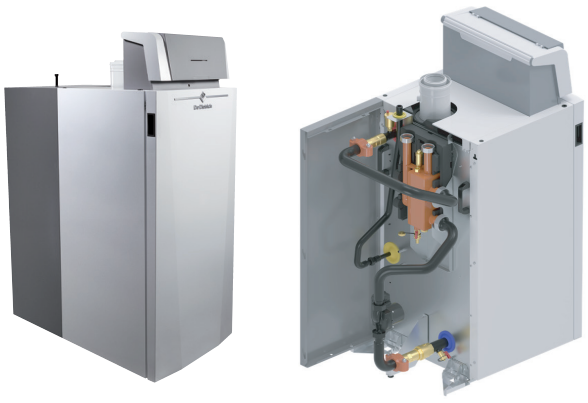

GSC150 con scambiatore a piastre opzionale

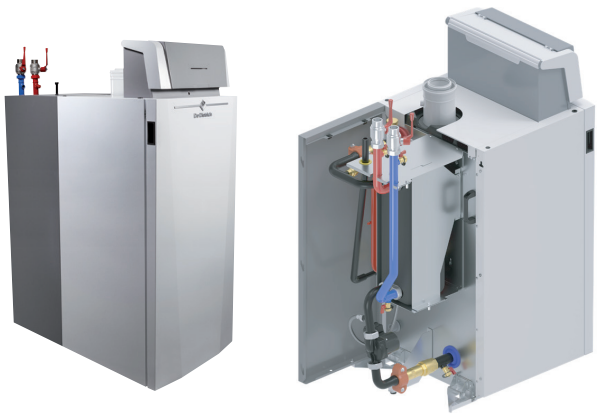

Dati tecnici

Dimensioni (solo caldaia)

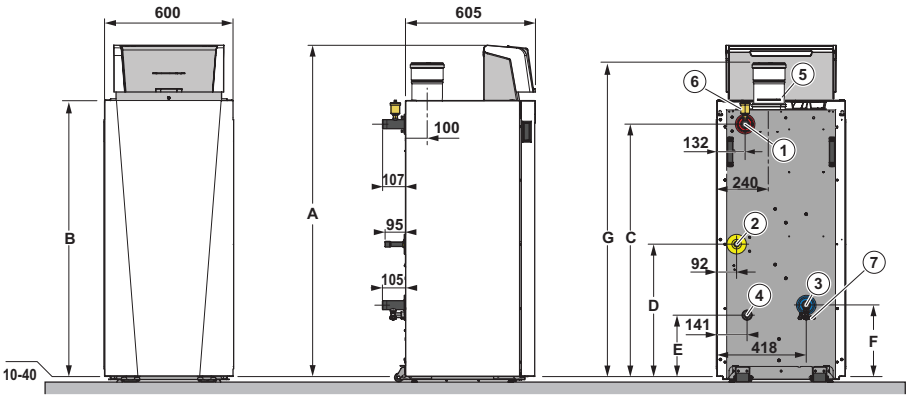

Dimensioni (con separatore idraulico) (SH)

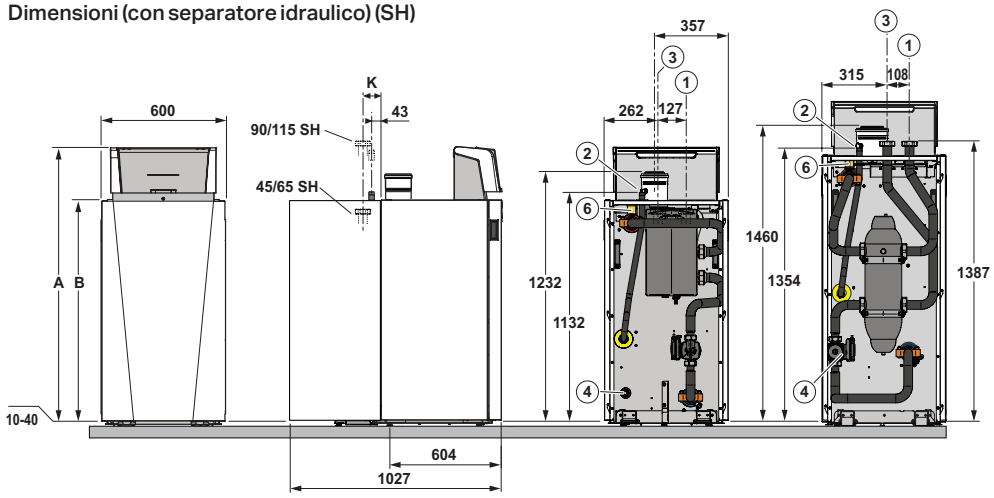

Dimensioni (con scambiatore a piastre) (EP)

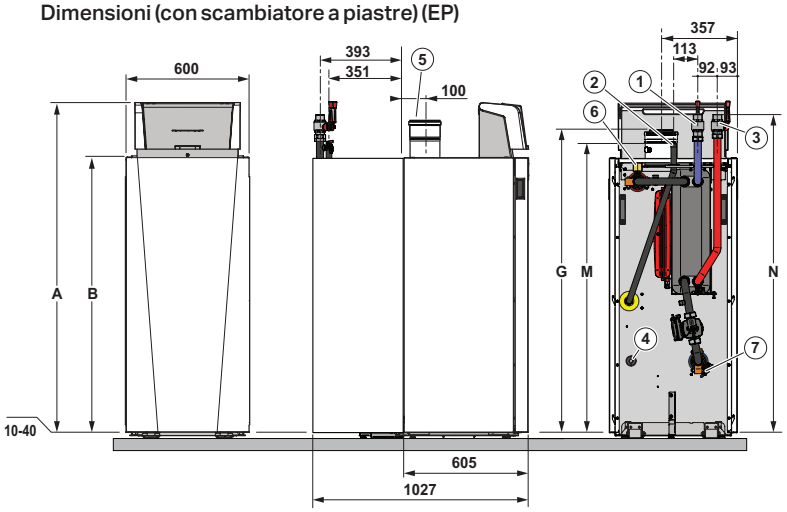

A 1340
B 1083
C 961
D 400
E 150
F 118
G 1222
K 79
M 1153
N 1289

1 Mandata circuito
2 Attacco gas G ¾"
3 Ritorno circuito
- GSC150 (solo caldaia): R 1 ¼"
- GSC150 (SH): G 2"
- GSC150 (EP): G 1 ¼"

4 Scarico condensa (Ø interno 22 mm)
5 Attacco fumi e aria fresca
- GSC150 (solo): R 1 ¼"
- GSC150 (SH): G 2"
- GSC150 (EP): G 1 ¼"

6 Disaeratore automatico
7 Valvola di scarico con tappo

(collare di raccordo in dotazione Ø 80/125 mm)

meier tobler

Meier Tobler AG
Bahnstrasse 24, 8603 Schwerzenbach
T 044 806 41 41, meiertobler.ch

0800 800 805
eshop.meiertobler.ch