**FR** **Pompe PWM**
**=> Chaudières 45-65-90-115 kW**

**DE** **PWM-Pumpe**
**=> 45-65-90-115 kW Heizkessel**

**EN** **PWM pump**
**=> 45-65-90-115 kW boilers**

**CS** **Čerpadlo PWM**
**=> kotle 45-65-90-115 kW**

**ES** **Bomba PWM**
**=> calderas de 45-65-90-115 kW**

**NL** **PWM pomp**
**=> 45-65-90-115 kW Ketel**

**PL** **Pompa PWM**
**=> kotły 45-65-90-115 kW**

**IT** **Pompa PWM**
**=> Caldaie 45-65-90-115 kW**

**CN** 循环泵
锅炉 **45-65-90-115 kW**

**EE** **PWM pump**
**=> Katlad 45-65-90-115 kW**

**LT** **PWM siurblys**
**=> Katilai 45-65-90-115 kW**

**LV** **PWM sūknis**
**=> Katli 45-65-90-115 kW**

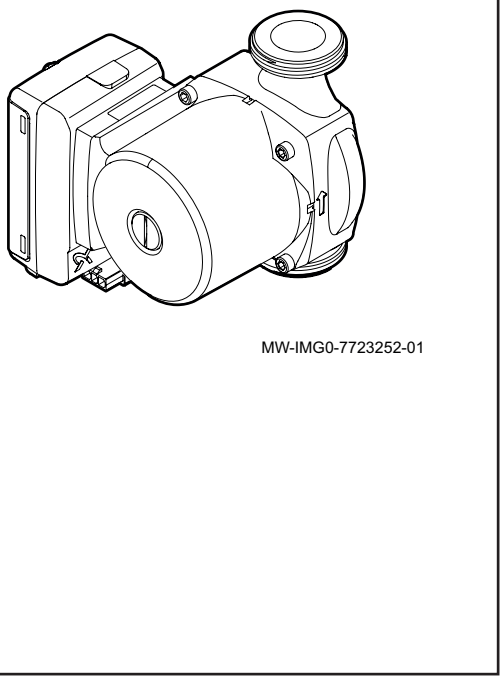

MW-IMG0-7723252-01

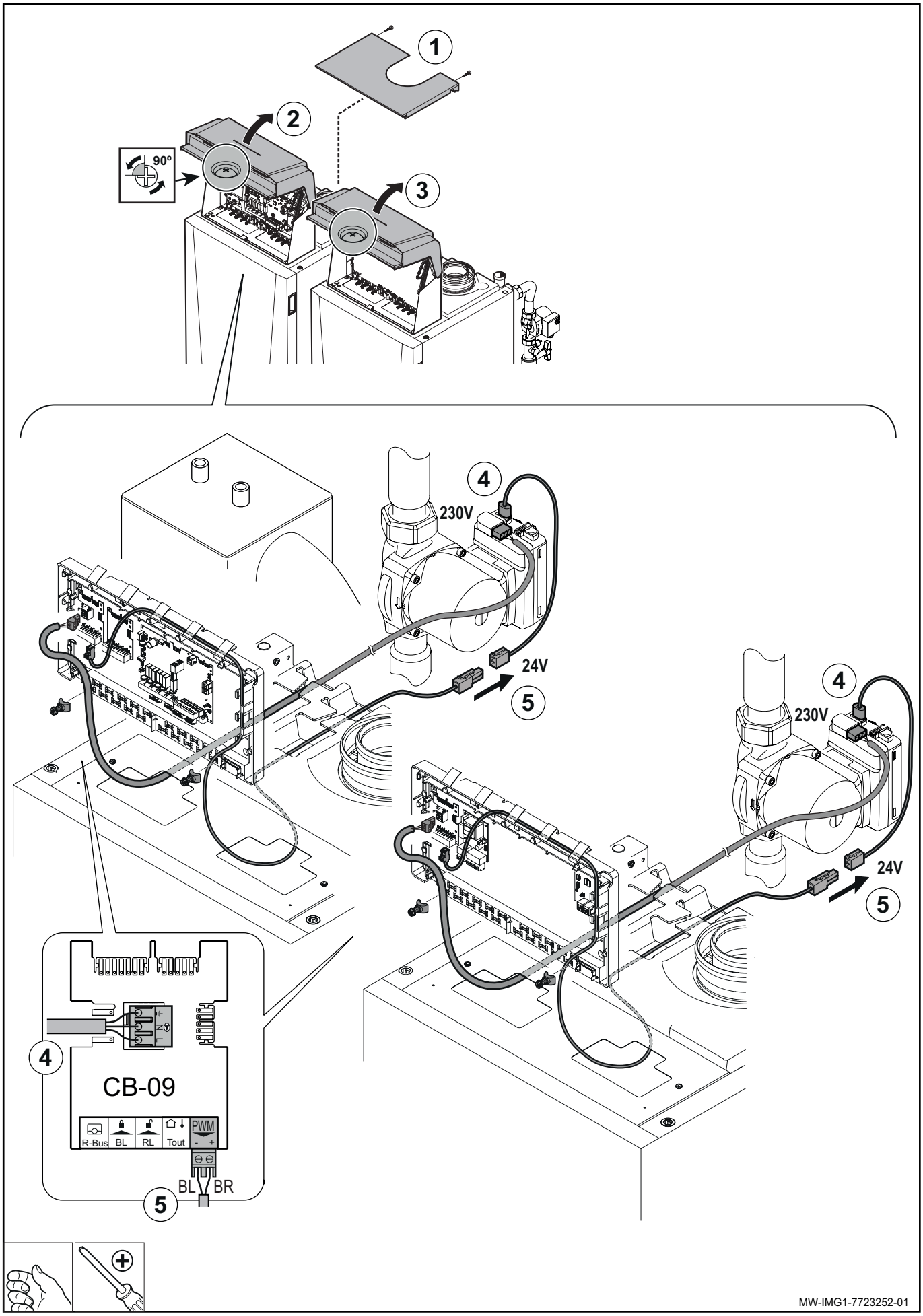
1
2
90°
3
4
230V
24V
5
4
230V
24V
5
4
CB-09
R-Bus
BL
RL
Tout
PWM
- +
BL BR
5
MW-IMG1-7723252-01

Réglages des paramètres du tableau de commande - Se reporter à la notice du tableau de commande.

Einstellen der Schaltfeldparameter - Siehe Anleitung für das Schaltfeld.

Setting the control panel parameters - Refer to the control panel manual.

Nastavení parametrů ovládacího panelu - Řiďte se příručkou k ovládacímu panelu.

Parametrización del cuadro de mando - Consultar el manual del panel de control.

Parameters van bedieningspaneel instellen - Zie de handleiding van het bedieningspaneel.

Nastawa parametrów konsoli sterowniczej - Patrz instrukcja obsługi konsoli sterowniczej.

Configurazione dei parametri del pannello di controllo - Fare riferimento al manuale del pannello di controllo.

设置控制面板参数 - 请参阅控制面板手册

Juhtimispaneeli parameetrite seadistamine - Řiďte se příručkou k ovládacímu panelu.

Valdymo pulto parametrų nustatymas - Žiūrėkite valdymo skydo vadovą

Vadības paneļa parametru iestatīšana - Skatiet vadības paneļa rokasgrāmatu

## UPML 25-105 130 PWM, 1 x 230 V, 50/60 Hz

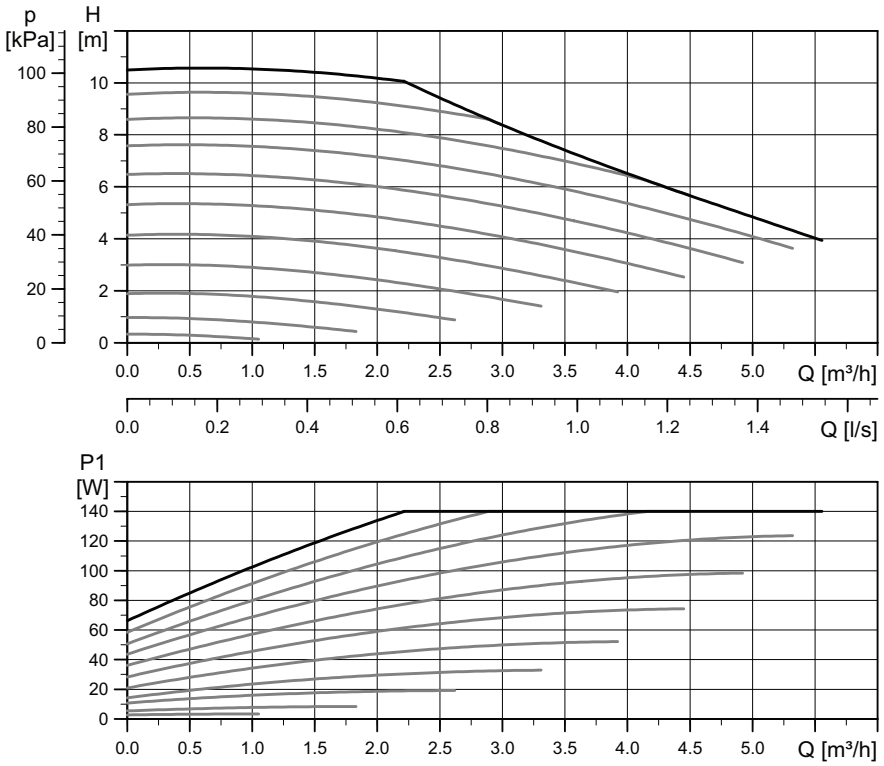


**Electrical data, 1 x 230 V, 50 Hz**

| Speed | $P_1$ [W] | $I_{1/1}$ [A] |
|---|---|---|
| Min. | 3 | 0.04 |
| Max. | 140 | 1.1 |

MW-IMG2-7723252-01