Switzerland
it

Manuale utente

Caldaia murale a gas a condensazione ad alto rendimento

GMT

3015
3025
3035

Gentile cliente,

grazie per aver acquistato questo apparecchio.

Legga attentamente il presente manuale prima di utilizzare il prodotto e lo riponga in un luogo sicuro per consultazioni successive. Per garantire un costante funzionamento efficiente e sicuro, consigliamo di eseguire regolarmente la manutenzione del prodotto. La nostra organizzazione di assistenza e post-vendita può fornire sostegno a riguardo.

Ci auguriamo possa usufruire per anni di un funzionamento privo di inconvenienti di questo prodotto.

Indice

1 Sicurezza 5
1.1 Istruzioni generali di sicurezza 5
1.2 Raccomandazioni 6
1.3 Responsabilità 6
1.3.1 Responsabilità dell'utente 6
1.3.2 Responsabilità dell'installatore 6
1.3.3 Responsabilità del produttore 7

2 A proposito di questo manuale 7
2.1 Generale 7
2.2 Documentazione aggiuntiva 7
2.3 Simboli utilizzati 7
2.3.1 Simboli utilizzati nel manuale 7

3 Caratteristiche Tecniche 8
3.1 Omologazioni 8
3.1.1 Certificazioni 8
3.1.2 Test di fabbrica 8
3.2 Dati tecnici 8

4 Descrizione del prodotto 10
4.1 Descrizione generale 10
4.2 Principio di funzionamento 10
4.2.1 Regolazione aria-gas 10
4.2.2 Combustione 10
4.2.3 Riscaldamento e produzione di acqua calda sanitaria 11
4.3 Descrizione del pannello di controllo 11
4.3.1 Componenti del pannello di controllo 11
4.3.2 Descrizione della visualizzazione iniziale 11
4.3.3 Descrizione del menu principale 11
4.3.4 Significato delle icone visualizzate sul display 12

5 Funzionamento 13
5.1 Utilizzo del pannello di controllo 13
5.1.1 Accesso ai menu del livello utente 13
5.1.2 Modifica temporanea della temperatura ambiente 14
5.1.3 Modifica delle impostazioni del pannello di controllo 14
5.1.4 Abilitare o disabilitare il riscaldamento 14
5.1.5 Creazione di un programma orario 15
5.1.6 Definizione di attività 15
5.1.7 Modifica del nome di un'attività 15
5.1.8 Attivazione di un programma orario 16
5.1.9 Modifica del comfort e riduzione della temperatura dell'acqua calda 16
5.1.10 Modifica della modalità di funzionamento dell'Acqua Calda Sanitaria (ACS) 17
5.1.11 Aumentare temporaneamente la temperatura dell'acqua calda sanitaria. 18
5.1.12 Programma orario per il controllo della temperatura dell'ACS 18
5.1.13 Creazione di un programma orario 18
5.1.14 Attivazione di un programma orario ACS 18
5.1.15 Modifica della temperatura di riscaldamento di una zona 19
5.1.16 Definizione di zona 19
5.1.17 Modifica del nome e del simbolo di una zona 19
5.1.18 Modifica della modalità di funzionamento di una zona 20
5.1.19 Modifica delle temperature dell'attività di riscaldamento 20
5.1.20 Attivazione o disattivazione della modalità estate 20
5.1.21 Attivazione dei programmi per le vacanze per tutte le zone 21
5.1.22 Lettura del nome e del numero di telefono dell'installatore 21
5.2 Protezione antigelo 21

6 Impostazioni 22
6.1 Lista parametri 22

7 Manutenzione 24
7.1 Generalità 24
7.2 Messaggio per la manutenzione 24

7.3 Istruzioni per la manutenzione 24
7.3.1 Caricamento impianto 24
7.3.2 Deareazione impianto 24

8 Risoluzione delle anomalie 25
8.1 Anomalie temporanee e permanenti 25
8.2 Visualizzazione dei codici di errore 26
8.3 Codici di errore caldaia CU-GH-21 26
8.4 Codici di errore della scheda SCB-10 35
8.4.1 Avvertenza 35
8.4.2 Blocco provvisorio 39

9 Smaltimento 50
9.1 Smaltimento e riciclaggio 50

10 Tutela dell'ambiente 50
10.1 Risparmio energetico 50

11 Appendice 51
11.1 Scheda prodotto - Caldaie miste 51
11.2 Scheda prodotto - Dispositivi di controllo della temperatura 51

1 Sicurezza

1.1 Istruzioni generali di sicurezza

L'apparecchio può essere utilizzato da bambini di età pari o superiore a 8 anni e da persone con capacità fisiche, sensoriali o mentali ridotte o prive di competenza ed esperienza qualora siano soggette a supervisione o vengano loro fornite istruzioni sull'uso sicuro dell'apparecchio e dopo essersi accertati che abbiano compreso i rischi correlati. Non lasciare che i bambini giochino con l'apparecchio. Le operazioni di pulizia e manutenzione non devono essere effettuate da bambini senza supervisione.

Attenzione
Non toccare i tubi dei gas di scarico. A seconda delle impostazioni della caldaia, la temperatura dei tubi dei gas di scarico può superare i 60 °C.

Attenzione
Non toccare i radiatori per periodi di tempo prolungati. A seconda delle impostazioni della caldaia, la temperatura dei radiatori può superare i 60 °C.

Attenzione
Prestare attenzione con l'acqua calda sanitaria. A seconda delle impostazioni della caldaia, la temperatura dell'acqua calda sanitaria può superare i 65°C.

Attenzione
Prima di qualsiasi intervento, interrompere l'alimentazione elettrica dell'apparecchio.

Avvertenza
Lo scarico dell'acqua di condensa non deve essere modificato o sigillato. Se viene utilizzato un sistema di neutralizzazione della condensa, questo deve essere regolarmente sottoposto a pulizia secondo le istruzioni fornite dal produttore.

Pericolo
In caso di odore di gas:

1. Non utilizzare fiamme libere, non fumare, non azionare contatti o interruttori elettrici (campanelli, luci, motori, ascensori, ecc.).
2. Interrompere l'alimentazione del gas.
3. Aprire le finestre.
4. Abbandonare i locali.
5. Contattare un professionista qualificato.

Pericolo
In caso di esalazioni di fumo:

1. Spegnere l'apparecchio.
2. Aprire le finestre.
3. Abbandonare i locali.
4. Contattare un professionista qualificato.

Pericolo
Non utilizzare bombolette spray in prossimità di questo apparecchio in funzione.

Pericolo
Non utilizzare e/o depositare materiali facilmente infiammabili (carburanti, diluenti, carta, ecc.) nelle vicinanze dell'apparecchio.

Pericolo
Non collocare alcun oggetto contro questo apparecchio o su di esso.

Pericolo
Non modificare questo apparecchio.

1.2 Raccomandazioni

Avvertenza
L'installazione e la manutenzione della caldaia devono essere effettuate da un installatore qualificato, in conformità alle vigenti leggi, norme e prescrizioni nazionali e locali.

Avvertenza
La rimozione e lo smaltimento della caldaia devono essere eseguiti da un installatore qualificato in conformità alle normative locali e nazionali.

Pericolo
Per questioni di sicurezza, si raccomanda di inserire i rilevatori di fumo e di monossido di carbonio in posizioni adeguate all'interno della propria abitazione.

Attenzione

- Accertarsi che la caldaia sia accessibile in qualsiasi momento.
- La caldaia deve essere installata in un locale protetto dal gelo.
- In caso di collegamento fisso del cavo dell'alimentazione, occorre sempre montare un interruttore principale bipolare con una distanza di apertura dei contatti pari o superiore a 3 mm (EN 60335-1).
- Svuotare la caldaia e l'impianto di riscaldamento centralizzato se l'abitazione non sarà utilizzata per un lungo periodo e in caso di rischio di gelo.
- La protezione antigelo viene disattivata quando la caldaia non è in funzione.
- La protezione della caldaia riguarda esclusivamente la caldaia e non l'intero impianto.
- Verificare regolarmente la pressione dell'acqua nell'impianto. Se la pressione dell'acqua è inferiore a 0,8 bar, rabboccare l'impianto (pressione acqua consigliata compresa tra 1,5 e 2 bar).

Importante
Conservare questo documento vicino alla caldaia.

Importante
Le targhette di istruzione e avvertimento non devono mai essere rimosse né coperte e devono risultare leggibili per tutta la durata di vita della caldaia. Sostituire immediatamente le etichette di istruzione e avvertimento rovinate o illeggibili.

Importante
Le modifiche alla caldaia richiedono l’approvazione scritta di Oertli

Pericolo
Tutti i componenti di imballaggio (sacchi di plastica, polistirolo, ecc.) devono essere tenuti lontani dalla portata dei bambini, poiché potenzialmente pericolosi.

1.3 Responsabilità

1.3.1 Responsabilità dell'utente

Per garantire un funzionamento ottimale del sistema, rispettare le seguenti istruzioni:

- Leggere e seguire le istruzioni contenute nei manuali forniti con l’apparecchio.
- Rivolgersi a professionisti qualificati per realizzare l’installazione ed eseguire la prima messa in servizio.
- Chiedere all’installatore di spiegare il funzionamento dell’impianto.
- Far eseguire a un installatore qualificato la manutenzione e le ispezioni necessarie.
- Conservare il manuale di istruzioni in buone condizioni e vicino all’apparecchio.

1.3.2 Responsabilità dell'installatore

L'installatore è responsabile dell'installazione e della prima messa in funzione dell'apparecchio. L'installatore deve rispettare le seguenti istruzioni:

- Leggere e seguire le istruzioni contenute nei manuali forniti con l’apparecchio.
- Installare l’apparecchio in conformità alle norme e alle leggi vigenti.
- Effettuare la prima messa in funzione e gli eventuali controlli necessari.
- Spiegare l’installazione all’utente.
- In caso di necessità di manutenzione, informare l’utente circa l’obbligo di eseguire un controllo dell’apparecchio e di preservare quest’ultimo in condizioni di funzionamento corrette.

- Consegnare all'utente tutti i manuali di istruzione.

1.3.3 Responsabilità del produttore

I nostri prodotti sono fabbricati conformemente ai requisiti delle varie Direttive applicabili. Vengono pertanto consegnati con la marcatura CE e i documenti necessari Nell'interesse della qualità dei nostri prodotti, cerchiamo continuamente di migliorarli. Ci riserviamo pertanto il diritto di modificare le specifiche riportate nel presente documento.

La nostra responsabilità in qualità di produttore non potrà essere chiamata in causa nei casi seguenti:

- Mancato rispetto delle istruzioni d'installazione e manutenzione dell'apparecchio.
- Mancata osservanza delle istruzioni d'uso dell'apparecchio.
- Mancata o insufficiente manutenzione dell'apparecchio.

2 A proposito di questo manuale

2.1 Generale

Il presente manuale è destinato agli utenti.

2.2 Documentazione aggiuntiva

Oltre a questo manuale nella dotazione è presente un secondo manuale destinato all'Installatore.

Si raccomanda di leggere con attenzione anche le istruzioni che accompagnano tutti gli accessori disponibili su richiesta e non inclusi nella dotazione della caldaia.

2.3 Simboli utilizzati

2.3.1 Simboli utilizzati nel manuale

Questo manuale contiene istruzioni speciali, contrassegnate con simboli specifici. Si prega di prestare la massima attenzione a questi simboli.

Pericolo di scossa elettrica
Indica: una situazione di pericolo imminente
Conseguenza se non evitata: Può portare alla morte o a lesioni gravi.
- Ecco come evitare il pericolo.

Pericolo
Indica: una situazione di pericolo imminente
Conseguenza se non evitata: Può portare alla morte o a lesioni gravi.
- Ecco come evitare il pericolo.

Avvertenza
Indica: una situazione potenzialmente pericolosa
Conseguenza se non evitata: Potrebbe provocare morte o lesioni gravi.
- Ecco come evitare il pericolo.

Attenzione
Indica: una situazione potenzialmente pericolosa
Conseguenza se non evitata: Potrebbe provocare lesioni lievi o moderate.
- Ecco come evitare il pericolo.

Precauzione
Indica: un potenziale rischio di danneggiamento del prodotto supportato
Conseguenza se non evitata: Potrebbe causare danni al prodotto o ad altre proprietà.
- Ecco come evitare il pericolo.

Importante
Segnala un'informazione importante.

I seguenti simboli sono di minore importanza, ma possono aiutare l'utente nella navigazione o fornire informazioni utili.

Vedere
Riferimento ad altri manuali o ad altre pagine di questo manuale.

Informazioni utili o spiegazioni aggiuntive.

▶▶ Navigazione diretta del menu, non verrà visualizzata alcuna conferma. Da utilizzare se si ha familiarità con il sistema.

3 Caratteristiche Tecniche

3.1 Omologazioni

3.1.1 Certificazioni

L'apparecchio è certificato e risponde a tutte le normative ed i regolamenti nazionali vigenti.

3.1.2 Test di fabbrica

Prima di uscire dalla fabbrica, ciascun apparecchio viene regolato in modo ottimale e sottoposto a una serie di test per verificare quanto segue:

- Sicurezza elettrica
- Regolazione di (O_2/CO_2).
- Funzionamento dell'acqua calda sanitaria (solo per caldaie bitermiche)
- Tenuta del circuito di riscaldamento
- Tenuta del circuito sanitario
- Tenuta del circuito gas
- Impostazione dei parametri.

3.2 Dati tecnici

Tab.1 Parametri tecnici per apparecchi di riscaldamento misti con caldaie

GMT			**3015**	**3025**	**3035**
Caldaia a condensazione	–	–	Si	Si	Si
Caldaia a bassa temperatura(1)	–	–	No	No	No
Caldaia B1	–	–	No	No	No
Apparecchio di cogenerazione per il riscaldamento d'ambiente	–	–	No	No	No
Apparecchio di riscaldamento misto	–	–	No	No	No
Potenza termica nominale	*Pnominale*	kW	15,0	25,0	35,0
Potenza termica utile a potenza termica nominale e regime ad alta temperatura (2)	*P4*	kW	15,0	25,0	35,0
Potenza termica utile al 30% della potenza termica nominale e regime a bassa temperatura(1)	*P1*	kW	5,1	8,4	11,8
Efficienza energetica stagionale del riscaldamento d'ambiente	*ηs*	%	94	94	94
Rendimento utile a potenza termica nominale e regime ad alta temperatura(2)	*η4*	%	88,1	87,8	87,7
Rendimento utile al 30% della potenza termica nominale e regime a bassa temperatura(1)	*η1*	%	99,4	98,7	98,7
Consumo ausiliario di elettricità					
Pieno carico	*elmax*	kW	0,014	0,035	0,044
Carico parziale	*elmin*	kW	0,011	0,011	0,011
Modo standby	*PSB*	kW	0,004	0,004	0,004
Altri elementi					
Dispersione termica in standby	*Pstby*	kW	0,040	0,040	0,040

GMT			3015	3025	3035
Consumo energetico del bruciatore di accensione	*Pign*	kW	-	-	-
Consumo energetico annuo	*QHE*	GJ	46	77	107
Livello di potenza sonora, all'interno	*LWA*	dB	49	51	51
Emissioni di ossidi di azoto	NOX	mg/kWh	18,0	19,9	22,4
Parametri dell'acqua calda sanitaria					
Profilo di carico dichiarato	–	–	–	–	–
Consumo quotidiano di energia elettrica	*Qelec*	kWh	–	–	–
Consumo annuo di energia elettrica	*AEC*	kWh	–	–	–
Efficienza energetica di riscaldamento dell'acqua	*ηwh*	%	–	–	–
Consumo quotidiano di combustibile	*Qfuel*	kWh	–	–	–
Consumo annuo di combustibile	*AFC*	GJ	–	–	–

(1) Bassa temperatura: temperatura di ritorno (all'entrata della caldaia) per le caldaie a condensazione 30°C, per gli apparecchi a bassa temperatura 37°C e per gli altri apparecchi 50°C.
(2) Regime ad alta temperatura: temperatura di ritorno all'entrata della caldaia 60°C e temperatura di mandata all'uscita della caldaia 80°C

Tab.2 Generalità

GMT		3015	3025	3035
Portata termica nominale (Qn) sanitario	kW	–	–	–
Portata termica nominale (Qn) con bollitore sanitario	kW	15,4	25,7	36,0
Portata termica nominale (Qn) riscaldamento	kW	15,4	25,7	36,0
Portata termica ridotta (Qn) 80/60 °C	kW	2,9	2,9	3,6
Potenza termica nominale (Pn) sanitario	kW	–	–	–
Potenza termica nominale (Pn) con bollitore sanitario	kW	15,0	25,0	35,0
Potenza termica nominale (Pn) 80/60 °C riscaldamento	kW	15,0	25,0	35,0
Potenza termica nominale (Pn) 80/60 °C Valore di fabbrica regolato in riscaldamento	kW	15,0	25,0	35,0
Potenza termica nominale (Pn) 50/30 °C riscaldamento	kW	16,3	27,7	38,1
Potenza termica ridotta (Pn) 80/60 °C	kW	2,8	2,8	3,5
Potenza termica ridotta (Pn) 50/30 °C	kW	3,1	3,1	3,8
Rendimento nominale 50/30 °C (Hi)	%	105,8	105,8	105,8

Tab.3 Caratteristiche circuito di riscaldamento

GMT		3015	3025	3035
Pressione massima	bar	3	3	3
Pressione minima	bar	0,5	0,5	0,5
Campo di temperatura circuito di riscaldamento	°C	25/80	25/80	25/80
Capacità acqua vaso di espansione	l	8	8	8

Tab.4 Caratteristiche di combustione

GMT		3015	3025	3035
Consumo gas G20 (Qmax)	m^3/h	1,63	2,72	3,81
Consumo gas G20 (Qmax) con bollitore sanitario	m^3/h	1,63	2,72	3,81
Consumo gas G20 (Qmin)	m^3/h	0,22	0,27	0,38
Consumo gas butano G30 (Qmax)	Kg/h	1,21	2,03	2,84
Consumo gas butano G30 (Qmax) con bollitore sanitario	Kg/h	1,21	2,03	2,84
Consumo gas butano G30 (Qmin)	Kg/h	0,17	0,20	0,28
Consumo gas propano G31 (Qmax)	Kg/h	1,20	1,99	2,79
Consumo gas propano G31 (Qmax) con bollitore sanitario	Kg/h	1,20	1,99	2,79
Consumo gas propano G31 (Qmin)	Kg/h	0,16	0,20	0,28

GMT		3015	3025	3035
Diametro condotti scarichi separati	mm	80/80	80/80	80/80
Diametro condotti scarichi coassiali	mm	60/100	80/125	80/125
Portata massica fumi (max)	Kg/sec	0,007	0,012	0,017
Portata massica fumi (max) con bollitore sanitario	Kg/sec	0,007	0,012	0,017
Portata massica fumi (min)	Kg/sec	0,001	0,001	0,002
Temperatura fumi	°C	80	80	80

Tab.5 Caratteristiche elettriche

GMT		3015	3025	3035
Tensione elettrica di alimentazione	V	230	230	230
Frequenza elettrica di alimentazione	Hz	50	50	50
Potenza elettrica nominale	W	66	70	104

Tab.6 Altre caratteristiche

GMT		3015	3025	3035
Grado di protezione contro l’umidità (EN 60529)	IP	X5D	X5D	X5D
Peso netto a vuoto/Carico acqua	Kg	30,8/35,2	30,8/35,2	32,0/35,5
Dimensioni (altezza/larghezza/profondità)	mm	763/450/334	763/450/334	763/450/334

4 Descrizione del prodotto

4.1 Descrizione generale

Questa caldaia a condensazione è un apparecchio alimentato a gas e serve a riscaldare l’acqua ad una temperatura inferiore a quella di ebollizione a pressione atmosferica. Deve essere allacciata ad un impianto di riscaldamento e ad una rete di distribuzione di acqua calda sanitaria, compatibilmente alle sue prestazioni ed alla sua potenza. Le caratteristiche di questa caldaia sono:

- Basse emissioni inquinanti;
- Riscaldamento ad alto rendimento;
- Scarico dei prodotti della combustione attraverso un raccordo di tipo coassiale o sdoppiato;
- Pannello di comando frontale con display;
- Peso e dimensioni contenute.

4.2 Principio di funzionamento

4.2.1 Regolazione aria-gas

L'aria viene aspirata dal ventilatore e il gas iniettato direttamente all'altezza del mixer. La velocità di rotazione del ventilatore viene regolata automaticamente dalla scheda elettronica in funzione dei parametri di regolazione. Il gas e l'aria vengono miscelati nel collettore. Il rapporto gas/aria fa sì che la quantità di gas e di aria siano regolate correttamente in modo da ottenere sempre una combustione ottimale. La miscela gas/aria viene convogliata verso il bruciatore posto nella parte frontale dello scambiatore. Qui l'accenditore elettrico innesca la miscela con una serie di scintille che bruciando produce energia termica.

4.2.2 Combustione

Il bruciatore scalda l'acqua di riscaldamento che circola nello scambiatore di calore. Quando le temperature dei gas di combustione sono inferiori al punto di rugiada (circa 55°C), il vapore acqueo contenuto nel gas di combustione si condensa nel lato fumi dello scambiatore di calore. Anche il calore recuperato durante questo processo di condensazione (calore latente o calore di condensazione) viene ceduto all'acqua di riscaldamento. I gas combusti raffreddati sono evacuati dal condotto di scarico. L'acqua di condensazione viene scaricata per mezzo di un sifone.

4.2.3 Riscaldamento e produzione di acqua calda sanitaria

Nelle caldaie di tipo riscaldamento e produzione di acqua calda sanitaria, uno scambiatore a piastre integrato riscalda l'acqua sanitaria. Per mezzo di una valvola a tre vie, l'acqua riscaldata viene convogliata verso l'impianto di riscaldamento o verso lo scambiatore di calore a piastre. Un sensore di flusso segnala l'apertura di un rubinetto dell'acqua calda alla scheda elettronica che commuta la valvola tre vie in posizione acqua calda e avvia la pompa.

Nelle caldaie di tipo “solo riscaldamento” l’acqua riscaldata viene convogliata verso l’impianto di riscaldamento o, se presente, verso un bollitore sanitario. Un sensore di temperatura segnala la richiesta di calore da parte del bollitore alla scheda elettronica che commuta la valvola tre vie in posizione acqua calda e avvia la pompa.

La valvola a tre vie è a molla, consuma elettricità soltanto passando da una posizione all'altra. La precedenza è data alla richiesta di calore in sanitario.

4.3 Descrizione del pannello di controllo

4.3.1 Componenti del pannello di controllo

Fig.1 Componenti del pannello di controllo

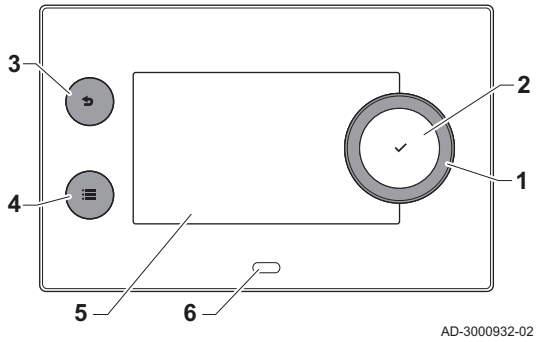

1 Manopola per selezionare un riquadro, un menu o un'impostazione
2 Tasto di conferma ✔
3 Tasto indietro ⮌:
   - **Tasto premuto brevemente**: Tornare al livello precedente o al menu precedente
   - **Tasto premuto a lungo**: Ritornare alla schermata iniziale
4 Tasto menu ☰ per accedere al menu principale
5 Display
6 LED di stato

4.3.2 Descrizione della visualizzazione iniziale

Questa visualizzazione appare automaticamente dopo aver avviato l'apparecchio. Il pannello di controllo entra automaticamente in modalità standby (schermo nero) dopo 5 minuti di inattività. Per riattivare lo schermo, premere uno dei pulsanti del pannello di controllo.

È possibile tornare alla visualizzazione iniziale da qualsiasi menu mantenendo premuto per alcuni secondi il pulsante indietro ⮌.

I riquadri sul menu principale garantiscono un rapido accesso ai menu corrispondenti. Utilizzare la manopola per scorrere i vari menu e premere il tasto ✔ per confermare la scelta.

Fig.2 Icone sulla visualizzazione iniziale

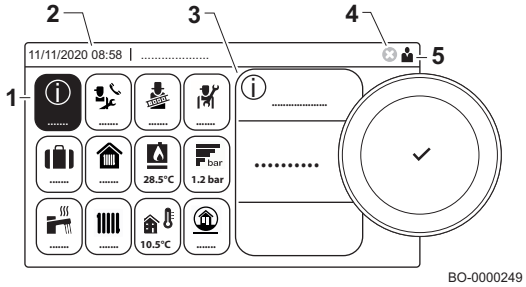

1 Riquadri: viene evidenziato il riquadro selezionato
2 Data e ora | Nome della visualizzazione (posizione corrente all'interno del menu)
3 Informazioni sul riquadro selezionato
4 indicatore di errore (visibile solo se è stato riscontrato un errore)
5 Icona che indica il livello di accesso:
   - : Livello spazzacamino
   - : Livello utente
   - : Livello installatore
     Il livello installatore è protetto da un codice di accesso. Quando questo livello è attivo, lo stato del riquadro [ ] passa da **Disabilitato** a **On**.

4.3.3 Descrizione del menu principale

Da un qualsiasi menu è possibile tornare direttamente al menu principale premendo il pulsante menu ☰. Il numero dei menu ai quali si può accedere dipende dal livello di accesso (utente o installatore).

Fig.3 Voci del menu principale

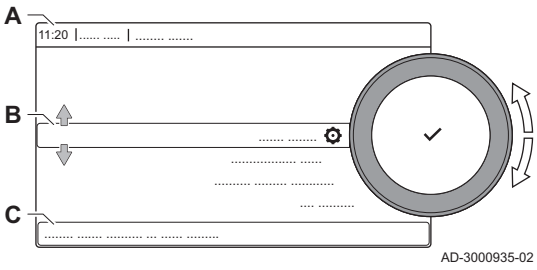

A Data e ora | Nome della visualizzazione (posizione corrente all'interno del menu)
B Menu disponibili
C Breve spiegazione del menu selezionato

Tab.7 Menu disponibili per l'utente

Descrizione	Icona
Abilita accesso installatore	
Impostazioni di sistema	
Informazioni sulla Versione	

4.3.4 Significato delle icone visualizzate sul display

Tab.8 Icone

Icona	Descrizione
	Menu utente: è possibile configurare i parametri al livello utente.
	Menu installazione: è possibile modificare il parametro al livello installatore.
	Menu Informazioni: visualizzazione di più valori aggiornati.
	Impostazioni impianto: i parametri dell'impianto possono essere configurati.
	Indicatore di errore.
	Indicatore della caldaia a gas.
	Il bollitore ACS è collegato.
	La sonda della temperatura esterna è collegata.
	Numero della caldaia nel sistema a cascata.
	Il bollitore solare è acceso ed è visualizzato il suo livello di temperatura.
	Funzionamento estate/inverno
	Il funzionamento in Riscaldamento è abilitato.
	Il funzionamento in Riscaldamento è disabilitato.
	Il funzionamento ACS è abilitato.
	Il funzionamento ACS è disabilitato.
	Il bruciatore è acceso.
	Il bruciatore è spento.
	Livello di potenza del bruciatore (da 1 a 5 segmenti, ogni segmento rappresenta il 20% della potenza).
	la pompa è in funzione.
	Indicatore della valvola a tre vie.
bar	Visualizzazione della pressione dell'acqua dell'impianto.
	La modalità spazzacamino è abilitata (funzionamento forzato alla potenza massima o alla potenza minima per la misurazione di O_2/CO_2).
ECO	La modalità di risparmio energetico è abilitata.
	Attivazione temporanea della modalità boost ACS (alla temperatura di comfort) per un periodo definito.
	Abilitazione programmazione nel menu sanitario. • Per caldaia con Riscaldamento + ACS istantaneo: circuito sanitario con preriscaldo attivo. • Per caldaia con solo Riscaldamento: circuito sanitario attivo (bollitore ACS esterno). Abilitazione programmazione nel menu riscaldamento. • Definizione della Temperatura ambiente fissa (solo con uso unità ambiente R-bus compatibile).
	La modalità manuale è abilitata nel menu sanitario. • Per caldaia con Riscaldamento + ACS istantaneo: circuito sanitario con preriscaldo attivo. • Per caldaia con solo Riscaldamento: circuito sanitario attivo (bollitore ACS esterno). Abilitazione programmazione nel menu riscaldamento. • Definizione della Temperatura ambiente fissa (solo con uso unità ambiente R-bus compatibile).

Icona	Descrizione
	La sovrascrittura temporanea del programma orario è abilitata (solo menu riscaldamento). Richiesta la definizione della Temperatura ambiente fissa (solo con uso unità ambiente R-bus compatibile).
	Il programma vacanza è attivo per il tempo definito (protezione antigelo attiva). Nel menu sanitario: • Per caldaia con Riscaldamento + ACS istantaneo: tutte le richieste sanitarie sono inibite per il tempo definito. • Per caldaia con solo Riscaldamento: tutte le richieste sanitarie (bollitore ACS esterno) sono inibite per il tempo definito. Nel menu riscaldamento: • Tutte le richieste di riscaldamento sono inibite per il tempo definito.
	La protezione antigelo è abilitata nel menu sanitario. • Per caldaia con Riscaldamento + ACS istantaneo: circuito sanitario attivo con preriscaldo disattiva. • Per caldaia con solo Riscaldamento: circuito sanitario (bollitore ACS esterno) disattivato con antigelo attivo. La protezione antigelo è abilitata nel menu Riscaldamento: • Definizione della Temperatura per attivazione antigelo.
	I dettagli di contatto dell'installatore sono visualizzati o possono essere inseriti.

Tab.9 Icone - Zone

Icona	Descrizione
	Icona tutte le zone (gruppi).
	Icona soggiorno.
	Icona cucina.
	Icona camera da letto.
	Icona studio.
	Icona cantina.

5 Funzionamento

5.1 Utilizzo del pannello di controllo

5.1.1 Accesso ai menu del livello utente

I riquadri sul menu principale garantiscono all'utente un rapido accesso ai menu corrispondenti.

Fig.4 Selezione menu

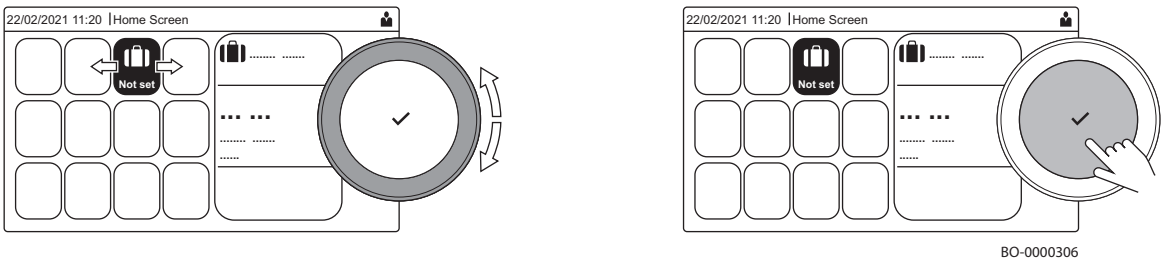

1. Selezionare il menu richiesto utilizzando la manopola.
2. Per confermare la selezione, premere il tasto ✔
   ⇨ Il display visualizza le impostazioni disponibili per il menu selezionato.
3. Selezionare l'impostazione desiderata utilizzando la manopola.
4. Per confermare la selezione, premere il tasto ✔
   ⇨ Sul display compariranno tutte le opzioni di modifica (se un'impostazione non può essere modificata, sul display comparirà **Impossibile modificare un datapoint di sola lettura**).
5. Utilizzare la manopola per modificare l'impostazione.
6. Per confermare la selezione, premere il tasto ✔

7. Utilizzare la manopola per selezionare l'impostazione successiva, oppure premere il pulsante ⮌ per tornare alla schermata iniziale

5.1.2 Modifica temporanea della temperatura ambiente

È possibile modificare la temperatura ambiente per un breve periodo di tempo indipendentemente dalla modalità di funzionamento impostata. Trascorso questo periodo di tempo, si ritornerà alla modalità di funzionamento impostata.

▶▶ Selezionare la zona > **Modalità di funzionamento** > **Breve cambio di temperatura**

Utilizzare la manopola per effettuare la navigazione.
Per confermare la selezione, premere il tasto ✔ .

È possibile impostare in questo modo la temperatura ambiente soltanto se è installata una sonda di temperatura ambiente/un termostato.

1. Selezionare il riquadro della zona che si desidera modificare.
2. Selezionare **Modalità di funzionamento**
3. Selezionare **Breve cambio di temperatura**.
4. Impostare la durata in ore e minuti.
5. Impostare la temperatura ambiente temporanea.

5.1.3 Modifica delle impostazioni del pannello di controllo

È possibile modificare le impostazioni del pannello di controllo all'interno delle impostazioni dell'impianto.

▶▶ ≡ > **Impostazioni di sistema**

Utilizzare la manopola per effettuare la navigazione.
Per confermare la selezione, premere il tasto ✔ .

1. Premere il pulsante ≡.
2. Selezionare **Impostazioni di sistema** ⚙.
3. Effettuare una delle operazioni descritte nella seguente tabella:

Tab.10 Impostazioni del pannello di controllo

Menu Impostazioni sistema	Impostazioni
Imposta Data e Ora	Impostare la data e l'ora correnti
Seleziona Paese e Lingua	Selezionare il paese e la lingua
Ora Legale	Abilitare o disabilitare l'ora legale. Se abilitata, l'ora legale aggiornerà l'orario interno dei sistemi in modo che corrisponda all'ora estiva e all'ora invernale.
Dettagli Installatore	Consultare il nome e il numero di telefono dell'installatore
Impostazione Nomi Attività di Riscaldamento	Definire i nomi delle attività del programma orario
Imposta Luminosità Schermo	Regolare la luminosità dello schermo
Modifica il suono di click	Abilitare o disabilitare il suono di "click" della manopola
Informazioni sulla licenza	Leggere dall'apparecchio dettagliate informazioni riguardanti la licenza

5.1.4 Abilitare o disabilitare il riscaldamento

Fig.5 Menu principale

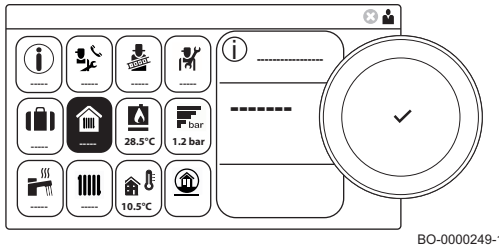

BO-0000249-1

Per risparmiare energia, ad esempio durante il periodo estivo, è possibile disabilitare la modalità di funzionamento della caldaia in riscaldamento.

1. Dal menu principale, selezionare il riquadro [🏠]
2. Premere il tasto ✔ per confermare
3. Utilizzare la manopola per selezionare “Off”
4. Premere il tasto ✔ per confermare

5.1.5 Creazione di un programma orario

Un programma orario consente di modificare la temperatura ambiente in base all'ora e al giorno. La temperatura ambiente è legata all'attività del programma orario. È possibile definire fino a tre programmi orari per ogni zona. Ad esempio, è possibile creare un programma per una settimana caratterizzata da un normale orario di lavoro, e un programma per una settimana nella quale si è a casa per la maggior parte del tempo.

▶▶ Selezionare la zona > **Programmi orari riscaldamento**

Utilizzare la manopola per effettuare la navigazione.
Per confermare la selezione, premere il tasto ✔ .

1. Selezionare l'icona della zona che si desidera modificare.
2. Selezionare **Programmi orari riscaldamento**.
3. Selezionare il programma orario che si desidera modificare: **Programma 1**, **Programma 2** o **Programma 3**.
   ⇨ Sono visualizzate le attività programmate per Lunedì. L'ultima attività oraria impostata di uno specifico giorno risulterà attiva fino alla prima attività oraria del giorno seguente. In occasione della prima messa in servizio, in tutti i giorni feriali sono impostate due fascie orarie standard; **In casa** con inizio alle ore 6:00 e **Notte** con inizio alle ore 22:00.
4. Selezionare il giorno feriale che si desidera modificare.

Fig.6 Giorno feriale

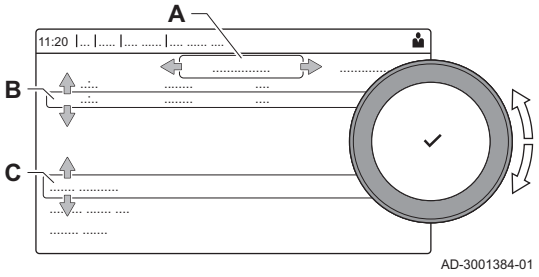

A Giorno feriale
B Panoramica delle attività programmate
C Elenco delle azioni

5. Selezionare una delle seguenti azioni:
   5.1. Selezionare l'attività oraria programmata per modificarne l'ora di avvio, per modificarne la temperatura oppure per eliminarla.
   5.2. **Aggiungi orario e Attività** per aggiungere una nuova attività oraria alle attività programmate.L'eliminazione di orari o attività può avvenire qui.
   5.3. **Copia su altro giorno** per copiare le attività orarie impostate di un giorno feriale su altri giorni.Le attività orarie che comprendono l'ora e la temperatura configurate verranno copiate sui giorni selezionati.
   5.4. **Imposta temperature dell'attività** per modificare la temperatura.

5.1.6 Definizione di attività

Attività è il termine utilizzato per la programmazione delle fasce orarie all'interno di un programma orario. Durante il giorno, il programma orario imposta la temperatura ambiente per le diverse attività. A ogni attività è associato un setpoint di temperatura. L'ultima attività del giorno risulterà valida fino alla prima attività oraria del giorno seguente.

Fig.7 Attività di un programma orario

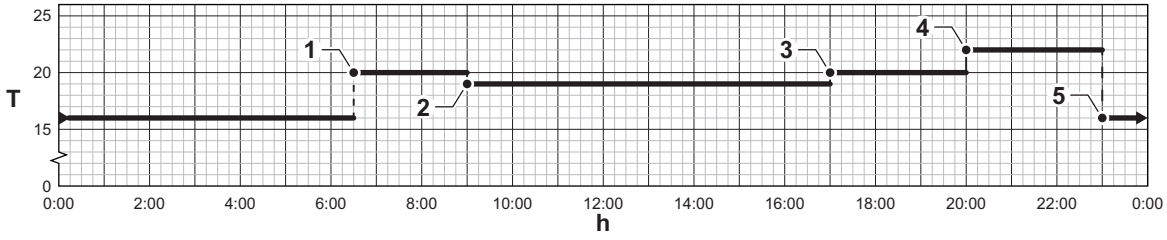

Tab.11 Esempio di attività

Attività	Inizio dell'attività	Nome standard	Setpoint di temperatura
1	6:30	Mattina	20 °C
2	9:00	Fuori casa	19 °C
3	17:00	In casa	20 °C
4	20:00	Sera	22 °C
5	23:00	Notte	16 °C
6	-	Personalizzato	-

5.1.7 Modifica del nome di un'attività

È possibile modificare i nomi delle attività nel programma orario.

▶▶ ☰ > **Impostazioni di sistema** > **Impostazione Nomi Attività di Riscaldamento**

Utilizzare la manopola per effettuare la navigazione.
Per confermare la selezione, premere il tasto ✔ .

1. Premere il pulsante ☰.
2. Selezionare **Impostazioni di sistema** ⚙.
3. Selezionare **Impostazione Nomi Attività di Riscaldamento**.
   ⇨ É visualizzato un elenco di 6 attività orarie con i rispettivi nomi:

Attività 1	Notte
Attività 2	In casa
Attività 3	Fuori casa
Attività 4	Mattina
Attività 5	Sera
Attività 6	Personalizzato

4. Selezionare un'attività oraria.
   ⇨ É visualizzata una tastiera con lettere, numeri e simboli.
5. Modificare il nome dell'attività (massimo 20 caratteri):
   5.1. Utilizzare la riga in alto per cambiare tra lettere maiuscole, numeri, simboli o caratteri speciali.
   5.2. Selezionare una lettera, un numero o un'azione.
   5.3. Selezionare ← per cancellare una lettera, un numero o un simbolo.
   5.4. Selezionare ␣ per aggiungere uno spazio.
   5.5. Selezionare ✔ per terminare la modifica del nome dell'attività.

Fig.8 Selezione della lettera e del simbolo

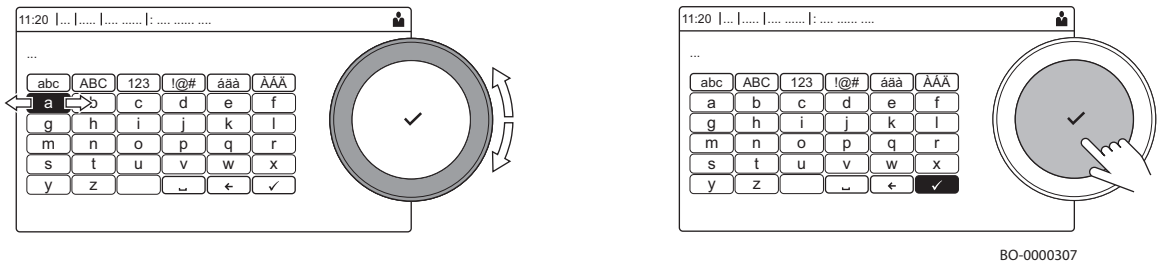

5.1.8 Attivazione di un programma orario

Per poter utilizzare un programma orario, è necessario attivare la modalità di funzionamento **Programmazione**. Questa attivazione viene effettuata separatamente per ogni zona.

▶▶ Selezionare la zona > **Modalità di funzionamento** > **Programmazione**

Utilizzare la manopola per effettuare la navigazione.
Per confermare la selezione, premere il tasto ✔ .

1. Selezionare l'icona della zona che si desidera modificare.
2. Selezionare **Mod operativa zona**.
3. Selezionare **Programmazione**.
4. Selezionare il programma orario **Programma 1**, **Programma 2** o **Programma 3**.

5.1.9 Modifica del comfort e riduzione della temperatura dell'acqua calda

È possibile modificare la temperatura di comfort e ridotta dell'acqua calda per il programma orario.

▶▶ 🚿 > **Setpoint Acqua Calda Sanitaria**

Utilizzare la manopola per effettuare la navigazione.
Per confermare la selezione, premere il tasto ✔ .

1. Selezionare il riquadro [🚿].
2. Selezionare **Setpoint Acqua Calda Sanitaria**.

3. Selezionare il setpoint che si desidera modificare:
   - **Setpoint comfort ACS**: Temperatura quando la produzione di acqua calda è attiva.
   - **Setpoint eco ACS**: Temperatura quando la produzione di acqua calda non è attiva.
4. Impostare la temperatura desiderata.

5.1.10 Modifica della modalità di funzionamento dell'Acqua Calda Sanitaria (ACS)

È possibile modificare la modalità di funzionamento per la produzione di Acqua Calda Sanitaria scegliendo tra 5 modalità di funzionamento.

▶▶ > **Modalità di funzionamento**

Utilizzare la manopola per effettuare la navigazione.
Per confermare la selezione, premere il tasto ✔ .

1. Select the tile [].
2. Select **Modalità di funzionamento**

Questa opzione non è disponibile quando è abilitato l'accesso installatore.

3. Selezionare la modalità operativa desiderata:

Tab.12 Modalità operative

Icon	Mode	Description
	Programmazione	Abilitazione programmazione nel menu sanitario. • Per caldaia con Riscaldamento + ACS istantaneo: circuito sanitario con preriscaldo attivo. • Per caldaia con solo Riscaldamento: circuito sanitario attivo (bollitore esterno). Abilitazione programmazione nel menu riscaldamento. • Definizione della Temperatura ambiente fissa (solo con uso unità ambiente R-bus compatibile).
	Modalità manuale	La modalità manuale è abilitata nel menu sanitario. • Per caldaia con Riscaldamento + ACS istantaneo: circuito sanitario con preriscaldo attivo. • Per caldaia con solo Riscaldamento: circuito sanitario attivo (bollitore esterno). Abilitazione programmazione nel menu riscaldamento. • Definizione della Temperatura ambiente fissa (solo con uso unità ambiente R-bus compatibile).
	Boost acqua calda	Attivazione temporanea della modalità boost ACS (alla temperatura di comfort) per un periodo definito.
	Programma Vacanza	Il programma vacanza è attivo per il tempo definito (protezione antigelo attiva). Nel menu sanitario: • Per caldaia con Riscaldamento + ACS istantaneo: tutte le richieste sanitarie sono inibite per il tempo definito. • Per caldaia con solo Riscaldamento: tutte le richieste sanitarie (bollitore esterno) sono inibite per il tempo definito. Nel menu riscaldamento: • Tutte le richieste di riscaldamento sono inibite per il tempo definito.
	Protezione Antigelo	La protezione antigelo è abilitata nel menu sanitario. • Per caldaia con Riscaldamento + ACS istantaneo: circuito sanitario attivo con preriscaldo disattiva. • Per caldaia con solo Riscaldamento: circuito sanitario (bollitore esterno) disattivato con antigelo attivo. La protezione antigelo è abilitata nel menu Riscaldamento: • Definizione della Temperatura per attivazione antigelo.

5.1.11 Aumentare temporaneamente la temperatura dell'acqua calda sanitaria.

È possibile aumentare la temperatura dell'acqua calda sanitaria per un breve periodo di tempo indipendentemente dalla modalità di funzionamento impostata. Trascorso questo periodo di tempo, la temperatura dell'acqua diminuirà fino al setpoint **Eco**. Ciò è detto integrazione dell'acqua calda.

▶▶ > **Modalità di funzionamento** > **Boost acqua calda**

Utilizzare la manopola per effettuare la navigazione.
Per confermare la selezione, premere il tasto ✔ .

Importante
La temperatura dell'acqua calda sanitaria può essere impostata in questo modo soltanto se è installato un sensore per l'acqua calda sanitaria.

1. Selezionare il riquadro [].
2. Selezionare **Modalità di funzionamento**.
3. Selezionare **Boost acqua calda**.
4. Impostare la durata in ore e minuti.
   ⇨ La temperatura viene aumentata al **DHW comfort setpointSetpoint comfort ACS** per la durata dell'integrazione.

5.1.12 Programma orario per il controllo della temperatura dell'ACS

5.1.13 Creazione di un programma orario

Un programma orario consente di variare automaticamente la temperatura ACS in base all'ora e al giorno. La temperatura ACS è legata all'attività del programma orario.

▶▶ > **Modalità di funzionamento**

Utilizzare la manopola per effettuare la navigazione.
Per confermare la selezione, premere il tasto ✔ .

È possibile creare fino a tre programmi orari. Ad esempio, è possibile impostare un programma orario per una settimana lavorativa e un programma per una settimana in cui si trascorre la maggior parte del tempo a casa.

1. Selezionare il riquadro [].
2. Selezionare **Programmi orari**.
3. Selezionare il programma orario che si desidera modificare: **Programma 1**, **Programma 2** o **Programma 3**.
   ⇨ Sono visualizzate le attività programmate per Lunedì. L'ultima attività oraria impostata di uno specifico giorno risulterà attiva fino alla prima attività oraria del giorno seguente. Sono visualizzate le attività orarie impostate. In occasione della prima messa in servizio, in tutti i giorni feriali sono impostate due fasce orarie standard; **Comfort** con inizio alle ore 6:00 e **Eco** con inizio alle ore 22:00.
4. Selezionare il giorno feriale che si desidera modificare.

Fig.9 Giorno feriale

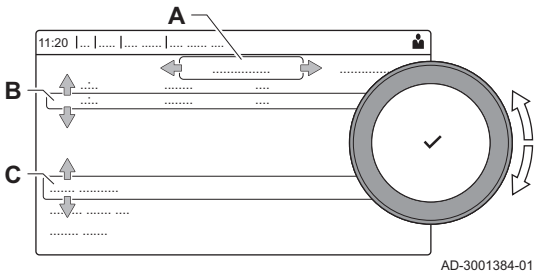

A Giorno feriale
B Panoramica delle attività programmate
C Elenco delle azioni

5. Compiere le seguenti azioni:
   5.1. **Selezionare l'attività oraria programmata** per modificarne l'ora di avvio, per modificarne la temperatura oppure per eliminarla.
   5.2. **Aggiungi orario e Attività** per aggiungere una nuova attività oraria alle attività programmate.
   5.3. **Copia su altro giorno** per copiare le attività orarie impostate di un giorno feriale su altri giorni.
   5.4. **Imposta temperature dell'attività** per modificare la temperatura.

5.1.14 Attivazione di un programma orario ACS

Per poter utilizzare un programma orario ACS è necessario attivare la modalità di funzionamento **Programmazione**. Questa attivazione viene effettuata separatamente per ogni zona.

▶▶ > **Modalità di funzionamento** > **Programmazione**

Utilizzare la manopola per effettuare la navigazione.
Per confermare la selezione, premere il tasto ✔ .

1. Selezionare il riquadro [🚿].
2. Selezionare **Modalità ACS**.
3. Selezionare **Programmazione**.
4. Selezionare **Programmi orariProgramma 1**, **Programma 2** o **Programma 3**.

5.1.15 Modifica della temperatura di riscaldamento di una zona

5.1.16 Definizione di zona

Fig.10 Due zone

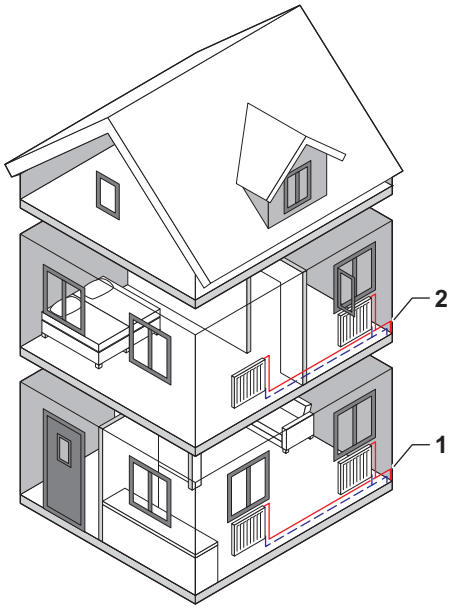

AD-3001404-01

"Zona" è il termine che viene attribuito ai diversi circuiti idraulici: CIRCA, CIRCB e così via. La Zona designa varie aree di un edificio servite dallo stesso circuito.

Il supporto di più zone è possibile solo mediante una scheda di espansione.

Tab.13 Esempio di due zone

	Zona	Nome di fabbrica
1	Zona 1	CIRCA
2	Zona 2	CIRCB

5.1.17 Modifica del nome e del simbolo di una zona

Le zone sono distinte da un simbolo e da un nome impostati in fabbrica. A seconda dell'apparecchio, è possibile modificare il simbolo e il nome delle zone; tuttavia, non tutti gli apparecchi e i tipi di zona consentono questa modifica.

▶▶ Selezionare la zona > **Configurazione zona** > **Zona, val imp4** o **Icona visual. zona**

Utilizzare la manopola per effettuare la navigazione.
Per confermare la selezione, premere il tasto ✔ .

1. Selezionare il riquadro della zona che si desidera modificare.
2. Selezionare **Configurazione zona**
3. Selezionare **Zona, val imp4**
   ⇨ Viene visualizzata una tastiera con lettere, numeri e simboli (caratteri).
4. Modificare il nome della zona (massimo 20 caratteri):
   4.1. Utilizzare la riga in alto per scegliere tra l'utilizzo delle lettere maiuscole, i numeri, i simboli o i caratteri speciali.
   4.2. Selezionare un carattere o un'azione.
   4.3. Selezionare ← per eliminare un carattere.
   4.4. Selezionare ␣ per aggiungere uno spazio.
   4.5. Selezionare ✔ per terminare la modifica del nome della zona.
5. Selezionare **Icona visual. zona**.
   ⇨ Sul display compaiono tutte le icone disponibili.
6. Selezionare l'icona desiderata per la zona.

Fig.11 Selezione della lettera

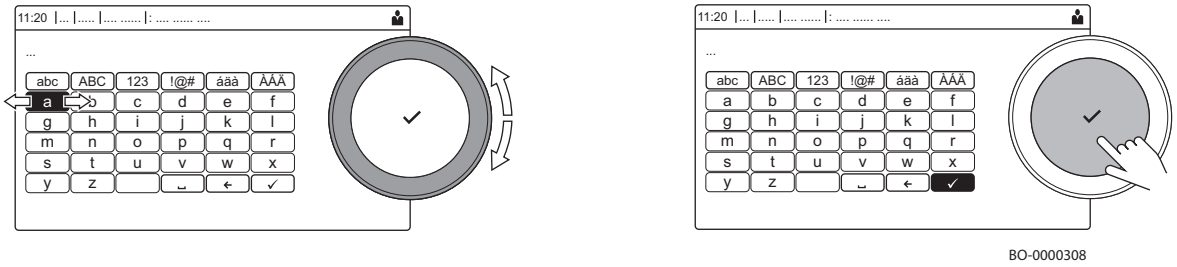

5.1.18 Modifica della modalità di funzionamento di una zona

Per regolare la temperatura ambiente delle diverse zone della casa è possibile scegliere tra 5 modalità di funzionamento:

▶▶ Selezionare la zona > **Modalità di funzionamento**

Utilizzare la manopola per effettuare la navigazione.
Per confermare la selezione, premere il tasto ✔ .

1. Selezionare il riquadro della zona che si desidera modificare.
2. Selezionare **Modalità di funzionamento**.
3. Selezionare la modalità di funzionamento desiderata:

Tab.14 Modalità di funzionamento

Icona	Modalità	Descrizione
	Programmazione	La temperatura ambiente è controllata da un programma orario
	Manuale	La temperatura ambiente è regolata su un'impostazione fissa
	Breve cambio di temperatura	La temperatura ambiente è temporaneamente modificata
	Vacanza	La temperatura ambiente durante il periodo delle vacanze è ridotta, per risparmiare energia
	Disabilitato	Proteggere la caldaia e l'impianto dal gelo durante il periodo invernale

5.1.19 Modifica delle temperature dell'attività di riscaldamento

È possibile modificare le temperature di riscaldamento di ogni attività.

▶▶ Selezionare la zona > **Imposta temperature di riscaldamento**

Utilizzare la manopola per effettuare la navigazione.
Per confermare la selezione, premere il tasto ✔ .

1. Selezionare il riquadro della zona che si desidera modificare.
2. Selezionare **Imposta temperature di riscaldamento**.
   ⇨ Viene visualizzato un elenco di 6 attività e le rispettive temperature.
3. Selezionare un'attività oraria.
4. Impostare la temperatura dell'attività del riscaldamento.

5.1.20 Attivazione o disattivazione della modalità estate

Per disattivare la funzione riscaldamento è possibile utilizzare la modalità estate. Quando la modalità estate è attiva il riscaldamento sarà spento, ma l'acqua calda rimarrà disponibile.

Il funzionamento in modalità estate è disponibile solo se all'impianto è collegato un sensore di temperatura esterna.

▶▶ > **Mod. Estiva Forzata**

Utilizzare la manopola per effettuare la navigazione.
Per confermare la selezione, premere il tasto ✔ .

1. Selezionare il riquadro [ ].

2. Selezionare **Mod. Estiva Forzata**.
3. Selezionare l'impostazione seguente:
   - **Acceso** per attivare la modalità estate.
   - **Spento** per disattivare la modalità estate.

5.1.21 Attivazione dei programmi per le vacanze per tutte le zone

Quando si va in vacanza, la temperatura ambiente e quella dell'acqua calda sanitaria possono essere ridotte per risparmiare energia. Mediante la seguente procedura è possibile attivare la modalità vacanze per tutte le zone e per la temperatura dell'acqua calda sanitaria.

Utilizzare la manopola per effettuare la navigazione.
Per confermare la selezione, premere il tasto ✔ .

1. Selezionare l'icona [🧳].
2. Selezionare **Data di inizio vacanza**.
3. Configurare la data di inizio.
4. Selezionare **Data di fine vacanza**.
   ⇨ Viene visualizzato il giorno successivo alla data di inizio della vacanza.
5. Configurare la data di fine.
6. Selezionare **Temperatura ambiente desiderata per la zona nel periodo di vacanza**.
7. Configurare la temperatura.

È possibile resettare o annullare il programma vacanza selezionando **Reset** nel menu modalità vacanza.

5.1.22 Lettura del nome e del numero di telefono dell'installatore

L'installatore può impostare il proprio nome e numero di telefono nel pannello di controllo come riferimento. È possibile individuare tali informazioni seguendo i passaggi elencati qui sotto:

▶▶ ☰ > **Impostazioni di sistema** > **Dettagli Installatore**

Utilizzare la manopola per effettuare la navigazione.
Per confermare la selezione, premere il tasto ✔ .

1. Premere il pulsante ☰.
2. Selezionare **Impostazioni di sistema** ⚙
3. Selezionare **Dettagli Installatore**.
   ⇨ Vengono visualizzati il nome ed il numero di telefono dell'installatore.

5.2 Protezione antigelo

E' buona norma evitare lo svuotamento dell'intero impianto di riscaldamento poiché ricambi d'acqua possono causare inutili e dannosi depositi di calcare all'interno della caldaia e di corpi scaldanti. Se durante l'inverno l'impianto termico non dovesse essere utilizzato, nel caso di pericolo di gelo, è consigliabile miscelare l'acqua dell'impianto con idonee soluzioni anticongelanti destinate a tale uso specifico (es. glicole propilenico associato ad inibitori di incrostazioni e corrosioni). La gestione elettronica della caldaia è provvista di una funzione "antigelo" in riscaldamento. Tale funzione aziona la pompa della caldaia quando la temperatura di mandata dell'impianto di riscaldamento scende sotto ai 7 °C. Se la temperatura dell'acqua raggiunge i 4 °C viene acceso il bruciatore portando l'acqua dell'impianto alla temperatura di 10 °C. Raggiunto questo valore il bruciatore si spegne mentre la pompa continuerà a circolare per altri 15 minuti.

Importante
La protezione antigelo non funziona quando la caldaia non é alimentata elettricamente oppure se il rubinetto di alimentazione del gas è chiuso.

6 Impostazioni

6.1 Lista parametri

Tab.15 Tabella lista parametri

Nome	Descrizione	Valore di Fabbrica	Minimo	Massimo	Livello
AP016	Abilita/Disabilita riscaldamento	Acceso	–	–	Utente
AP017	Abilita/Disabilita acqua calda sanitaria	Acceso	–	–	Utente
AP073	Spegnimento/Accensione riscaldamento estate-inverno (con sonda esterna collegata). Quando la temperatura esterna è superiore a questa soglia, l'apparecchio è in modalità estiva e non avvia il riscaldamento. Quando la temperatura esterna è inferiore a questa temperatura, l'apparecchio è in modalità inverno [°C]	22	10	30	Utente
AP074	Abilita/Disabilita riscaldamento (con sonda esterna collegata)	Spento	–	–	Utente
AP089	Nome installatore	–	–	–	Utente
AP090	Numero di telefono installatore	–	–	–	Utente
CP010	Setpoint riscaldamento [°C] senza sonda esterna	80	25	80	Utente
CP060	Temperatura ambiente desiderata per la zona nel periodo di vacanza [°C]	6	5	20	Utente
CP070	Limite massimo temperatura ambiente del circuito in modalità ridotta che permette la commutazione a modalità comfort [°C]	16	5	30	Utente
CP080	Temperatura impostata dell'attività utente per zona [°C].	16	5	30	Utente
CP081	Temperatura impostata dell'attività utente per zona [°C].	20	5	30	Utente
CP082	Temperatura impostata dell'attività utente per zona [°C].	6	5	30	Utente
CP083	Temperatura impostata dell'attività utente per zona [°C].	21	5	30	Utente
CP084	Temperatura impostata dell'attività utente per zona [°C].	22	5	30	Utente
CP085	Temperatura impostata dell'attività utente per zona [°C].	20	5	30	Utente
CP200	Impostazione manuale della temperatura ambiente [°C].	20	5	30	Utente
CP240	Regolazione influenza unita ambiente di zona	3	0	10	Utente
CP250	Valore aggiunto per calibrare la temperatura ambiente. Questo valore può essere utilizzato per combinare le temperature tra l'unità ambiente e un altro dispositivo come, ad esempio, una stazione meteorologica.	0	-5	5	Utente
CP320	Modalità operativa della zona	Manuale	–	–	Utente
CP510	Valore di temperatura ambiente provvisorio impostato per la zona [°C]	20	5	30	Utente
CP550	Modalità caminetto attiva	Spento	–	–	Utente
CP570	Programma orario per il riscaldamento / raffrescamento	Programmazione 1	–	–	Utente
CP660	Scelta dell'icona per visualizzare la zona	Nessuno	–	–	Utente
CP730	Selezione della velocità di riscaldamento della zona	Normale	-	-	Utente
DP060	Programmazione selezionata per ACS.	Programmazione 1	–	–	Utente
DP070	Setpoint di temperatura dell'acqua calda sanitaria. Nel caso di funzionamento con bollitore e programmazione tramite unità ambiente corrisponde al setpoint di comfort [°C] * Dipende dal mercato	(55/60) *	35	(60/65) *	Utente
DP080	Setpoint di temperatura ridotta del bollitore sanitario [°C].	15	7	50	Utente
DP170	Inizio programmazione periodo vacanza	–	–	–	Utente
DP180	Fine programmazione periodo vacanza	–	–	–	Utente

Nome	Descrizione	Valore di Fabbrica	Minimo	Massimo	Livello
DP190	Modifica ora spegnimento periodo di riscaldamento bollitore	–	–	–	Utente
DP200	Modo sanitario: Spento (caldaia con bollitore) – No preriscaldo (caldaia istantanea) * Manuale (caldaia con bollitore) – Preriscaldo attivo (caldaia istantanea) ** Programmazione sanitaria ***	Spento (*) Manuale (**) Programmazione (***)	–	–	Utente
DP337	Setpoint di temperatura dell'Acqua Calda Sanitaria (ACS) durante il periodo vacanze [°C]	10	10	60	Utente
DP357	Tempo prima che la Zona Doccia sia in allarme [minuti] Parametro presente solo nel modello "Combi" (dotato di riscaldamento e produzione istantanea di Acqua Calda Sanitaria)	0	0	180	Utente
DP367	Azione da intraprendere una volta trascorso il tempo doccia Parametro presente solo nel modello "Combi" (dotato di riscaldamento e produzione istantanea di Acqua Calda Sanitaria)	Spento	–	–	Utente
DP377	Temperatura acqua calda sanitaria desiderata per la modalità ridotta [°C] Parametro presente solo nel modello "Combi" (dotato di riscaldamento e produzione istantanea di Acqua Calda Sanitaria)	40	20	60	Utente
ZP090	Abilitazione asciugatura massetto della zona 0 = Spento 1 = Acceso	0	0	1	Utente

Tab.16 Tabella parametri con

Nome	Descrizione	Valore di Fabbrica	Minimo	Massimo	Livello
CP060	Temperatura (°C) ambiente desiderata per la zona nel periodo di vacanza/antigelo	6	5	20	Utente
CP081	Temperatura (°C) impostata dell'attività HOME per zona	20	5	30	Utente
CP082	Temperatura (°C) impostata dell'attività AWAY per zona	6	5	30	Utente
CP083	Temperatura (°C) impostata dell'attività MORNING per zona	21	5	30	Utente
CP084	Temperatura (°C) impostata dell'attività EVENING per zona	22	5	30	Utente
CP085	Temperatura (°C) impostata dell'attività CUSTOM per zona	20	5	30	Utente
CP200	Temperatura ambiente (°C) desiderata per la zona in modalità manuale	20	5	30	Utente
CP240	Regolazione influenza unita ambiente di zona	3	0	10	Utente
CP250	Valore aggiunto per calibrare la temperatura ambiente. Questo valore può essere utilizzato per combinare le temperature tra l'unità ambiente e un altro dispositivo come, ad esempio, una stazione meteorologica.	0	-5	5	Utente
CP510	Valore di temperatura ambiente provvisorio impostato per la zona [°C]	20	5	30	Utente
CP550	Modalità caminetto attiva	Spento	–	–	Utente
CP570	Programma orario per il riscaldamento / raffrescamento	Programmazione 1	–	–	Utente
DP060	Programmazione selezionata per ACS.	Programmazione 1	–	–	Utente
DP080	Setpoint di temperatura ridotta del bollitore sanitario [°C].	15	7	50	Utente
DP337	Setpoint di temperatura dell'Acqua Calda Sanitaria (ACS) durante il periodo vacanze [°C]	10	10	60	Utente

Importante
i valori di fabbrica di alcuni parametri possono essere diversi in funzione del mercato di destinazione del prodotto.

7 Manutenzione

7.1 Generalità

L'apparecchio non necessita di una manutenzione complessa. Si consiglia tuttavia di farla ispezionare e di sottoporla a manutenzione a intervalli regolari.

La manutenzione dell'apparecchio deve essere eseguita da un installatore autorizzato secondo le normative locali e nazionali.

- Accertarsi che l'apparecchio sia priva di tensione.
- Sostituire le parti difettose o usurate con parti di ricambio originali.
- Sostituire sempre tutte le guarnizioni delle parti smontate durante i lavori di ispezione o manutenzione.
- Verificare che tutte le guarnizioni siano posizionate correttamente (la posizione corretta e piatta nella relativa scanalatura che sia ermetica o a tenuta stagna).
- L'acqua (gocce, schizzi) non deve mai entrare in contatto con i componenti elettrici durante i lavori di ispezione e manutenzione per il rischio di scosse elettriche.

7.2 Messaggio per la manutenzione

Questa funzione ha lo scopo di avvisare l'utente che l'apparecchio necessita di manutenzione. Quando sul display appare il simbolo , l'apparecchio necessita di manutenzione. Contattare il proprio installatore di fiducia.

7.3 Istruzioni per la manutenzione

Per garantire nel tempo la sicurezza, la funzionalità ed un’efficienza ottimale, si deve far ispezionare periodicamente l'apparecchio da un tecnico qualificato. Una manutenzione accurata è sempre motivo di sicurezza e risparmio nella gestione dell’impianto.

Verificare periodicamente che la pressione, visualizzata sul display ad impianto freddo, sia compresa tra **1,0**-**1,5** bar.

Importante
L'apparecchio é dotato di un pressostato idraulico che non consente il funzionamento della caldaia in caso di pressione bassa. Qualora si dovessero verificare frequenti diminuzioni di pressione chiedere l’intervento di un tecnico qualificato.

7.3.1 Caricamento impianto

- In caso di calo di pressione nell'impianto, l'elettrovalvola di riempimento automatico provvede a mantenere il valore della pressione entro i limiti stabiliti.

7.3.2 Deareazione impianto

È indispensabile sfiatare l'eventuale aria presente nell'apparecchio, nei condotti o nella rubinetteria per evitare rumori fastidiosi che possono prodursi in fase di riscaldamento o di prelievo dell'acqua. Per fare ciò, procedere come segue:

Fig.12 Deareazione impianto

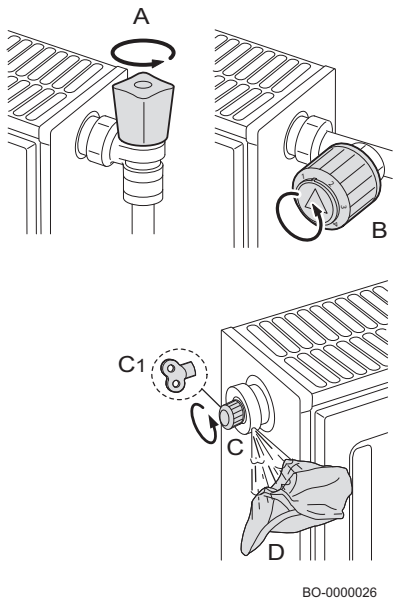

1. Aprire le valvole A e B di tutti i radiatori collegati al sistema di riscaldamento.
2. Regolare il termostato ambiente sulla temperatura più elevata possibile.
3. Attendere che i radiatori siano caldi.
4. Regolare il termostato ambiente sulla temperatura più bassa possibile.
5. Attendere circa 10 minuti, fino a quando i radiatori diventino freddi.
6. Degasare i radiatori. Iniziare dai piani inferiori.
7. Aprire la valvola di degasamento C o C1 tenendo un panno D appoggiato al raccordo.
8. Attendere fino alla fuoriuscita di acqua dalla valvola di degasamento, quindi chiudere la valvola.
9. Aprire la valvola di degasamento tenendo un panno appoggiato sopra.

Importante
Fare attenzione perché l'acqua potrebbe essere ancora calda.

8 Risoluzione delle anomalie

8.1 Anomalie temporanee e permanenti

Le segnalazioni sul display sono tre, due tipi di anomalie ed una di avviso:

1. Avvertenza **(A)**
2. Blocco temporaneo **(H)**
3. Blocco permanente **(E)**

La prima visualizzazione mostrata sul display è una lettera seguita da un codice numerico a due cifre. Nel caso di anomalia, la lettera indica il tipo: temporanea **(H)** o permanente **(E)**. Il codice numerico indica il gruppo di appartenenza dell'anomalia classificata in funzione della sicurezza. La seconda visualizzazione, che si alterna alla prima, indica il codice specifico ed è costituita da un codice numerico a due cifre che specifica il tipo di anomalia (vedere le tabelle anomalie che seguono).

1. L'avvertenza è identificata sul display dalla lettera **"A"** seguita da due numeri separati dal punto **"XX . XX"** (codice gruppo . codice specifico). La segnalazione prima dell'attivazione di una anomalia avverte e indica all'utente come intervenire prima che si generi una anomalia. Seguire le indicazione riportate sullo schermo per prevenire l'anomalia.
2. Il blocco temporaneo è identificato sul display dalla lettera **"H"** seguita da due numeri separati dal punto **"XX . XX"** (codice gruppo . codice specifico). L'anomalia temporanea è un tipo di anomalia che non causa un blocco permanente dell' apparecchio ma si risolve appena è rimossa la causa che l'ha generata
3. Il blocco permanente è identificato sul display dalla lettera **"E"** seguita da due numeri separati dal punto **"XX . XX"** (codice gruppo . codice specifico). L'anomalia permanente è un tipo di anomalia che causa un blocco permanente. Dopo aver rimosso la causa del blocco è necessario resettare l'anomalia tenendo premuto per due secondi il tasto di selezione/ conferma .

Tipo di codice	Formato del codice
Avvertenza	Axx.xx
Blocco	Hxx.xx
Blocco permanente	Exx.xx

Importante
Collegando alla caldaia una Unità Ambiente/Unità di Controllo di tipo Open Therm, in caso di anomalia è visualizzato sempre il codice "**254**". Guardare sul display dell'apparecchio il codice dell'anomalia.

Importante
In caso di frequenti visualizzazioni di anomalie, chiamare un tecnico qualificato.
Il codice di errore è necessario per individuare la causa dell'anomalia in modo rapido e corretto, e per ricevere assistenza dal proprio fornitore.

8.2 Visualizzazione dei codici di errore

Fig.13 Visualizzazione del codice anomalia su MK3

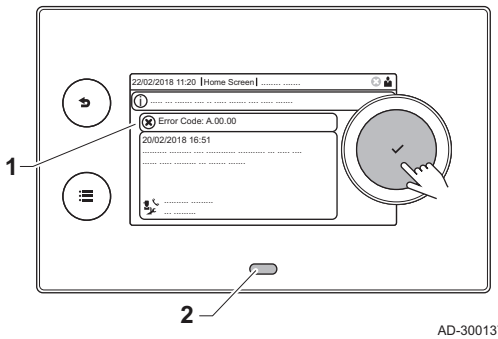

Quando nell'impianto si verifica un errore, sul pannello di controllo verrà visualizzato quanto segue:

1 Il display visualizza il codice e il messaggio corrispondenti.
2 Il LED di stato del pannello di controllo indicherà:

- Verde fisso = Funzionamento normale
- Verde lampeggiante = Avviso
- Rosso fisso = Blocco
- Rosso lampeggiante = Blocco permanente

Quando si verifica un errore, procedere come segue:

1. Premere e mantenere premuto il pulsante ✔ per resettare l'apparecchio.

Importante
È possibile resettare l'apparecchio per un massimo di 10 volte. Dopodiché, l'apparecchio risulterà bloccato per un'ora. Procedere ad un riavvio (scollegare l'alimentazione) per evitare il ritardo di un'ora.

⇨ L'apparecchio si avvia nuovamente.
2. Se il codice di errore appare nuovamente, risolvere il problema seguendo le istruzioni presenti nelle tabelle dei codici di errore.

Importante
Gli interventi sull'apparecchio e sull'impianto sono consentiti esclusivamente a personale qualificato.

⇨ Il codice di errore rimarrà visibile fino a quando l'anomalia non sarà stata risolta.
3. Se non è possibile risolvere il problema, prendere nota del codice di errore.

8.3 Codici di errore caldaia CU-GH-21

Tab.17 Lista degli avvertimenti

DISPLAY	DESCRIZIONE AVVERTENZA	CAUSA – Controllo / Soluzione
A00.34	Sonda esterna mancante	Controllare il cablaggio di bassa tensione Controllare la schedina interconnessioni Controllare la sonda esterna Fare il controllo di device collegati al sistema con la funzione “menu manutenzione avanzata” Controllare / sostituire la scheda elettronica
A02.06	Pressione circuito di riscaldamento bassa	Controllare pressione impianto e ripristinare Controllare pressione del vaso d' espansione Controllare perdite caldaia /impianto
A02.18	Parametrizzazione errata	Impostare CN1/CN2 Controllare / sostituire la scheda elettronica
A02.33	Errore superata durata massima del tempo di rabbocco	Controllare il cablaggio del pressostato Controllare la valvola di caricamento acqua Controllare / sostituire la scheda elettronica Controllare perdite caldaia /impianto
A02.34	L'intervallo di tempo minimo del riempimento automatico tra due richieste non è stato raggiunto	Controllare il cablaggio del pressostato Controllare la valvola di caricamento acqua Controllare / sostituire la scheda elettronica Controllare perdite caldaia /impianto
A02.36	Dispositivo funzionale disconnesso	ERRORE DI COMUNICAZIONE Avviare la funzione di Auto-Rilevamento
A02.37	Dispositivo funzionale passivo disconnesso	ERRORE DI COMUNICAZIONE Avviare la funzione di Auto-Rilevamento

DISPLAY	DESCRIZIONE AVVERTENZA	CAUSA – Controllo / Soluzione
A02.45	Errore sulla connessione	ERRORE DI COMUNICAZIONE Avviare la funzione di Auto-Rilevamento
A02.46	Errore sulle priorità del dispositivo	ERRORE DI COMUNICAZIONE Avviare la funzione di Auto-Rilevamento
A02.48	Errore di configurazione funzione dell'unità	ERRORE COLLEGAMENTO ELETTRICO Avviare la funzione di Auto-Rilevamento Verificare connessioni elettriche dispositivi esterni.
A02.49	Inizializzazione nodo fallita	ERRORE COLLEGAMENTO ELETTRICO Avviare la funzione di Auto-Rilevamento Verificare connessioni elettriche dispositivi esterni.
A02.55	Numero di serie errato o mancante	Contattare la Rete Service
A02.76	Memoria interna, riservata alla personalizzazione dei parametri, piena. Non sono possibili ulteriori modifiche	Contattare la Rete Service
A02.80	Mancanza della resistenza terminatrice nel bus	Controllare che nel bus sia presente la resistenza terminatrice del bus
A05.29	Pressione gas sotto il limite	Verificare pressione di alimentazione gas a massima e a minima potenza
A05.30	Controllo pressione gas fallito	Verificare pressione di alimentazione gas a massima e a minima potenza
A05.95	È stata rilevata una breve interruzione del segnale della fiamma	
A08.02	Errore tempo doccia trascorso	Controllare il bus di comunicazione Controllare l'unità ambiente se collegata Controllare/sostituire la scheda elettronica

Tab.18 Lista delle anomalie temporanee

DISPLAY	DESCRIZIONE ANOMALIE TEMPORANEE	CAUSA – Controllo / Soluzione *Per la maggior parte dei controlli e delle soluzioni è richiesto un installatore.*
H00.42	Sensore di pressione aperto/guasto o pressione troppo elevata	ERRORE SENSORE DI PRESSIONE ACQUA Controllare o sostituire il sensore di pressione acqua Controllare il cablaggio del sensore di pressione acqua Controllare o sostituire la scheda elettronica Controllare pressione impianto
H00.81	Sensore di temperatura ambiente mancante	Controllare il bus di comunicazione Controllare l'unità ambiente se collegata Controllare/sostituire la scheda elettronica
H01.00	Mancata comunicazione temporanea interna alla scheda	L'errore si risolve in automatico
H01.05	Raggiunto valore massimo delta di temperatura tra mandata e ritorno	CIRCOLAZIONE INSUFFICIENTE Controllare circolazione caldaia/impianto Attivare un ciclo di degasamento manuale Controllare pressione impianto ALTRE CAUSE Verificare pulizia scambiatore Controllare funzionamento sensori di temperatura Controllare collegamento sensori di temperatura
H01.08	Aumento temperatura di mandata troppo rapido in riscaldamento	CIRCOLAZIONE INSUFFICIENTE Controllare circolazione caldaia/impianto Attivare un ciclo di deareazione manuale Controllare pressione impianto ALTRE CAUSE Verificare pulizia scambiatore Controllare funzionamento sensori di temperatura Controllare collegamento sensori di temperatura
H01.09	Pressostato gas	ANOMALIA INGRESSO BLOCCO CALDAIA Controllare il contatto dell'ingresso Blocco Caldaia Controllare il dispositivo esterno che comanda l'ingresso Blocco Caldaia

DISPLAY	DESCRIZIONE ANOMALIE TEMPORANEE	CAUSA – Controllo / Soluzione *Per la maggior parte dei controlli e delle soluzioni è richiesto un installatore.*
H01.14	Raggiunto valore massimo di temperatura di mandata o di ritorno	CIRCOLAZIONE INSUFFICIENTE Controllare la sonda di mandata e di ritorno Controllare circolazione caldaia/impianto Attivare un ciclo di deareazione manuale
H01.18	Mancanza circolazione acqua (temporanea)	CIRCOLAZIONE INSUFFICIENTE Controllare pressione impianto Attivare un ciclo di deareazione manuale Controllare il funzionamento della pompa Controllare circolazione caldaia/impianto ERRORE SENSORI TEMPERATURA Controllare funzionamento sensori di temperatura Controllare collegamento sensori di temperatura
H01.21	Aumento temperatura di mandata troppo rapido durante il funzionamento sanitario.	CIRCOLAZIONE INSUFFICIENTE Controllare pressione impianto Attivare un ciclo di deareazione manuale Controllare il funzionamento della pompa Controllare circolazione caldaia/impianto ERRORE SENSORI TEMPERATURA Controllare funzionamento sensori di temperatura Controllare collegamento sensori di temperatura
H01.26	Superamento della pressione del gas	ANOMALIA INGRESSO BLOCCO CALDAIA Controllare il contatto dell'ingresso Blocco Caldaia Controllare il dispositivo esterno che comanda l'ingresso Blocco Caldaia
H02.00	Reset in corso.	Si risolve da solo
H02.02	Attesa inserimento parametri di configurazione (CN1,CN2)	CONFIGURAZIONE CN1/CN2 MANCANTE Configurare CN1/CN2
H02.03	Parametri di configurazione (CN1,CN2) inseriti non correttamente	ERRORE CONFIGURAZIONE PARAMETRI CN1–CN2 Controllare configurazione CN1/CN2 Configurare CN1/CN2 corretti
H02.04	Parametri di scheda illeggibile	ERRORE SCHEDA ELETTRONICA Configurare CN1/CN2 Sostituire CSU (memoria di configurazione esterna) Sostituire la scheda elettronica
H02.05	Memoria parametri non compatibile con il tipo di scheda della caldaia.	Contattare un professionista qualificato
H02.07	Pressione circuito di riscaldamento bassa (richiede il carico acqua).	ERRORE SENSORE DI PRESSIONE ACQUA Controllare pressione impianto Controllare pressione del vaso d’espansione Attivare un ciclo degasamento manuale Controllare il funzionamento della pompa Controllare circolazione caldaia/impianto ERRORE SENSORI Controllare funzionamento sensori di temperatura Controllare collegamento sensori di temperatura
H02.12	Anomalia su ingresso blocco caldaia RL (release)	ANOMALIA INGRESSO BLOCCO CALDAIA Controllare che il contatto del RL (release) sia aperto Controllare il dispositivo esterno che comanda l’ingresso del release
H02.31	Il dispositivo richiede il riempimento automatico dell'impianto a causa della pressione bassa	RICHIESTA RIEMPIMENTO CALDAIA/IMPIANTO (ATTIVAZIONE MANUALE) Attivare il riempimento automatico Controllare pressione del vaso d’espansione Controllare perdite caldaia/impianto
H02.38	Massimo numero di riempimenti automatici raggiunto	ERRORE RIEMPIMENTO AUTOMATICO CALDAIA / IMPIANTO Raggiunto il numero massimo di riempimenti consentiti Controllare perdite caldaia / impianto Contattare la Rete Service

DISPLAY	DESCRIZIONE ANOMALIE TEMPORANEE	CAUSA – Controllo / Soluzione *Per la maggior parte dei controlli e delle soluzioni è richiesto un installatore.*
H02.70	Test di recupero calore unità esterna fallito	Errore scheda accessorio SCB-09 Verificare dispositivo connesso al contatto X9
H02.91	La richiesta di RC è bloccata dall'ingresso multifunzione	ANOMALIA INGRESSO BLOCCO CALDAIA Controllare il contatto dell'ingresso Blocco Caldaia Controllare il dispositivo esterno che comanda l'ingresso Blocco Caldaia
H02.92	La richiesta di ACS è bloccata dall'ingresso multifunzione	ANOMALIA INGRESSO BLOCCO CALDAIA Controllare il contatto dell'ingresso Blocco Caldaia Controllare il dispositivo esterno che comanda l'ingresso Blocco Caldaia
H02.93	Le richieste di calore di RC e ACS sono bloccate dall'ingresso multifunzione	ANOMALIA INGRESSO BLOCCO CALDAIA Controllare il contatto dell'ingresso Blocco Caldaia Controllare il dispositivo esterno che comanda l'ingresso Blocco Caldaia
H03.00	Mancata identificazione parte di sicurezza della caldaia	ANOMALIA SCHEDA ELETTRONICA Sostituire la scheda
H03.01	Mancata comunicazione software di comfort (errore interno scheda di caldaia)	ANOMALIA SCHEDA ELETTRONICA Sostituire la scheda
H03.02	Perdita temporanea della fiamma	PROBLEMI ELETTRODO Controllare collegamenti elettrici elettrodo Verificare stato elettrodo ALIMENTAZIONE GAS Controllare la pressione di alimentazione del gas Controllare taratura della valvola gas CONDOTTO SCARICO FUMI Verificare terminale scarico fumi e aspirazione aria ALTRE CAUSE Controllare tensione elettrica di alimentazione.
H03.05	Blocco interno	ANOMALIA SCHEDA ELETTRONICA Controllare/sostituire la scheda interconnessioni Impostare CN1/CN2 Controllare/sostituire la scheda elettronica
H03.08	Falsa fiamma	PROBLEMI ELETTRODO Controllare collegamenti elettrici elettrodo Verificare stato elettrodo FIAMMA PARASSITA Controllare il circuito di terra Controllare tensione elettrica di alimentazione. ANOMALIA SCHEDA ELETTRONICA Controllare/sostituire la scheda
H03.09	Tensione bassa	ANOMALIA ALIMENTAZIONE ELETTRICA Controllare la tensione in alimentazione caldaia Controllare/sostituire la scheda elettronica
H03.17	Anomalia sistema controllo gas	ANOMALIA SCHEDA ELETTRONICA Impostare CN1/CN2 Controllare/sostituire la scheda elettronica
H03.26	Richiesta la calibrazione della caldaia	RICHIESTA CALIBRAZIONE Impostare la funzione di calibrazione manuale in caldaia Controllare/sostituire la scheda elettronica
H03.28	Errore di sincronizzazione	ANOMALIA ALIMENTAZIONE ELETTRICA Controllare la frequenza in alimentazione caldaia
H03.31	Anomalia camino ostruito	ANOMALIA CONDOTTO SCARICO FUMI Verificare terminale scarico fumi e aspirazione aria Attivare la calibrazione manuale
H03.45	Regolazione relativa alla messa a punto manuale del lambda disabilitata	Impostare GP090=GP091=GP092=1 e successivamente impostare GP090=GP091=GP092=0

DISPLAY	DESCRIZIONE ANOMALIE TEMPORANEE	CAUSA – Controllo / Soluzione *Per la maggior parte dei controlli e delle soluzioni è richiesto un installatore.*
H03.54	Anomalia sconosciuta	ANOMALIA INDEFINITA Controllare/sostituire la scheda elettronica Controllare l'alimentazione della caldaia Controllare eventuali disturbi elettromagnetici in alimentazione della caldaia
H03.254	Anomalia sconosciuta	ANOMALIA INDEFINITA Controllare/sostituire la scheda elettronica Controllare l'alimentazione della caldaia Controllare eventuali disturbi elettromagnetici in alimentazione della caldaia
H08.07	Pompa in errore	PROBLEMA POMPA Controllare funzionamento/sostituire la pompa
H08.09	Mancata comunicazione della scheda di caldaia con la pompa	PROBLEMA SCHEDA/POMPA Controllare/sostituire il cablaggio della pompa Controllare/sostituire la pompa
H20.36	Calibrazione manuale fallita	PROBLEMI ELETTRODO Controllare collegamenti elettrici elettrodo Verificare stato elettrodo ALIMENTAZIONE GAS Controllare la pressione di alimentazione del gas Verificare la regolazione CONDOTTO SCARICO FUMI Verificare terminale scarico fumi e aspirazione aria ALTRE CAUSE Controllare tensione elettrica di alimentazione Controllare/sostituire la scheda elettronica Verificare di avere un sufficiente scambio termico durante la calibrazione
H20.39	Mancanza prima calibrazione	CALIBRAZIONE NECESSARIA Se non è stata completata la prima calibrazione effettuare la calibrazione manuale Controllare/sostituire al scheda elettronica
H20.40	Mancanza configurazione gas	TIPO DI GAS Se non è stata completata la prima calibrazione effettuare la calibrazione manuale e impostare il tipo di gas utilizzato Controllare/sostituire al scheda elettronica

Tab.19 Lista delle anomalie permanenti (blocco caldaia, reset necessario)

DISPLAY	DESCRIZIONE ANOMALIE PERMANENTI (RESET NECESSARIO)	CAUSA – Controllo / Soluzione *Per la maggior parte dei controlli e delle soluzioni è richiesto un installatore.*
E00.04	Sensore di temperatura di ritorno non connesso all'accensione della caldaia (quando la caldaia accende la scheda rileva se il sensore è presente e collegato)	PROBLEMA SENSORE/COLLEGAMENTO Controllare collegamento sensore/scheda Controllare funzionamento sensore di temperatura Misura del valore resistivo
E00.05	Sensore di temperatura di ritorno in corto circuito	PROBLEMA SENSORE/COLLEGAMENTO Controllare collegamento sensore/scheda Controllare funzionamento sensore di temperatura Misura del valore resistivo
E00.06	Sensore di ritorno non connesso durante il funzionamento caldaia (la scheda ha rilevato che il sensore si è disconnesso durante il funzionamento)	PROBLEMA SENSORE/COLLEGAMENTO Controllare collegamento sensore/scheda Controllare funzionamento sensore di temperatura Misurare il valore resistivo
E00.07	Temperatura sensore di ritorno troppo alta	PROBLEMA SENSORE/COLLEGAMENTO Controllare collegamento sensore/scheda Controllare funzionamento sensore di temperatura Misurare il valore resistivo

DISPLAY	DESCRIZIONE ANOMALIE PERMANENTI (RESET NECESSARIO)	CAUSA – Controllo / Soluzione *Per la maggior parte dei controlli e delle soluzioni è richiesto un installatore.*
E00.16	Sensore di temperatura bollitore ACS non connesso	PROBLEMA SENSORE/COLLEGAMENTO Controllare collegamento sensore/scheda Controllare funzionamento sensore di temperatura Misurare il valore resistivo Nel caso di rimozione del bollitore sanitario, impostare il parametro DP150=ON
E00.17	Sensore di temperatura bollitore ACS in corto circuito	PROBLEMA SENSORE/COLLEGAMENTO Controllare collegamento sensore/scheda Controllare funzionamento sensore di temperatura Misurare il valore resistivo
E00.40	Ingresso sensore di pressione acqua aperto	ANOMALIA SENSORE DI PRESSIONE ACQUA Controllare pressione impianto e ripristinare Controllare pressione del vaso d' espansione Controllare perdite caldaia /impianto
E00.41	Ingresso sensore di pressione acqua chiuso	ANOMALIA SENSORE DI PRESSIONE ACQUA Controllare pressione impianto e ripristinare Controllare pressione del vaso d' espansione Controllare perdite caldaia /impianto
E00.44	Sensore ACS aperto	PROBLEMA SENSORE/COLLEGAMENTO Controllare collegamento sensore/scheda Controllare funzionamento sensore di temperatura Misura del valore resistivo
E00.45	Sensore ACS in cortocircuito	PROBLEMA SENSORE/COLLEGAMENTO Controllare collegamento sensore/scheda Controllare funzionamento sensore di temperatura Misurare il valore resistivo
E01.12	Temperatura rilevata dal sensore di ritorno maggiore della temperatura di mandata	PROBLEMA SENSORE/COLLEGAMENTO Controllare l' inversione di posizione dei sensori Controllare corretta posizione sensore mandata Controllare temperatura ritorno in caldaia Controllare funzionamento sensori SE IL PROBLEMA PERSISTE 1- Reimpostare CN1/CN2 2- Sostituire la scheda elettronica
E01.17	Mancanza circolazione acqua (permanente)	CIRCOLAZIONE INSUFFICIENTE Controllare pressione impianto Attivare un ciclo degasamento manuale Controllare il funzionamento della pompa Controllare circolazione caldaia/impianto ERRORE SENSORI Controllare funzionamento sensori di temperatura Controllare collegamento sensori di temperatura
E01.20	Raggiunto valore massimo della temperatura fumi	SCAMBIATORE LATO FUMI OSTRUITO Verificare pulizia scambiatore
E02.13	Ingresso di blocco dell'unità di controllo generato dall'unità esterna	ANOMALIA INGRESSO BLOCCO CALDAIA Controllare il contatto dell’ingresso blocco caldaia Controllare il dispositivo esterno che comanda l’ingresso blocco caldaia.
E02.15	Tempo minimo di riconoscimento chiavetta CSU superato	TIMEOUT CHIAVETTA CSU Chiavetta non connessa oppure non riconosciuta
E02.17	Mancata comunicazione permanente interna alla scheda	ERRORE SCHEDA ELETTRONICA Verificare eventuali disturbi elettromagnetici Contattare la Rete Service
E02.32	Tempo esaurito per caricamento automatico	ANOMALIA SCHEDA ELETTRONICA Controllare il cablaggio del pressostato Controllare la valvola di caricamento acqua Controllare /sostituire la scheda elettronica
E02.35	Dispositivo critico di sicurezza disconnesso	ERRORE DI COMUNICAZIONE Avviare la funzione di Auto-Rilevamento (parametro AD)

DISPLAY	DESCRIZIONE ANOMALIE PERMANENTI (RESET NECESSARIO)	CAUSA – Controllo / Soluzione *Per la maggior parte dei controlli e delle soluzioni è richiesto un installatore.*
E02.39	Aumento di pressione insufficiente dopo il riempimento automatico	ANOMALIA SCHEDA ELETTRONICA Controllare il cablaggio del pressostato Controllare la valvola di caricamento acqua Controllare /sostituire la scheda elettronica Controllare perdite caldaia /impianto
E02.47	Connessione con dispositivo esterno non riuscita	ERRORE COLLEGAMENTO ELETTRICO Avviare la funzione di Auto-Rilevamento (parametro AD) Verificare connessioni elettriche dispositivi esterni.
E04.00	Anomalia parametri di sicurezza	ERRORE SCHEDA ELETTRONICA Sostituire la scheda
E04.01	Sensore temperatura di mandata in corto circuito	PROBLEMA SENSORI/COLLEGAMENTO Controllare collegamento sensore/scheda Controllare funzionamento sensore
E04.02	Sensore temperatura di mandata non connesso	PROBLEMA SENSORE/COLLEGAMENTO Controllare collegamento sensore/scheda Controllare funzionamento sensore
E04.03	Superata la temperatura massima di mandata	CIRCOLAZIONE INSUFFICIENTE Controllare circolazione caldaia/impianto Attivare un ciclo degasamento manuale Controllare funzionamento sensori
E04.04	Sensore fumi in corto circuito	MALFUNZIONAMENTO SENSORE FUMI Controllare funzionamento sensore fumi Controllare collegamento sensore/scheda
E04.05	Sensore fumi non connesso	PROBLEMA SENSORE/COLLEGAMENTO Controllare funzionamento sensore fumi Controllare collegamento sensore/scheda
E04.06	Raggiunto valore critico di temperatura fumi	OSTRUZIONE CAMINO Controllare ostruzione camino MALFUNZIONAMENTO SENSORE FUMI Controllare funzionamento sensore
E04.07	Raggiunta massima differenza tra le temperature di mandata	PROBLEMA SENSORE Controllare la corretta posizione del sensore Controllare il corretto funzionamento del sensore CIRCOLAZIONE INSUFFICIENTE Controllare pressione impianto Attivare un ciclo degasamento manuale Controllare il funzionamento della pompa Controllare circolazione caldaia/impianto
E04.10	Accensione del bruciatore fallita dopo 5 tentativi	ALIMENTAZIONE GAS Controllare la pressione di alimentazione del gas Controllare collegamento elettrico valvola gas Controllare taratura della valvola gas Controllare funzionamento valvola gas PROBLEMI ELETTRODO Controllare collegamenti elettrici elettrodo Verificare stato elettrodo ALTRE CAUSE Controllare funzionamento ventilatore Controllare stato dello scarico fumi (ostruzioni)
E04.11	Test VPS valvola gas fallito	CABLAGGIO / VALVOLA GAS Sostituire il cablaggio. Sostituire la valvola gas.
E04.12	Mancata accensione per rilevamento fiamma parassita	FIAMMA PARASSITA Controllare il circuito di terra Controllare tensione elettrica di alimentazione.
E04.13	Rotore del ventilatore bloccato	PROBLEMA SCHEDA/VENTILATORE Verificare collegamento scheda con ventilatore Cambiare unità aria-gas

DISPLAY	DESCRIZIONE ANOMALIE PERMANENTI (RESET NECESSARIO)	CAUSA – Controllo / Soluzione *Per la maggior parte dei controlli e delle soluzioni è richiesto un installatore.*
E04.14	Anomalia combustioni	CONTROLLO ELETTRODO Controllare collegamenti elettrici elettrodo Verificare stato elettrodo ALIMENTAZIONE GAS Controllare la pressione di alimentazione del gas Controllare taratura della valvola gas CONDOTTO SCARICO FUMI Verificare terminale scarico fumi e aspirazione aria Controllare tensione elettrica di alimentazione
E04.15	Anomalia scarico fumi bloccato	CONTROLLO ELETTRODO Controllare collegamenti elettrici elettrodo Verificare stato elettrodo Avviare calibrazione manuale CONDOTTO SCARICO FUMI Verificare terminale scarico fumi e aspirazione aria Controllare tensione elettrica di alimentazione.
E04.17	Guasto circuito di comando valvola gas	ERRORE SCHEDA ELETTRONICA Sostituire la scheda Sostituire la valvola gas
E04.18	La temperatura di mandata è inferiore alla temperatura minima	PROBLEMA SENSORI/COLLEGAMENTO Controllare collegamento sensore/scheda Controllare funzionamento sensore
E04.23	Blocco interno di comunicazione	VALVOLA GAS Controllare/sostituire il cablaggio della valvola gas Controllare/sostituire la valvola gas ERRORE SCHEDA ELETTRONICA Sostituire la scheda Togliere e ripristinare l'alimentazione elettrica effettuando successivamente il RESET
E04.24	Errore famiglia del gas non trovata	PROBLEMI ELETTRODO Controllare collegamenti elettrici elettrodo Verificare stato elettrodo ALIMENTAZIONE GAS Controllare la pressione di alimentazione del gas Controllare la taratura della valvola gas CONDOTTO SCARICO FUMI Verificare terminale scarico fumi e aspirazione aria ALTRE CAUSE Controllare tensione elettrica di alimentazione. Impostare correttamente il tipo di gas
E04.25	Errore perdita fiamma durante tempo di sicurezza	PROBLEMI ELETTRODO Controllare collegamenti elettrici elettrodo Verificare stato elettrodo ALIMENTAZIONE GAS Controllare la pressione di alimentazione del gas Controllare la taratura della valvola gas CONDOTTO SCARICO FUMI Verificare terminale scarico fumi e aspirazione aria ALTRE CAUSE Controllare tensione elettrica di alimentazione. Impostare correttamente il tipo di gas

DISPLAY	DESCRIZIONE ANOMALIE PERMANENTI (RESET NECESSARIO)	CAUSA – Controllo / Soluzione *Per la maggior parte dei controlli e delle soluzioni è richiesto un installatore.*
E04.26	Errore accensione	PROBLEMI ELETTRODO Controllare collegamenti elettrici elettrodo Verificare stato elettrodo ALIMENTAZIONE GAS Controllare la pressione di alimentazione del gas Controllare la taratura della valvola gas CONDOTTO SCARICO FUMI Verificare terminale scarico fumi e aspirazione aria ALTRE CAUSE Controllare tensione elettrica di alimentazione. Impostare correttamente il tipo di gas
E04.27	Errore valvola gas aperta con rilevazione fiamma	PROBLEMI ELETTRODO Controllare collegamenti elettrici elettrodo Verificare stato elettrodo ALIMENTAZIONE GAS Controllare la pressione di alimentazione del gas Controllare la taratura della valvola gas CONDOTTO SCARICO FUMI Verificare terminale scarico fumi e aspirazione aria ALTRE CAUSE Controllare tensione elettrica di alimentazione. Impostare correttamente il tipo di gas
E04.28	Errore feedback valvola gas	VALVOLA GAS Controllare /sostituire la scheda elettronica Controllare/sostituire la valvola gas Controllare/sostituire il cablaggio della valvola gas
E04.29	Raggiunto numero massimo di reset ammessi	Togliere e ripristinare l'alimentazione elettrica effettuando successivamente il RESET Controllare/sostituire la scheda elettronica
E04.50	Errore valvola gas	VALVOLA GAS Controllare /sostituire la scheda elettronica Controllare/sostituire la valvola gas Controllare/sostituire il cablaggio della valvola gas
E04.54	Errore sconosciuto	ERRORE SCHEDA ELETTRONICA Verificare i collegamenti ellettrici
E04.250	Errore valvola gas	VALVOLA GAS Controllare /sostituire la scheda elettronica Controllare/sostituire la valvola gas Controllare/sostituire il cablaggio della valvola gas
E04.254	Errore sconosciuto	ALIMENTAZIONE GAS Controllare la pressione di alimentazione del gas Controllare collegamento elettrico valvola gas Controllare taratura della valvola gas Controllare funzionamento valvola gas PROBLEMI ELETTRODO Controllare collegamenti elettrici elettrodo Verificare stato elettrodo ALTRE CAUSE Controllare funzionamento ventilatore Controllare stato dello scarico fumi (ostruzioni) Verificare i collegamenti ellettrici

8.4 Codici di errore della scheda SCB-10

8.4.1 Avvertenza

Tab.20 Codici di allarme

Codice	Descrizione	Soluzione
A.00.00	Il sensore di temperatura flusso è rimosso o sta misurando una temperatura inferiore al range	Sensore della temperatura di mandata di zona aperto: • Il sensore non è presente. • Impostazione della **Funzionamento zona** errata: controllare l'impostazione del parametro **CP02x**. • Errore collegamento: controllare il cablaggio e i connettori. • Montaggio errato del sensore: accertarsi che il sensore sia stato montato correttamente. • Sensore difettoso: sostituire il sensore.
A.00.01	Il sensore di temperatura flusso è in corto o sta misurando una temperatura superiore al range	Sensore della temperatura di mandata di zona in corto circuito: • Il sensore non è presente. • Errore collegamento: controllare il cablaggio e i connettori. • Montaggio sensore errato: verificare che il sensore sia montato correttamente. • Sensore difettoso: sostituire il sensore.
A.00.28	Il sensore di temperatura solare è rimosso o sta misurando una temperatura inferiore al range	-
A.00.29	Il sensore di temperatura solare è in corto o sta misurando una temperatura superiore al range	-
A.00.30	Sensore di temperatura solare previsto ma non rilevato	-
A.00.32	Il sensore di temperatura esterna è rimosso o sta misurando una temperatura inferiore al range	Sonda di temperatura esterna aperta: • Errore di connessione: controllare il cablaggio e i connettori • Sensore non montato correttamente: verificare che il sensore sia montato correttamente • Il sensore non è presente. • Anomalia sensore: sostituire il sensore
A.00.33	Il sensore di temperatura esterna è in corto o sta misurando una temperatura superiore al range	Cortocircuito nella sonda di temperatura esterna: • Errore di connessione: controllare il cablaggio e i connettori • Sensore non montato correttamente: verificare che il sensore sia montato correttamente • Anomalia sensore: sostituire il sensore
A.00.34	Sensore di temperatura esterna previsto ma non rilevato	Sonda esterna non rilevata: • La sonda esterna non è connessa: Collegare il sensore • La sonda esterna non è connessa correttamente: Collegare correttamente il sensore
A.00.40	La pressione misurata dell'acqua è sotto l'intervallo definito. Verificare sensore e pressione H2O	Nessuna pressione dell'acqua valida rilevata: • Il sensore di pressione dell'acqua non è connesso: Collegare il sensore. • Il sensore di pressione dell'acqua ha misurato un valore inferiore all'intervallo consentito: Verificare il collegamento idrico dell'apparecchio.
A.00.42	Pressione dell'impianto troppo alta o interruzione del sensore	Sensore di pressione dell'acqua non rilevato • Il sensore di pressione dell'acqua non è collegato: collegare il sensore • Il sensore di pressione dell'acqua non è collegato correttamente: collegare il sensore correttamente
A.00.69	Il sensore del bollitore è rimosso o sta misurando una temperatura inferiore al range	-

Codice	Descrizione	Soluzione
A.00.70	Il sensore del bollitore è in corto o sta misurando una temperatura superiore al range	-
A.00.74	Il sensore di temperatura del bollitore d'accumulo era previsto ma non è stato rilevato	-
A.00.81	Il sensore di temperatura ambiente era previsto ma non è stato rilevato	-
A.00.109	Il sensore temp. della mandata secondaria è rimosso o sta misurando una temperat. inferiore al range	Cortocircuito nel sensore di temperatura: • Errore di connessione: controllare il cablaggio e i connettori • Sensore non montato correttamente: verificare che il sensore sia montato correttamente • Anomalia sensore: sostituire il sensore
A.00.110	Il sensore di temp. della mandata secondaria è in corto o sta misurando una temp. superiore al range	Cortocircuito nel sensore di temperatura: • Errore di connessione: controllare il cablaggio e i connettori • Sensore non montato correttamente: verificare che il sensore sia montato correttamente • Anomalia sensore: sostituire il sensore
A.00.111	Il sensore temp. del ritorno secondario è rimosso o sta misurando una temperat. inferiore al range	Cortocircuito nel sensore di temperatura: • Errore di connessione: controllare il cablaggio e i connettori • Sensore non montato correttamente: verificare che il sensore sia montato correttamente • Anomalia sensore: sostituire il sensore
A.00.112	Il sensore temp. del ritorno secondario è in corto o sta misurando una temperat. superiore al range	Cortocircuito nel sensore di temperatura: • Errore di connessione: controllare il cablaggio e i connettori • Sensore non montato correttamente: verificare che il sensore sia montato correttamente • Anomalia sensore: sostituire il sensore
A.00.113	Il sensore temp. del ritorno primario è rimosso o sta misurando una temperatura inferiore al range	Cortocircuito nel sensore di temperatura: • Errore di connessione: controllare il cablaggio e i connettori • Sensore non montato correttamente: verificare che il sensore sia montato correttamente • Anomalia sensore: sostituire il sensore
A.00.114	Il sensore di temp. del ritorno primario è in corto o sta misurando una temperat. superiore al range	Cortocircuito nel sensore di temperatura: • Errore di connessione: controllare il cablaggio e i connettori • Sensore non montato correttamente: verificare che il sensore sia montato correttamente • Anomalia sensore: sostituire il sensore
A.01.21	Gradiente temperatura ACS max livello 3	Avviso di temperatura • Verificare la portata
A.01.23	Cattiva combustione	Errore di configurazione: Assenza della fiamma durante il funzionamento: • Nessuna corrente di ionizzazione: - Deaerare il tubo del gas per rimuovere l'aria. - Verificare che il rubinetto gas sia aperto correttamente. - Controllo pressione di alimentazione gas. - Controllare il corretto funzionamento e la regolazione dell'assieme valvola gas. - Verificare che non ci siano ostruzioni a livello dell'aspirazione dell'aria e dell'evacuazione dei fumi. - Verificare che non vi sia un ricircolo dei gas combusti.
A.02.06	Avviso pressione acqua attiva	Allarme pressione dell'acqua: • Pressione dell'acqua troppo bassa; controllare la pressione dell'acqua
A.02.18	Errore Object Dictionary	Errore di configurazione: • Reimpostare **CN1** e **CN2** **Vedere** La targa matricola per i valori **CN1** e **CN2**.

Codice	Descrizione	Soluzione
A.02.33	La comunicazione di riempimento automatico ha superato il tempo di feedback	É stato superato il tempo massimo di riempimento automatico dell'impianto: • Pressione dell'acqua assente o bassa nella rete di alimentazione: verificare che la valvola principale dell'acqua sia completamente aperta. • Perdita d'acqua nella caldaia o nell'impianto: verificare che non ci siano perdite nell'impianto. • Verificare che il tempo massimo di riempimento dell'impianto sia sufficiente: Controllare il parametro **AP069**. • Verificare che la pressione massima dell'acqua per il riempimento sia idonea all'impianto: Controllare il parametro **AP070**. **Importante** La differenza di pressione tra la minima (parametro **AP006**) e la massima (parametro **AP070**) pressione dell'acqua deve risultare sufficientemente elevata, in modo da evitare un intervallo di tempo troppo breve tra due tentativi di riempimento. • La valvola del dispositivo di riempimento automatico è difettosa: Sostituire il dispositivo.
A.02.34	L'intervallo di tempo minimo del riempimento automatico tra due richieste non è stato raggiunto	L'impianto deve essere rabboccato troppo velocemente dal dispositivo di riempimento automatico: • Perdita d'acqua nella caldaia o nell'impianto: verificare che non ci siano perdite nell'impianto. • L'ultimo riempimento è terminato appena sopra il valore minimo di pressione dell'acqua a causa di un'interruzione del processo da parte dall'utente o perché la pressione di alimentazione dell'acqua (temporaneamente) era troppo bassa.
A.02.36	Il dispositivo di funzionamento è stato scollegato	SCB non trovato: • Errore di connessione: controllare il cablaggio e i connettori • SCB difettoso: Sostituire SCB
A.02.37	È stato scollegato un dispositivo non critico	SCB non trovato: • Errore di connessione: controllare il cablaggio e i connettori • SCB difettoso: Sostituire SCB
A.02.45	Full Can Connection Matrix	SCB non trovato: • Eseguire un rilevamento automatico
A.02.46	Full Can Device Administration	SCB non trovato: • Eseguire un rilevamento automatico
A.02.48	Guasto configurazione dei gruppi di funzione	SCB non trovato: • Eseguire un rilevamento automatico
A.02.49	Inizializzazione nodo non riuscita	SCB non trovato: • Eseguire un rilevamento automatico
A.02.54	Avviso R-bus OpenTherm	-
A.02.55	Numero di serie del dispositivo non valido o mancante	Contattate il vostro fornitore.
A.02.69	Modalità fiera attiva	Contattate il vostro fornitore.
A.02.76	Lo spazio riservato in memoria per i parametri personaliz. è pieno. Impossibili ulter. modif. utente	Errore di configurazione: • Reimpostare **CN1** e **CN2** • CSU difettoso: Sostituire CSU • Sostituire il CU-GH
A.02.80	Controller di cascata assente	Controller della cascata non trovato: • Ricollegare il master della cascata • Eseguire un rilevamento automatico

Codice	Descrizione	Soluzione
A.02.85	Temperatura del bollitore troppo elevata	Errore di configurazione: • Nessuna azione richiesta. Si risolverà automaticamente non appena il sistema avvierà un'operazione di raffreddamento
A.03.17	Controllo di sicurezza in corso	Procedura di controllo di sicurezza attiva: • Nessuna azione
A.05.29	La pressione misurata del gas è sotto il limite inferiore	-
A.05.30	Il controllo della pressione del gas è fallito	-
A.05.77	I valori di combustione misurati sono fuori dai limiti di controllo	-
A.05.79	I valori di combustione misurati sono inferiori ai limiti di controllo	-
A.05.90	Il regolat. valvola gas è stato riavviato poiché non è stato possibile regol. la combust. nei limiti	-
A.05.93	Il regolatore valvola gas non è stato in grado di effettuare la regolazione nei limiti di controllo	-
A.05.95	È stata rilevata una breve interruzione del segnale della fiamma	-
A.08.02	Il tempo riservato alla doccia è scaduto	Regolare il parametro **DP357** all'orario della doccia desiderato.
A.08.06	Avvertimento pompa LIN 1, funzionamento in modalità limitata	Pompa LIN 1 funzionante a condizioni limitate: **Vedere** Per le possibili soluzioni, consultare la risoluzione dei problemi della pompa LIN
A.10.33	Sensore Superiore Temperatura Bollitore Acqua Calda Sanitaria Zona ACS aperto	Sensore superiore della temperatura dell'acqua calda sanitaria aperto: • Errore di connessione: controllare il cablaggio e i connettori • Sensore non montato correttamente: verificare che il sensore sia montato correttamente • Il sensore non è presente. • Anomalia sensore: sostituire il sensore
A.10.45	Temperatura ambiente Zona A mancante	Sensore temperatura ambiente non rilevato nella zona A: • Il sensore della temperatura ambiente non è collegato: collegare il sensore • Il sensore della temperatura ambiente non è collegato correttamente: collegare correttamente il sensore • Anomalia sensore: sostituire il sensore
A.10.46	Temperatura ambiente Zona B mancante	Sensore della temperatura ambiente non rilevato nella zona B: • Il sensore della temperatura ambiente non è collegato: collegare il sensore • Il sensore della temperatura ambiente non è collegato correttamente: collegare correttamente il sensore • Anomalia sensore: sostituire il sensore
A.10.47	La misura della temperatura ambiente della Zona C è mancante	Sensore di temperatura ambiente non rilevato nella zona C: • Il sensore della temperatura ambiente non è collegato: collegare il sensore • Il sensore della temperatura ambiente non è collegato correttamente: collegare correttamente il sensore • Anomalia sensore: sostituire il sensore

Codice	Descrizione	Soluzione
A.10.50	Sensore di temperatura Acqua Calda Sanitaria superiore per la zona ACS assente	Sensore della temperatura dell'acqua calda sanitaria non rilevato nella zona ACS: • Il sensore della temperatura dell'acqua calda sanitaria non è collegato: collegare il sensore • Il sensore della temperatura dell'acqua calda sanitaria non è collegato correttamente: collegare correttamente il sensore • Anomalia sensore: sostituire il sensore
A.10.54	Il sensore di temperatura zona ACS è assente	Sensore di temperatura non rilevato nella zona ACS: • Il sensore di temperatura non è collegato: collegare il sensore • Il sensore di temperatura non è collegato correttamente: collegare correttamente il sensore • Anomalia sensore: sostituire il sensore
A.10.56	Il sensore di temperatura Acqua Calda Sanitaria per la zona AUX è assente	Sensore di temperatura dell'acqua calda sanitaria non rilevato nella zona AUX: • Il sensore della temperatura dell'acqua calda sanitaria non è collegato: collegare il sensore • Il sensore della temperatura dell'acqua calda sanitaria non è collegato correttamente: collegare correttamente il sensore • Anomalia sensore: sostituire il sensore
A.21.01	Su S-Bus viene rilevato un solo apparecchio	Controllare il cablaggio CAN e/o se l'apparecchio è attivato.
A.21.02	La medesima apparecchiatura è selezionata sia come preferita che come non preferita per il RC	-
A.21.05	Troppi apparecchi rilevati su S-Bus	Scollegare gli apparecchi.
A.21.06	L'elenco degli apparecchi identificati univocamente è pieno	Resettare l'elenco.

8.4.2 Blocco provvisorio

Tab.21 Codici di blocco provvisorio

Codice	Descrizione	Soluzione
H.00.00	Il sensore di temperatura flusso è rimosso o sta misurando una temperatura inferiore al range	Sensore della temperatura di mandata di zona aperto: • Il sensore non è presente. • Impostazione della **Funzionamento zona** errata: controllare l'impostazione del parametro **CP02x**. • Errore collegamento: controllare il cablaggio e i connettori. • Montaggio errato del sensore: accertarsi che il sensore sia stato montato correttamente. • Sensore difettoso: sostituire il sensore.
H.00.01	Il sensore di temperatura flusso è in corto o sta misurando una temperatura superiore al range	Sensore della temperatura di mandata di zona in corto circuito: • Il sensore non è presente. • Errore collegamento: controllare il cablaggio e i connettori. • Montaggio sensore errato: verificare che il sensore sia montato correttamente. • Sensore difettoso: sostituire il sensore.
H.00.02	Sensore di temperatura flusso previsto ma non rilevato	-
H.00.04	La sonda di temperatura sul ritorno è rimossa o sta misurando una temperatura inferiore al range	Sensore di temperatura della zona chiuso: • Verificare le connessioni del sensore • Anomalia sensore: sostituire il sensore
H.00.05	La sonda di temperatura sul ritorno è in corto o sta misurando una temperatura superiore al range	Sensore temperatura di ritorno della zona chiuso: • Verificare le connessioni del sensore. • Sensore difettoso: sostituire il sensore.

Codice	Descrizione	Soluzione
H.00.06	Sonda di temperatura sul ritorno prevista ma non rilevata	-
H.00.16	La sonda di temp del bollitore ACS è rimossa o sta misurando una temperatura inferiore al range	Sensore di temperatura dell'acqua calda sanitaria aperto: • Il sensore non è presente • Sensore non montato correttamente: verificare che il sensore sia montato correttamente • Errore di connessione: controllare il cablaggio e i connettori • Anomalia sensore: sostituire il sensore
H.00.17	La sonda di temp del bollitore ACS è in corto o sta misurando una temperatura superiore al range	Sensore di temperatura dell'acqua calda sanitaria in corto circuito: • Sensore non montato correttamente: verificare che il sensore sia montato correttamente • Errore di connessione: controllare il cablaggio e i connettori • Anomalia sensore: sostituire il sensore
H.00.18	Sonda di temperatura bollitore ACS prevista ma non rilevata	-
H.00.28	Il sensore di temperatura solare è rimosso o sta misurando una temperatura inferiore al range	Apertura del sensore di temperatura del collettore solare: • Il sensore non è presente • Sensore non montato correttamente: verificare che il sensore sia montato correttamente • Errore di connessione: controllare il cablaggio e i connettori • Anomalia sensore: sostituire il sensore
H.00.29	Il sensore di temperatura solare è in corto o sta misurando una temperatura superiore al range	Cortocircuito nel sensore di temperatura del collettore solare: • Sensore non montato correttamente: verificare che il sensore sia montato correttamente • Errore di connessione: controllare il cablaggio e i connettori • Anomalia sensore: sostituire il sensore
H.00.30	Sensore di temperatura solare previsto ma non rilevato	Apertura del sensore di temperatura del collettore solare: • Il sensore non è presente • Sensore non montato correttamente: verificare che il sensore sia montato correttamente • Errore di connessione: controllare il cablaggio e i connettori • Anomalia sensore: sostituire il sensore
H.00.36	Il secondo sensore di temp. di ritorno è rimosso o sta misurando una temp. inferiore al range	Seconda sonda della temperatura di ritorno aperto • Errore collegamento: controllare il cablaggio e i connettori. • Montaggio sensore errato: verificare che il sensore sia montato correttamente. • Errore sensore: sostituire il sensore.
H.00.37	Il secondo sensore di temp. di ritorno è in corto o sta misurando una temp. superiore al range	Cortocircuito nella sonda della temperatura di ritorno: • Errore collegamento: controllare il cablaggio e i connettori. • Montaggio sensore errato: verificare che il sensore sia montato correttamente. • Errore sensore: sostituire il sensore.
H.00.42	Pressione dell'impianto troppo alta o interruzione del sensore	-
H.00.69	Il sensore del bollitore è rimosso o sta misurando una temperatura inferiore al range	Sonda di temperatura del bollitore di accumulo aperta: • Errore di connessione: controllare il cablaggio e i connettori • Sensore non montato correttamente: verificare che il sensore sia montato correttamente • Il sensore non è presente. • Anomalia sensore: sostituire il sensore
H.00.70	Il sensore del bollitore è in corto o sta misurando una temperatura superiore al range	Sensore della temperatura del bollitore in corto circuito: • Errore di connessione: controllare il cablaggio e i connettori • Sensore non montato correttamente: verificare che il sensore sia montato correttamente • Anomalia sensore: sostituire il sensore

Codice	Descrizione	Soluzione
H.00.71	Il sensore superiore del bollitore è rimosso o sta misurando una temperatura inferiore al range	Sonda di temperatura nella parte superiore del bollitore di accumulo aperta: • Errore di connessione: controllare il cablaggio e i connettori • Sensore non montato correttamente: verificare che il sensore sia montato correttamente • Il sensore non è presente. • Anomalia sensore: sostituire il sensore
H.00.72	Il sensore del bollitore superiore è in corto o sta misurando una temperatura superiore al range	Sensore di temperatura del bollitore in corto circuito: • Errore di connessione: controllare il cablaggio e i connettori • Sensore non montato correttamente: verificare che il sensore sia montato correttamente • Anomalia sensore: sostituire il sensore
H.00.74	Il sensore di temperatura del bollitore d'accumulo era previsto ma non è stato rilevato	Sensore di temperatura del bollitore non rilevato: • Il sensore di temperatura del bollitore non è collegato: Collegare il sensore • Il sensore di temperatura del bollitore non è collegato correttamente: Collegare correttamente il sensore • Anomalia sensore: sostituire il sensore
H.00.75	Il sensore di temperatura del bollitore superiore era previsto ma non è stato rilevato	Sensore di temperatura nella parte superiore del bollitore non rilevato: • Il sensore di temperatura nella parte superiore del bollitore non è collegato: Collegare il sensore • Il sensore di temperatura nella parte superiore del bollitore non è collegato correttamente: Collegare correttamente il sensore
H.00.76	Il sensore di mandata cascata è rimosso o misura una temperatura inferiore al range	Sensore della temperatura di mandata della cascata aperto: • Errore di connessione: controllare il cablaggio e i connettori • Sensore non montato correttamente: verificare che il sensore sia montato correttamente • Il sensore non è presente. • Anomalia sensore: sostituire il sensore
H.00.77	Il sensore di mandata cascata è in corto o misura una temperatura superiore al range	Cortocircuito del sensore della temperatura di mandata della cascata: • Errore di connessione: controllare il cablaggio e i connettori • Sensore non montato correttamente: verificare che il sensore sia montato correttamente • Anomalia sensore: sostituire il sensore
H.00.78	Il sensore di mandata cascata era previsto ma non è stato rilevato	Sensore della temperatura di mandata della cascata non rilevato: • Il sensore della temperatura di mandata della cascata non è collegato: Collegare il sensore • Il sensore della temperatura di mandata della cascata non è collegato correttamente: Collegare correttamente il sensore • Anomalia sensore: sostituire il sensore
H.00.79	Il sensore di mandata piscina è rimosso o sta misurando una temperatura inferiore al range	Sensore della temperatura di mandata piscina aperto: • Il sensore non è presente • Sensore non montato correttamente: verificare che il sensore sia montato correttamente • Errore di connessione: controllare il cablaggio e i connettori • Anomalia sensore: sostituire il sensore
H.00.80	Il sensore di mandata piscina è in corto o sta misurando una temperatura superiore al range	Cortocircuito del sensore della temperatura di mandata della piscina: • Sensore non montato correttamente: verificare che il sensore sia montato correttamente • Errore di connessione: controllare il cablaggio e i connettori • Anomalia sensore: sostituire il sensore

Codice	Descrizione	Soluzione
H.00.81	Il sensore di temperatura ambiente era previsto ma non è stato rilevato	Sensore della temperatura ambiente non rilevato: • Sensore della temperatura ambiente non collegato: Collegare il sensore • Sensore della temperatura ambiente non collegato correttamente: Collegare correttamente il sensore
H.01.00	Si è verificato un errore di comunicazione	Errore comunicazione con il kernel di sicurezza: • Rimettere in funzione la caldaia • Sostituire il CU-GH
H.00.105	Il sensore di temp. di circolazione dell'ACS è rimosso o sta misurando una temp. inferiore al range	Apertura relativa alla temperatura di circolazione ACS: • Il sensore non è presente. • Errore collegamento: controllare il cablaggio e i connettori. • Montaggio sensore errato: verificare che il sensore sia montato correttamente. • Sensore difettoso: sostituire il sensore.
H.00.106	Il sensore di temp. di circolazione dell'ACS è in corto o sta misurando una temp. superiore al range	Cortocircuito nel sensore di temperatura di circolazione ACS: • Errore collegamento: controllare il cablaggio e i connettori. • Montaggio sensore errato: verificare che il sensore sia montato correttamente. • Sensore difettoso: sostituire il sensore.
H.00.107	Il sensore temp. inferiore del bollitore ACS è in corto o sta misurando una temp. superiore al range	Apertura del sensore di temperatura di miscelazione ACS: • Il sensore non è presente. • Errore collegamento: controllare il cablaggio e i connettori. • Montaggio sensore errato: verificare che il sensore sia montato correttamente. • Sensore difettoso: sostituire il sensore.
H.00.108	Il sensore temp. inferiore del bollitore ACS è rimosso o sta misurando una temp. inferiore al range	Cortocircuito nel sensore di temperatura di miscelazione ACS: • Errore collegamento: controllare il cablaggio e i connettori. • Montaggio sensore errato: verificare che il sensore sia montato correttamente. • Sensore difettoso: sostituire il sensore.
H.01.09	Pressostato gas	Pressione del gas troppo bassa: • Mandata assente o insufficiente: - Accertarsi che la valvola gas sia completamente aperta - Controllare la pressione di mandata del gas - Se è presente un filtro gas: Accertarsi che il filtro sia pulito • Impostazione errata del pressostato gas: - Accertarsi che l'interruttore sia stato montato correttamente - Se necessario, sostituire l'interruttore • Nessun pressostato gas disponibile: - Accertarsi che il parametro **GP010** sia impostato a **No** (0)
H.01.13	La temperatura dello scambiatore di calore ha superato il valore massimo di funzionamento	Superamento della temperatura massima dello scambiatore primario: • Controllare la circolazione (direzione, pompa, valvole). • Controllare la pressione dell'acqua. • Controllare il corretto funzionamento delle sonde. • Verificare che la sonda sia stata montata correttamente. • Controllare lo stato di pulizia dello scambiatore primario. • Verificare che l'impianto di riscaldamento sia stato degasato correttamente, in modo da rimuovere tutta l'aria presente al suo interno.
H.01.14	La temperatura di mandata ha superato il valore massimo di funzionamento	Sensore temperatura di mandata superiore al normale range: • Errore di connessione: controllare il cablaggio e i connettori • Mandata assente o insufficiente: - Controllare la circolazione (direzione, pompa, valvole) - Controllare la pressione dell'acqua - Controllare lo stato di pulizia dello scambiatore primario

Codice	Descrizione	Soluzione
H.01.15	La temperatura dei fumi ha superato il valore massimo di funzionamento	Superata la temperatura max gas combusti: • Verificare il sistema dell'uscita fumi • Controllare lo scambiatore di calore in modo da accertarsi che il lato fumi non sia ostruito • Anomalia sensore: sostituire il sensore
H.01.18	Nessun gradiente positivo riconosciuto sulla temperatura di mandata dopo avvio del bruciatore	-
H.01.21	Gradiente temperatura ACS max livello 3	La temperatura di mandata è aumentata troppo velocemente: • Controllare la mandata (direzione, pompa, valvole) • Verificare il corretto funzionamento della pompa
H.01.26	Superamento della pressione del gas	Pressione del gas troppo alta: • Controllare la pressione di mandata del gas • Impostazione errata del pressostato gas: - Accertarsi che l'interruttore sia stato montato correttamente - Se necessario, sostituire l'interruttore • Nessun pressostato gas disponibile: - Accertarsi che il parametro **GP010** sia impostato a **No** (0)
H.02.00	Reset in corso	Procedura di reset attiva: • Nessuna azione
H.02.02	In attesa del numero di configurazione	Errore di configurazione o numero di configurazione sconosciuto: • Reimpostare **CN1** e **CN2**
H.02.03	Errore di configurazione	Errore di configurazione o numero di configurazione sconosciuto: • Reimpostare **CN1** e **CN2**
H.02.04	Errore parametro	Impostazioni di fabbrica errate: • Parametri errati: - Rimettere in funzione la caldaia - Reimpostare **CN1** e **CN2** - Sostituire la PCB CU-GH
H.02.05	CSU non corrisponde al tipo di CU	Errore di configurazione: • Reimpostare **CN1** e **CN2**
H.02.07	Errore di pressione dell'acqua attivo	-
H.02.09	Blocco parziale del dispositivo riconosciuto	Ingresso di blocco o protezione antigelo attivi: • Causa esterna: rimuovere la causa esterna • Errore set di parametri: verificare i parametri • Errore di connessione: controllare il collegamento
H.02.10	Blocco completo del dispositivo riconosciuto	Ingresso di blocco attivo (senza protezione antigelo): • Causa esterna: rimuovere la causa esterna • Errore set di parametri: verificare i parametri • Errore di connessione: controllare il collegamento
H.02.12	Segnale di ingresso di rilascio dell'unità di controllo generato dall'unità esterna	Il tempo di attesa del segnale di sblocco è scaduto: • Causa esterna: rimuovere la causa esterna • Errore set di parametri: verificare i parametri • Errore di connessione: controllare il collegamento
H.02.15	Timeout interno CSU	Time out CSU: • Errore collegamento: controllare il cablaggio e i connettori. • CSU difettosa: sostituire la CSU.
H.02.16	Timeout esterno CSU	Errore di configurazione: • Resettare **CN1** e **CN2** • Sostituire il PCB

Codice	Descrizione	Soluzione
H.02.18	Errore Object Dictionary	• Reimpostare **CN1** e **CN2** **Vedere** La targa matricola per i valori **CN1** e **CN2**.
H.02.31	Il dispositivo richiede il riempimento automatico dell'impianto a causa della pressione bassa	Riempire l'impianto di riscaldamento utilizzando il dispositivo di riempimento automatico.
H.02.36	Il dispositivo di funzionamento è stato scollegato	Errore di comunicazione con il PCB SCB: • Errore di connessione con il BUS: controllare il cablaggio. • Nessun PCB: ricollegare il PCB o recuperarlo dalla memoria tramite la funzione Auto-detect.
H.02.38	Nessuna durezza dell'acqua	-
H.02.40	Funzione non disp.	Contattate il vostro fornitore
H.02.45	Full Can Connection Matrix	SCB non trovato: • Eseguire un rilevamento automatico
H.02.46	Full Can Device Administration	SCB non trovato: • Eseguire un rilevamento automatico
H.02.47	Connessione dei gruppi di funzione non riuscita	Gruppo di funzioni non trovato: • Eseguire un rilevamento automatico • Rimettere in funzione la caldaia • Sostituire il CU-GH
H.02.48	Guasto configurazione dei gruppi di funzione	SCB non trovato: • Eseguire un rilevamento automatico
H.02.49	Inizializzazione nodo non riuscita	SCB non trovato: • Eseguire un rilevamento automatico
H.02.50	Errore comunicazione gruppo di funzione	SCB non trovato: • Eseguire un rilevamento automatico.
H.02.55	Numero di serie del dispositivo non valido o mancante	Sostituire la PCB CU-GH
H.02.60	Funzione non supportata per la zona	-
H.02.61	Funzione non supportata per la zona A	L'impostazione della funzione della zona A non è corretta oppure non è consentita su questo circuito: • Verificare l'impostazione del parametro **CP020**.
H.02.62	Funzione non supportata per la zona B	L'impostazione della funzione della zona B non è corretta oppure non è consentita su questo circuito: • Verificare l'impostazione del parametro **CP021**.
H.02.63	Funzione non supportata per la zona C	L'impostazione della funzione della zona C non è corretta oppure non è consentita su questo circuito: • Verificare l'impostazione del parametro **CP023**.
H.02.64	Funzione non supportata per la zona D	L'impostazione nella zona C della funzione (DHW) non è corretta oppure non è consentita su questo circuito: • Verificare l'impostazione del parametro **CP022**.
H.02.65	Funzione non supportata per la zona E	L'impostazione nella zona E della funzione (AUX) non è corretta oppure non è consentita su questo circuito: • Verificare l'impostazione del parametro **CP024**.
H.02.66	Protezione anti corrosione ACS non collegata	Anodo di protezione contro la corrosione (TAS) non rilevato: • L'anodo non è collegato: Collegare l'anodo • L'anodo non è collegato correttamente: Collegare correttamente l'anodo

Codice	Descrizione	Soluzione
H.02.67	La protezione anticorrosione (TAS) del bollitore dell'Acqua Calda Sanitaria è ridotta	Anodo di protezione contro la corrosione (TAS) mancante o cortocircuitato: • Errore di connessione: controllare il cablaggio e i connettori • Sensore non montato correttamente: verificare che il sensore sia montato correttamente • Anomalia sensore: sostituire il sensore
H.02.70	Test unità recup.calore esterna fallito	Controllo fallito sulla valvola di ritegno del recuperatore di calore: • Controllare la valvola di ritegno del recuperatore di calore esterno.
H.02.79	Dispositivo collegato non presente sul bus di sistema	Dispositivi collegati al connettore S-Bus mancanti: • Errore di connessione: controllare il cablaggio e i connettori • Connettori non inseriti correttamente: verificare che i connettori siano correttamente inseriti • I connettori terminali (dotati di resistore) sono mancanti o non connessi correttamente: controllare il cablaggio e i connettori • Accertarsi che i dispositivi connessi siano attivi
H.02.80	Controller di cascata assente	Controller della cascata non trovato: • Ricollegare il master della cascata • Eseguire un rilevamento automatico
H.02.84	La configurazione corrente dei parametri sta provocando un conflitto sulle risorse hardware	Due funzionalità attivate stanno utilizzando i medesimi pin dei connettori degli attuatori o dei sensori: • Accertarsi che nessun pin dei connettori venga condiviso tra funzionalità attivate • Accertarsi che non siano presenti funzionalità indesiderate abilitate mediante i parametri • Disabilitare le funzionalità fino a quando l'errore sarà risolto, così da identificare le funzionalità in conflitto
H.02.91	La richiesta di RC è bloccata dall'ingresso multifunzione	L'ingresso di arresto (Blocco RC) è attivo. • Se è necessario che il codice anomalia non venga visualizzato: Accertarsi che **Visualizzaz. errore** sia impostato a **No** (0).
H.02.92	La richiesta di ACS è bloccata dall'ingresso multifunzione	L'ingresso di arresto (Blocco ACS) è attivo. • Se è necessario che il codice anomalia non venga visualizzato: Accertarsi che **Visualizzaz. errore** sia impostato a **No** (0).
H.02.93	Le richieste di calore di RC e ACS sono bloccate dall'ingresso multifunzione	L'ingresso di arresto (Blocco RC+ACS) è attivo. • Se è necessario che il codice anomalia non venga visualizzato: Accertarsi che **Visualizzaz. errore** sia impostato a **No** (0).
H.03.00	Parametri livello 2, 3, 4 scorretti o mancanti	Errore parametro: kernel di sicurezza • Rimettere in funzione la caldaia • Sostituire il CU-GH
H.03.01	Non ci sono dati da CU a CVG	Errore di comunicazione con CU-GH: • Rimettere in funzione la caldaia

Codice	Descrizione	Soluzione
H.03.02	Bassa corrente di ionizzazione misurata	Assenza della fiamma durante il funzionamento: • Nessuna corrente di ionizzazione: - Deaerare il tubo di alimentazione del gas per far defluire l'aria - Verificare che la valvola del gas sia completamente aperta - Verificare la pressione di alimentazione del gas - Verificare il funzionamento e l'impostazione dell'unità valvola gas - Verificare che l'ingresso dell'aria e l'uscita dei gas di scarico non siano ostruiti - Verificare che non vi sia un ricircolo di fumi
H.03.05	Blocco interno Controllo Valvola Gas	Errore kernel di sicurezza: • Rimettere in funzione la caldaia • Sostituire il CU-GH
H.03.07	Rilevato set di parametri non corrispondenti (tipo P)	-
H.03.08	Una falsa fiamma è stata rilevata, pertanto il bruciatore è bloccato mentre la fiamma è attiva	-
H.03.09	La tensione di rete si trova al di sotto del valore minimo di funzionamento	• Quando il dispositivo viene acceso o spento, viene effettuata una registrazione nella memoria errori
H.03.17	Controllo di sicurezza in corso	• Rimettere in funzione la caldaia • Sostituire il CU-GH
H.03.26	Per riprendere il normale funzionamento dell'apparecchio è necessaria una calibrazione	-
H.03.28	Si è verificato un errore di sincronizzazione	-
H.03.31	Il condotto dei fumi è ostruito	-
H.03.32	La velocità del ventilatore ha superato il normale intervallo di funzionamento	-
H.03.33	Frequenza della rete fuori dal range delle specifiche	-
H.03.34	La temperatura di mandata non è plausibile	-
H.03.35	La temperatura di ritorno non è plausibile	-
H.03.36	La temperatura di mandata sale troppo velocemente	-
H.03.37	La differenza tra la temperatura di mandata e la temperatura di ritorno è troppo elevata	-
H.03.38	La calibrazione è stata arrestata a causa di una temperatura troppo elevata	-
H.03.39	La calibrazione è fallita	-
H.03.40	Un valore di controllo di sicurezza dell'impianto Sitherm Pro è fuori range	-
H.03.41	La differenza di temperatura tra i due flussometri supera il massimo	-
H.08.07	Errore di funzionamento della pompa LIN 1	Errore di funzionamento della pompa LIN 1: **Vedere** Per le possibili soluzioni, consultare la risoluzione dei problemi della pompa LIN
H.08.08	Errore dovuto al blocco di funzionamento della pompa LIN 1	Errore di blocco del funzionamento della pompa LIN 1: • Pompa difettosa, sostituire la pompa LIN 1
H.08.09	Comunicazione con pompa LIN 1 interrotta, impossibile comunicare con il bus master (dispositivi BDR)	Comunicazione della pompa LIN 1 interrotta a causa di un errore di comunicazione con il bus master: • Errore di connessione: controllare il collegamento • Pompa difettosa, verificare il funzionamento della pompa LIN

Codice	Descrizione	Soluzione
H.10.00	Sensore temp di mandata Zona A aperto	Sensore della temperatura di mandata nella zona A aperto: • Errore di connessione: controllare il cablaggio e i connettori • Sensore non montato correttamente: verificare che il sensore sia montato correttamente • Il sensore non è presente. • Anomalia sensore: sostituire il sensore
H.10.01	Sensore temp di mandata Zona A chiuso	Sensore della temperatura di mandata nella zona A in corto circuito: • Errore di connessione: controllare il cablaggio e i connettori • Sensore non montato correttamente: verificare che il sensore sia montato correttamente • Anomalia sensore: sostituire il sensore
H.10.02	Sensore temperatura ACS Zona A aperto	Sensore di temperatura dell'acqua calda sanitaria nella zona A aperto: • Errore di connessione: controllare il cablaggio e i connettori • Sensore non montato correttamente: verificare che il sensore sia montato correttamente • Il sensore non è presente. • Anomalia sensore: sostituire il sensore
H.10.03	Sensore temperatura ACS Zona A chiuso	Sensore di temperatura dell'acqua calda sanitaria nella zona A in corto circuito: • Errore di connessione: controllare il cablaggio e i connettori • Sensore non montato correttamente: verificare che il sensore sia montato correttamente • Anomalia sensore: sostituire il sensore • Quando viene utilizzato un termostato al posto della sonda: occorre impostare il parametro **CP500** su "off" (=disabilita)
H.10.04	Sensore temperatura piscina Zona A aperto	Sensore di temperatura piscina A aperto: • Errore di connessione: controllare il cablaggio e i connettori • Sensore non montato correttamente: verificare che il sensore sia montato correttamente • Il sensore non è presente. • Anomalia sensore: sostituire il sensore
H.10.05	Sensore temperatura piscina Zona A chiuso	Sensore di temperatura della piscina nella zona A in corto circuito: • Errore di connessione: controllare il cablaggio e i connettori • Sensore non montato correttamente: verificare che il sensore sia montato correttamente • Anomalia sensore: sostituire il sensore
H.10.09	Sensore temp. di mandata Zona B aperto	Sensore della temperatura di mandata nella zona B aperto: • Errore di connessione: controllare il cablaggio e i connettori • Sensore non montato correttamente: verificare che il sensore sia montato correttamente • Il sensore non è presente. • Anomalia sensore: sostituire il sensore
H.10.10	Sensore temp. di mandata Zona B chiuso	Sensore della temperatura di mandata nella zona B in corto circuito: • Errore di connessione: controllare il cablaggio e i connettori • Sensore non montato correttamente: verificare che il sensore sia montato correttamente • Anomalia sensore: sostituire il sensore
H.10.11	Sensore ACS Zona B aperto	Sensore di temperatura dell'acqua calda sanitaria nella zona B aperto: • Errore di connessione: controllare il cablaggio e i connettori • Sensore non montato correttamente: verificare che il sensore sia montato correttamente • Il sensore non è presente. • Anomalia sensore: sostituire il sensore

Codice	Descrizione	Soluzione
H.10.12	Sensore ACS Zona B chiuso	Sensore di temperatura dell'acqua calda sanitaria nella zona B in corto circuito: • Errore di connessione: controllare il cablaggio e i connettori • Sensore non montato correttamente: verificare che il sensore sia montato correttamente • Anomalia sensore: sostituire il sensore • Quando viene utilizzato un termostato al posto della sonda: occorre impostare il parametro **CP501** su "off" (=disabilita)
H.10.13	Sensore temperatura piscina Zona B aperto	Sensore di temperatura piscina B aperto: • Errore di connessione: controllare il cablaggio e i connettori • Sensore non montato correttamente: verificare che il sensore sia montato correttamente • Il sensore non è presente. • Anomalia sensore: sostituire il sensore
H.10.14	Sensore temperatura piscina Zona B chiuso	Sensore di temperatura della piscina nella zona B in corto circuito: • Errore di connessione: controllare il cablaggio e i connettori • Sensore non montato correttamente: verificare che il sensore sia montato correttamente • Anomalia sensore: sostituire il sensore
H.10.18	Sensore temp. di mandata Zona C aperto	Sensore della temperatura di mandata nella zona C aperto: • Errore di connessione: controllare il cablaggio e i connettori • Sensore non montato correttamente: verificare che il sensore sia montato correttamente • Il sensore non è presente. • Anomalia sensore: sostituire il sensore
H.10.19	Sensore temp. di mandata Zona C chiuso	Sensore della temperatura di mandata nella zona C in corto circuito: • Errore di connessione: controllare il cablaggio e i connettori • Sensore non montato correttamente: verificare che il sensore sia montato correttamente • Anomalia sensore: sostituire il sensore
H.10.20	Sensore ACS Zona C aperto	Sensore di temperatura dell'acqua calda sanitaria nella zona C aperto: • Errore di connessione: controllare il cablaggio e i connettori • Sensore non montato correttamente: verificare che il sensore sia montato correttamente • Il sensore non è presente. • Anomalia sensore: sostituire il sensore
H.10.21	Sensore ACS Zona C chiuso	Sensore di temperatura dell'acqua calda sanitaria nella zona C in corto circuito: • Errore di connessione: controllare il cablaggio e i connettori • Sensore non montato correttamente: verificare che il sensore sia montato correttamente • Anomalia sensore: sostituire il sensore • Quando viene utilizzato un termostato al posto della sonda: occorre impostare il parametro **CP503** su "off" (=disabilita)
H.10.22	Sensore temperatura piscina Zona C aperto	Sensore di temperatura piscina C aperto: • Errore di connessione: controllare il cablaggio e i connettori • Sensore non montato correttamente: verificare che il sensore sia montato correttamente • Il sensore non è presente. • Anomalia sensore: sostituire il sensore
H.10.23	Sensore temperatura piscina Zona C chiuso	Sensore di temperatura della piscina nella zona C in corto circuito: • Errore di connessione: controllare il cablaggio e i connettori • Sensore non montato correttamente: verificare che il sensore sia montato correttamente • Anomalia sensore: sostituire il sensore

Codice	Descrizione	Soluzione
H.10.27	Sensore temperatura di mandata Zona ACS aperto	Sensore della temperatura di mandata nella zona DHW aperto: • Errore di connessione: controllare il cablaggio e i connettori • Sensore non montato correttamente: verificare che il sensore sia montato correttamente • Il sensore non è presente. • Anomalia sensore: sostituire il sensore
H.10.28	Sensore temp. mandata Zona ACS chiuso	Sensore della temperatura di mandata nella zona DHW in corto circuito: • Errore di connessione: controllare il cablaggio e i connettori • Sensore non montato correttamente: verificare che il sensore sia montato correttamente • Anomalia sensore: sostituire il sensore
H.10.29	Sensore temperatura Zona ACS aperto	Sensore di temperatura dell'acqua calda sanitaria nella zona DHW aperto: • Errore di connessione: controllare il cablaggio e i connettori • Sensore non montato correttamente: verificare che il sensore sia montato correttamente • Il sensore non è presente. • Anomalia sensore: sostituire il sensore
H.10.30	Sensore di temperatura acqua calda sanitaria Zona ACS chiuso	Sensore di temperatura dell'acqua calda sanitaria nella zona DHW in corto circuito: • Errore di connessione: controllare il cablaggio e i connettori • Sensore non montato correttamente: verificare che il sensore sia montato correttamente • Anomalia sensore: sostituire il sensore • Quando viene utilizzato un termostato al posto della sonda: occorre impostare il parametro **CP502** su "off" (=disabilita)
H.10.36	Sensore temp. mandata Zona AUX aperto	Sensore della temperatura di mandata nella zona AUX aperto: • Errore di connessione: controllare il cablaggio e i connettori • Sensore non montato correttamente: verificare che il sensore sia montato correttamente • Il sensore non è presente. • Anomalia sensore: sostituire il sensore
H.10.37	Sensore temp. mandata Zona AUX chiuso	Sensore della temperatura di mandata nella zona AUX in corto circuito: • Errore di connessione: controllare il cablaggio e i connettori • Sensore non montato correttamente: verificare che il sensore sia montato correttamente • Anomalia sensore: sostituire il sensore
H.10.38	Sensore temperatura Acqua Calda Sanitaria Zona AUX aperto	Sensore di temperatura dell'acqua calda sanitaria nella zona AUX aperto: • Errore di connessione: controllare il cablaggio e i connettori • Sensore non montato correttamente: verificare che il sensore sia montato correttamente • Il sensore non è presente. • Anomalia sensore: sostituire il sensore
H.10.39	Sensore temperatura Acqua Calda Sanitaria Zona AUX chiuso	Sensore di temperatura dell'acqua calda sanitaria nella zona AUX in corto circuito: • Errore di connessione: controllare il cablaggio e i connettori • Sensore non montato correttamente: verificare che il sensore sia montato correttamente • Anomalia sensore: sostituire il sensore • Quando viene utilizzato un termostato al posto della sonda: occorre impostare il parametro **CP504** su "off" (=disabilita)

Codice	Descrizione	Soluzione
H.10.59	Il termostato di sicurezza della zona C era aperto	La linea del termostato di sicurezza è aperta: • Nessun termometro di sicurezza collegato • Temperatura di mandata nel circuito di miscelazione troppo elevata: controllare le impostazioni di regolazione • Temperatura di attivazione del termostato di sicurezza regolata in modo errato: verificare l'impostazione • Anomalia termostato: sostituire il termostato
H.20.36	Calibrazione forzata fallita. Impossibile trasferire calore nell'impianto di riscaldamento.	-
H.20.39	100% della calibrazione non completata al primo avvio	-
H.20.40	L'installatore non ha selezionato alcun tipo di gas	-
H.21.00	Su S-Bus non viene rilevato nessun apparecchio	Dispositivi collegati al connettore S-Bus mancanti: • Errore di connessione: controllare il cablaggio e i connettori • Connettori non inseriti correttamente: verificare che i connettori siano correttamente inseriti • I connettori terminali (dotati di resistore) sono mancanti o non connessi correttamente: controllare il cablaggio e i connettori • Accertarsi che i dispositivi connessi siano attivi
H.21.07	Gli apparecchi vengono rilevati ma non sono disponibili per l'impianto a cascata	Nessun apparecchio disponibile: • Errore di comunicazione: - Controllare lo stato degli apparecchi collegati
H.03.254	Errore Sconosciuto	-

9 Smaltimento

9.1 Smaltimento e riciclaggio

L’apparecchio è costituito da molteplici componenti di materiali diversi come ad esempio acciaio, rame, plastica, fibra di vetro, alluminio, gomma, etc..

DISMISSIONE E SMALTIMENTO DELL’APPARECCHIO (RAEE)

Dopo la dismissione questo apparecchio non deve essere smaltito come rifiuto urbano misto.

E' d'obbligo, per questo tipo di rifiuti, la raccolta differenziata al fine di permettere il recupero e il riutilizzo dei materiali di cui l'apparecchio è costituito.

Contattare l'amministrazione locale per ottenere ulteriori informazioni sui sistemi di raccolta disponibili.

Una scorretta gestione del rifiuto e del suo smaltimento ha potenziali effetti negativi sull'ambiente e sulla salute umana.

Quando i vecchi apparecchi vengono sostituiti da quelli nuovi, il rivenditore è legalmente obbligato a ritirare il vecchio apparecchio per lo smaltimento gratuito.

Il simbolo , riportato sull'apparecchio, rappresenta il divieto di smaltimento del prodotto come rifiuto urbano misto.

Avvertenza
La rimozione e lo smaltimento dell'apparecchio devono essere eseguiti da un installatore qualificato in conformità alle normative locali e nazionali.

10 Tutela dell'ambiente

10.1 Risparmio energetico

Regolazione del riscaldamento

Regolare la temperatura di mandata dell'apparecchio in funzione del tipo di impianto. Per impianti con radiatori, si consiglia di impostare una temperatura massima di mandata dell'acqua di riscaldamento di circa 60°C, aumentare tale valore qualora non si dovesse raggiungere il comfort ambiente richiesto. Nel caso di impianto con pannelli radianti a pavimento, non superare la

temperatura prevista dal progettista dell'impianto. È consigliabile l'utilizzo della Sonda Esterna e/o del Pannello di Controllo per adattare automaticamente la temperatura di mandata in funzione delle condizioni atmosferiche o della temperatura interna. In questo modo non viene prodotto più calore di quello che è effettivamente necessario. Regolare la temperatura ambiente senza surriscaldare i locali. Ogni grado in eccesso comporta un consumo energetico maggiore, pari a circa il 6%. Adeguare la temperatura ambiente anche in funzione del tipo di utilizzo dei locali. Ad esempio, la camera da letto o le stanze meno usate possono essere riscaldate ad una temperatura inferiore. Utilizzare la programmazione oraria (se disponibile) ed impostare la temperatura ambiente nelle ore notturne inferiore a quella nelle ore diurne di circa 5°C. Un valore più basso non conviene in termini di risparmio economico. Solo in caso di assenza prolungata, come ad esempio una vacanza, abbassare ulteriormente il set di temperatura. Non coprire i radiatori per consentire la corretta circolazione dell'aria. Non lasciare le finestre socchiuse per aerare i locali, ma aprirle completamente per un breve periodo.

Regolazione dell'acqua calda sanitaria

Un buon risparmio si ottiene impostando una temperatura di comfort dell'acqua sanitaria evitando di miscelarla con l'acqua fredda. Ogni ulteriore riscaldamento causa uno spreco di energia e una maggiore creazione di calcare (causa principale del funzionamento anomalo dell'apparecchio).

11 Appendice

11.1 Scheda prodotto - Caldaie miste

Tab.22 Scheda prodotto per caldaie miste

GMT		3015	3025	3035
Riscaldamento d'ambiente - Applicazione della temperatura		Media	Media	Media
Riscaldamento dell'acqua - Profilo di carico dichiarato		-	-	-
Classe di efficienza energetica stagionale del riscaldamento d'ambiente		A	A	A
Classe di efficienza energetica di riscaldamento dell'acqua		-	-	-
Potenza termica nominale *(Pnominale o Psup)*	kW	15	25	35
Riscaldamento d'ambiente - Consumo energetico annuo	GJ	46	77	107
Riscaldamento dell'acqua - Consumo energetico annuo	kWh(1) GJ(2)	- -	- -	- -
Efficienza energetica stagionale del riscaldamento d'ambiente	%	94	94	94
Efficienza energetica di riscaldamento dell'acqua	%	-	-	-
Livello di potenza sonora L_{WA} all'interno	dB	49	51	51

(1) elettricità
(2) combustibile

11.2 Scheda prodotto - Dispositivi di controllo della temperatura

Tab.23 Scheda prodotto per dispositivi di controllo della temperatura

OETROSMART		Per gli impianti di riscaldamento a modulazione	Per gli impianti di riscaldamento ON/OFF
Classe		V	IV
Contributo all'efficienza energetica del riscaldamento d'ambiente	%	3	2

Istruzioni originali - © Copyright

Le informazioni tecniche e tecnologiche contenute nelle presenti istruzioni, nonché descrizioni e disegni eventualmente forniti, rimangono di nostra proprietà e non possono essere riprodotti senza nostro previo consenso scritto. Soggetto a modifiche.



FR - FRANCE

BDR THERMEA FRANCE
DIRECTION DE LA MARQUE ŒRTLI
6 avenue de Bruxelles
F-68350 DIDENHEIM

ASSISTANCE TECHNIQUE
0 825 825 636 Service 0,15 € / min + prix appel
assistance.technique@oertli.fr

SERVICE CONSOMMATEURS
0 809 400 150 Service gratuit + prix appel
www.oertli.fr



CH - SUISSE - SCHWEIZ - SVIZZERA

MEIER TOBLER AG
Bahnstrasse 24
CH-8603 SCHWERZENBACH
Tél. +41 (0) 44 806 41 41
ServiceLine +41 (0) 800 846 846
info@meiertobler.ch
www.meiertobler.ch

MEIER TOBLER S.A.
Chemin de la Veyre-d'en-Haut B6
CH-1806 ST-LEGIER-LA-CHIESAZ
Tél. +41 (0) 21 943 02 22
ServiceLine +41 (0) 800 846 846
info@meiertobler.ch
www.meiertobler.ch



AT/IT - ÖSTERREICH - SÜD-TIROL
AND OTHER EXPORT COUNTRIES

www.oertli-heizung.com



DE - DEUTSCHLAND

REMEHA GmbH
Rheinerstrasse 151
D-48282 EMSDETTEN
Tél. +49 (0) 2572 / 9161-0
Fax +49 (0) 2572 / 9161-102
info@remeha.de
www.remeha.de



BE - BELGIQUE - BELGIË

REMEHA
Koralenhoeve 10
B-2160 WOMMELGEM
Tél. +32 (0)3 230 71 06
Fax +32 (0)3 354 54 30
info@remeha.be
www.remeha.be

PAR EUROVENT CERTITA CERTIFICATION
NF
SYSTEMES MULTI-ENERGIES
www.marque-nf.com

CE

BDR THERMEA France S.A.S. au capital de 229 288 696 € - 57 rue de la gare - 67580 MERTZWILLER - 833 457 211 RCS Strasbourg