Suisse
fr
Instructions en italien disponibles sur demande.

Notice d’utilisation

Chaudière murale à gaz à condensation et haut rendement

GMT

3015
3025
3035

Cher client,

Merci d'avoir fait l'acquisition de cet appareil.

Nous vous invitons à lire attentivement la présente notice avant d'utiliser votre appareil. Conservez ce document dans un endroit adapté afin de pouvoir vous y référer ultérieurement. Pour garantir un fonctionnement sûr et efficace, nous vous recommandons de procéder régulièrement aux opérations d'entretien nécessaires. Notre service Après-Vente et notre équipe technique peuvent vous apporter leur aide dans ces opérations.

Nous espérons que vous profiterez de votre produit pendant de longues années.

Table des matières

1 Consignes de sécurité 5
1.1 Consignes générales de sécurité 5
1.2 Recommandations 6
1.3 Responsabilités 6
1.3.1 Responsabilité de l'utilisateur 6
1.3.2 Responsabilité de l'installateur 6
1.3.3 Responsabilité du fabricant 7

2 A propos de cette notice 7
2.1 Généralités 7
2.2 Documentation complémentaire 7
2.3 Symboles utilisés 7
2.3.1 Symboles utilisés dans la notice 7

3 Caractéristiques techniques 8
3.1 Homologations 8
3.1.1 Certifications 8
3.1.2 Test en sortie d'usine 8
3.2 Données techniques 8

4 Description du produit 10
4.1 Description générale 10
4.2 Principe de fonctionnement 10
4.2.1 Réglage air-gaz 10
4.2.2 Combustion 10
4.2.3 Chauffage et production d'eau chaude sanitaire 11
4.3 Description du tableau de commande 11
4.3.1 Composants du tableau de commande 11
4.3.2 Description de l'écran d'accueil 11
4.3.3 Description du menu principal 11
4.3.4 Signification des icônes affichées à l'écran 12

5 Utilisation 13
5.1 Utilisation du tableau de commande 13
5.1.1 Accès aux menus de niveau utilisateur 13
5.1.2 Modifier temporairement la température ambiante 14
5.1.3 Modifier les réglages du tableau de commande 14
5.1.4 Mettre en marche ou arrêter le chauffage 15
5.1.5 Création d'un programme horaire 15
5.1.6 Définition de l'activité 15
5.1.7 Modifier le nom d'une activité 16
5.1.8 Activation d'un programme horaire 16
5.1.9 Modifier les températures d'eau chaude de confort et réduite 17
5.1.10 Modification du mode de fonctionnement de l'eau chaude sanitaire (ECS) 17
5.1.11 Augmenter temporairement la température de l'eau chaude sanitaire 18
5.1.12 Utilisation du programme horaire pour contrôler la température de l'ECS 19
5.1.13 Création d'un programme horaire 19
5.1.14 Activation d'un programme horaire ECS 19
5.1.15 Modifier la température de chauffage d'une zone 20
5.1.16 Définition de zone 20
5.1.17 Modifier le nom et le symbole d'une zone 20
5.1.18 Changer le mode de fonctionnement d'une zone 21
5.1.19 Changer la température de chauffage des activités 21
5.1.20 Mettre en marche ou arrêter le mode été 21
5.1.21 Activer les programmes de vacances pour toutes les zones 22
5.1.22 Afficher le nom de l'installateur et son numéro de téléphone 22
5.2 Protection antigel 22

6 Réglages 23
6.1 Liste des paramètres 23

7 Entretien 25
7.1 Généralités 25
7.2 Message d'entretien 25

7.3 Instructions d’entretien 25
7.3.1 Remplissage de l'installation 25
7.3.2 Purge de l'installation 25

8 Diagnostic de panne 26
8.1 Défauts temporaires et permanents 26
8.2 Afficher les codes d’erreur 27
8.3 Codes d'erreur de la chaudière CU-GH-21 27
8.4 Codes d'erreur de la carte SCB-10 37
8.4.1 Avertissement 37
8.4.2 Blocage 41

9 Mise au rebut 51
9.1 Mise au rebut et recyclage 51

10 Environnement 52
10.1 Économie d'énergie 52

11 Annexes 52
11.1 Fiche de produit - Chaudières double service à production instantanée 52
11.2 Fiche de produit - Régulateurs de température 53

1 Consignes de sécurité

1.1 Consignes générales de sécurité

Cet appareil peut être utilisé par des enfants âgés d'au moins huit ans et par des personnes atteintes d'un handicap physique, sensoriel ou mental, ou manquant d'expérience et de connaissances, à condition qu'ils soient supervisés et guidés sur la manière de l'utiliser en toute sécurité et qu'ils comprennent les dangers associés. Les enfants ne doivent pas jouer avec l'appareil. Le nettoyage et l'entretien par l'usager ne doivent pas être effectués par des enfants sans surveillance.

Attention
Ne pas toucher aux conduits de fumée. Suivant les réglages de la chaudière, la température des conduits de fumée peut dépasser 60 °C.

Attention
Ne pas entrer en contact prolongé avec les radiateurs. Suivant les réglages de la chaudière, la température des radiateurs peut dépasser 60 °C.

Attention
Prendre des précautions avec l'eau chaude sanitaire. Suivant les réglages de la chaudière, la température de l'eau chaude sanitaire peut dépasser 65 °C.

Attention
Avant toute intervention, couper l'alimentation électrique de l'appareil.

Avertissement
Le tuyau d'évacuation des condensats ne doit pas être remplacé ou étanché. Si un système de neutralisation des condensats est utilisé, le système doit être régulièrement nettoyé, conformément aux instructions du fabricant.

Danger
En cas d'odeur de gaz :

1. Ne pas utiliser de flamme nue, ne pas fumer, ne pas actionner de contacts ou interrupteurs électriques (sonnette, éclairage, moteur, ascenseur, etc.).
2. Couper l'alimentation en gaz.
3. Ouvrir les fenêtres.
4. Evacuer les lieux.
5. Contacter le professionnel qualifié.

Danger
En cas d'émanations de fumées :

1. Eteindre l'appareil.
2. Ouvrir les fenêtres.
3. Evacuer les lieux.
4. Contacter le professionnel qualifié.

Danger
Ne pas vaporiser d'aérosol à proximité de cet appareil lorsqu'il est en fonctionnement.

Danger
Ne pas utiliser ni déposer de matériaux hautement inflammables (combustibles, diluants, papier, etc.) à proximité de l'appareil.

Danger
Ne rien poser contre ou sur cet appareil.

Danger
Ne pas modifier cet appareil.

1.2 Recommandations

Avertissement
L'installation et l'entretien de la chaudière doivent être effectués par un professionnel qualifié conformément aux réglementations locales et nationales en vigueur.

Avertissement
La dépose et la mise au rebut de la chaudière doivent être effectuées par un installateur qualifié conformément aux réglementations locales et nationales.

Danger
Pour des raisons de sécurité, nous recommandons d'installer les alarmes de fumée et de CO à des emplacements appropriés de votre domicile.

Attention

- La chaudière doit rester accessible à tout moment.
- La chaudière doit être installée dans un local à l'abri du gel.
- Si le cordon secteur est raccordé de façon permanente, toujours monter un interrupteur principal bipolaire avec une distance d'ouverture d'au moins 3 mm (EN 60335-1).
- Vidanger la chaudière et l'installation de chauffage si l'habitation demeure vacante pendant une longue période et s'il y a le risque de gel.
- La protection antigel ne fonctionne pas si la chaudière a été mise hors service.
- La protection de la chaudière protège uniquement la chaudière, pas l'installation.
- Vérifier régulièrement la pression hydraulique dans l'installation. Si la pression hydraulique est inférieure à 0,8 bar, ajouter de l'eau dans l'installation (pression hydraulique recommandée : 1,5 à 2 bar).

Important
Conserver ce document à proximité de la chaudière.

Important
Les autocollants d'instructions et d'avertissement ne doivent jamais être retirés ni recouverts. Ils doivent rester lisibles pendant toute la durée de vie de la chaudière. Remplacer immédiatement les autocollants d'instruction et d'avertissement abîmés ou illisibles.

Important
Toute modification de la chaudière requiert l'autorisation écrite préalable de Oertli

Danger
Les différentes parties de l'emballage (sacs en plastique, polystyrène, etc.) ne doivent pas être laissées à la portée des enfants étant donné qu'elles constituent une source potentielle de danger.

1.3 Responsabilités

1.3.1 Responsabilité de l'utilisateur

Pour garantir le fonctionnement optimal de l'installation, vous devez respecter les consignes suivantes :

- Lire et respecter les instructions données dans les notices fournies avec l'appareil.
- Faire appel à un professionnel qualifié pour réaliser l'installation et effectuer la première mise en service.
- Se faire expliquer l'installation par l'installateur.
- Faire effectuer les contrôles et entretiens nécessaires par un professionnel qualifié.
- Conserver les notices en bon état à proximité de l'appareil.

1.3.2 Responsabilité de l'installateur

L'installateur a la responsabilité de l'installation et de la première mise en service de l'appareil. L'installateur est tenu de respecter les instructions suivantes :

- Lire et respecter les instructions données dans les notices fournies avec le système.
- Installer le système conformément à la législation et aux normes actuellement en vigueur.
- Réaliser la mise en service initiale et tout contrôle requis.
- Expliquer l'installation à l'utilisateur.
- Si un entretien est nécessaire, avertir l'utilisateur de l'obligation de contrôle et d'entretien de l'appareil.
- Remettre toutes les notices à l'utilisateur.

1.3.3 Responsabilité du fabricant

Nos produits sont fabriqués dans le respect des exigences des différentes directives applicables. Ils sont de ce fait livrés avec les marquages CE ainsi qu'avec tous les documents nécessaires. Ayant le souci de la qualité de nos produits, nous cherchons en permanence à les améliorer. Nous nous réservons donc le droit de modifier les caractéristiques indiquées dans ce document.

Notre responsabilité en qualité de fabricant ne saurait être engagée dans les cas suivants :

- Non-respect des instructions d'installation et d'entretien de l'appareil.
- Non-respect des instructions d'utilisation de l'appareil.
- Défaut ou insuffisance d'entretien de l'appareil.

2 A propos de cette notice

2.1 Généralités

Cette notice est destinée aux utilisateurs.

2.2 Documentation complémentaire

Cet équipement est fourni avec la présente notice ainsi qu'une notice pour l'installateur.

Nous vous recommandons de lire aussi attentivement les instructions jointes aux accessoires en option qui ne font pas partie de l'équipement de la chaudière.

2.3 Symboles utilisés

2.3.1 Symboles utilisés dans la notice

Cette notice comporte des instructions spéciales, indiquées par des symboles spécifiques. Veillez à accorder une attention particulière partout où ces symboles sont utilisés.

Danger d'électrocution
Indique une situation dangereuse imminente
Conséquence si la situation n'est pas évitée : Cause la mort ou une blessure grave.
- Voici comment éviter ce danger.

Danger
Indique une situation dangereuse imminente
Conséquence si la situation n'est pas évitée : Cause la mort ou une blessure grave.
- Voici comment éviter ce danger.

Avertissement
Indique une situation potentiellement dangereuse
Conséquence si la situation n'est pas évitée : Peut causer la mort ou une blessure grave.
- Voici comment éviter ce danger.

Attention
Indique une situation potentiellement dangereuse
Conséquence si la situation n'est pas évitée : Peut causer une blessure mineure ou légère.
- Voici comment éviter ce danger.

Mise en garde
Indique un risque potentiel de dommage matériel
Conséquence si la situation n'est pas évitée : Peut causer des dommages au produit ou à d'autres biens.
- Voici comment éviter ce danger.

Important
Attention, informations importantes.

Les symboles ci-dessous sont moins importants, mais peuvent vous aider à parcourir cette documentation ou vous apporter des informations utiles.

Voir
Référence à d'autres notices ou à d'autres pages de cette notice.

Informations utiles ou assistance supplémentaire.

▶▶ Navigation directe dans le menu. Aucune confirmation affichée. À utiliser si le système vous est déjà familier.

3 Caractéristiques techniques

3.1 Homologations

3.1.1 Certifications

L'appareil est certifié et est conforme à toutes les réglementations et normes nationales en vigueur.

3.1.2 Test en sortie d'usine

Avant de quitter l'usine, chaque appareil est réglé pour offrir des performances optimales et les éléments suivants sont testés :

- Sécurité électrique
- Réglage de O_2/CO_2
- Fonction eau chaude sanitaire (chaudières mixtes uniquement)
- Étanchéité du circuit de chauffage
- Étanchéité du circuit d'eau sanitaire
- Étanchéité du circuit de gaz
- Paramétrage.

3.2 Données techniques

Tab.1 Paramètres techniques applicables aux dispositifs de chauffage mixtes avec chaudières

GMT			**3015**	**3025**	**3035**
Chaudière à condensation	-	-	Oui	Oui	Oui
Chaudière basse température(1)	-	-	Non	Non	Non
Chaudière de type B1	-	-	Non	Non	Non
Dispositif de chauffage des locaux par cogénération	-	-	Non	Non	Non
Dispositif de chauffage mixte	-	-	Non	Non	Non
Puissance calorifique nominale	*Prated*	kW	15,0	25,0	35,0
Puissance calorifique utile à la puissance calorifique nominale et en mode haute température (2)	*P4*	kW	15,0	25,0	35,0
Puissance calorifique utile à 30 % de la puissance calorifique nominale et en mode basse température(1)	*P1*	kW	5,1	8,4	11,8
Chauffage des locaux – Efficacité énergétique saisonnière	*ηs*	%	94	94	94
Rendement utile à la puissance calorifique nominale et en mode haute température(2)	*η4*	%	88,1	87,8	87,7
Rendement utile à 30 % de la puissance calorifique nominale et en mode basse température(1)	*η1*	%	99,4	98,7	98,7
Consommation d'électricité auxiliaire					
Pleine charge	*elmax*	kW	0,014	0,035	0,044
Charge partielle	*elmin*	kW	0,011	0,011	0,011
Mode veille	*PSB*	kW	0,004	0,004	0,004
Autres éléments					
Pertes thermiques en veille	*Pstby*	kW	0,040	0,040	0,040

GMT			3015	3025	3035
Consommation d'électricité du brûleur d'allumage	*Pign*	kW	-	-	-
Consommation annuelle d'énergie	*QHE*	GJ	46	77	107
Niveau de puissance acoustique, à l'intérieur	*LWA*	dB	49	51	51
Émissions d'oxydes d'azote	NOx	mg/kWh	18,0	19,9	22,4
Paramètres d'eau chaude sanitaire					
Profil de soutirage déclaré	-	-	-	-	-
Consommation journalière d'électricité	*Qélec*	kWh	-	-	-
Consommation annuelle d'électricité	*AEC*	kWh	-	-	-
Chauffage de l'eau – Efficacité énergétique	*ηwh*	%	-	-	-
Consommation journalière de combustible	*Qfuel*	kWh	-	-	-
Consommation annuelle de combustible	*AFC*	GJ	-	-	-

(1) Basse température : température de retour (à l'entrée de la chaudière) pour les chaudières à condensation 30 °C, pour les chaudières à basse température 37 °C et pour d'autres dispositifs de chauffage 50 °C.
(2) Réglage haute température : température de retour à l'entrée de la chaudière 60 °C et température de départ à la sortie de la chaudière 80 °C

Tab.2 Généralités

GMT		3015	3025	3035
Puissance absorbée nominale (Qn) pour eau chaude sanitaire	kW	-	-	-
Puissance absorbée nominale (Qn) avec ballon d'eau chaude sanitaire	kW	15,4	25,7	36,0
Puissance absorbée nominale (Qn) pour chauffage	kW	15,4	25,7	36,0
Puissance absorbée réduite (Qn) 80/60 °C	kW	2,9	2,9	3,6
Puissance utile nominale (Pn) pour eau chaude sanitaire	kW	-	-	-
Puissance utile nominale (Pn) avec ballon d'eau chaude sanitaire	kW	15,0	25,0	35,0
Puissance utile nominale (Pn) 80/60 °C pour chauffage	kW	15,0	25,0	35,0
Puissance utile nominale (Pn) 80/60 °C Paramètres d'usine appliqués au chauffage	kW	15,0	25,0	35,0
Puissance utile nominale (Pn) 50/30 °C pour chauffage	kW	16,3	27,7	38,1
Puissance utile réduite (Pn) 80/60 °C	kW	2,8	2,8	3,5
Puissance utile réduite (Pn) 50/30 °C	kW	3,1	3,1	3,8
Rendement nominal 50/30 °C (Hi)	%	105,8	105,8	105,8

Tab.3 Caractéristiques du circuit chauffage

GMT		3015	3025	3035
Pression maximale	bar	3	3	3
Pression minimale	bar	0,5	0,5	0,5
Plage de température du circuit de chauffage	°C	25/80	25/80	25/80
Capacité en eau du vase d'expansion	l	8	8	8

Tab.4 Caractéristiques de combustion

GMT		3015	3025	3035
Consommation de gaz G20 (Qmax)	m^3/h	1,63	2,72	3,81
Consommation de gaz G20 (Qmax) avec ballon d'eau chaude sanitaire	m^3/h	1,63	2,72	3,81
Consommation de gaz G20 (Qmin)	m^3/h	0,22	0,27	0,38
Consommation de gaz butane G30 (Qmax)	kg/h	1,21	2,03	2,84
Consommation de gaz butane G30 (Qmax) avec ballon d'eau chaude sanitaire	kg/h	1,21	2,03	2,84
Consommation de gaz butane G30 (Qmin)	kg/h	0,17	0,20	0,28

GMT		3015	3025	3035
Consommation de gaz propane G31 (Qmax)	kg/h	1,20	1,99	2,79
Consommation de gaz propane G31 (Qmax) avec ballon d'eau chaude sanitaire	kg/h	1,20	1,99	2,79
Consommation de gaz propane G31 (Qmin)	kg/h	0,16	0,20	0,28
Diamètre des conduits d'évacuation séparés	mm	80/80	80/80	80/80
Diamètre des conduits d'évacuation concentriques	mm	60/100	80/125	80/125
Débit massique des fumées (max)	kg/s	0,007	0,012	0,017
Débit massique des fumées (max) avec ballon d'eau chaude sanitaire	kg/s	0,007	0,012	0,017
Débit massique des fumées (min)	kg/s	0,001	0,001	0,002
Température des fumées	°C	80	80	80

Tab.5 Caractéristiques électriques

GMT		3015	3025	3035
Tension d'alimentation	V	230	230	230
Fréquence de l'alimentation électrique	Hz	50	50	50
Puissance électrique nominale	W	66	70	104

Tab.6 Autres caractéristiques

GMT		3015	3025	3035
Degré de protection contre l'humidité (EN 60529)	IP	X5D	X5D	X5D
Poids net vide/rempli d'eau	kg	30,8/35,2	30,8/35,2	32,0/35,5
Dimensions (hauteur/largeur/profondeur)	mm	763/450/334	763/450/334	763/450/334

4 Description du produit

4.1 Description générale

Cette chaudière à condensation à gaz est conçue pour chauffer l'eau à une température inférieure au point d'ébullition à la pression atmosphérique. Elle doit être raccordée à une installation de chauffage et un système de distribution d'eau chaude sanitaire compatible avec ses performances et sa puissance nominale. Caractéristiques de cette chaudière :

- faibles émissions de polluants,
- chauffage à haut rendement,
- produits de la combustion évacués via un conduit concentrique ou double,
- tableau de commande en façade avec afficheur,
- légère et compacte.

4.2 Principe de fonctionnement

4.2.1 Réglage air-gaz

L'air est aspiré par le ventilateur et le gaz est injecté directement à la hauteur des vannes mélangeuses. La vitesse de rotation du ventilateur est automatiquement réglée par la carte électronique selon les paramètres de réglage. Le gaz et l'air sont mélangés dans le collecteur. Le rapport gaz/air permet d'ajuster la quantité de gaz et d'air de manière à garantir en permanence une combustion optimale. Le mélange gaz/air est envoyé au brûleur, sur l'avant de l'échangeur thermique. Ici, l'électrode d'allumage produit une série d'étincelles qui enflamme le mélange et produit une énergie thermique.

4.2.2 Combustion

Le brûleur chauffe l'eau de chauffage qui circule dans l'échangeur thermique. Lorsque la température des gaz de combustion est inférieure au point de rosée (environ 55 °C), la vapeur d'eau des gaz de combustion se condense à l'arrière de l'échangeur thermique. La chaleur récupérée lors de ce processus de condensation (la chaleur latente ou la chaleur de condensation) est également transférée à l'eau de chauffage Une fois refroidis, les gaz de combustion sont libérés dans le conduit d'évacuation des fumées. L'eau de condensation est évacuée dans un siphon.

4.2.3 Chauffage et production d'eau chaude sanitaire

Dans les chaudières pour le chauffage et la production d'eau chaude sanitaire, l'eau sanitaire est chauffée par un échangeur thermique intégré à plaques. Une vanne 3 voies fournit l'eau chaude au circuit de chauffage central ou à l'échangeur thermique à plaques pour l'eau chaude sanitaire. Une sonde de débit détecte qu'un robinet d'eau chaude a été ouvert et en informe la carte électronique qui permute la vanne 3 voies en position eau chaude et active la pompe.

Dans les chaudières « chauffage seulement », l'eau chauffée est fournie au circuit de chauffage ou, s'il est présent et requis, à un ballon d'eau chaude sanitaire. Une sonde de température envoie le signal de demande de chaleur du ballon ECS à la carte du circuit d'alimentation qui passe la vanne 3 voies en position ECS et fait fonctionner la pompe.

La vanne 3 voies étant à ressort, elle consomme de l'électricité uniquement lorsqu'elle passe d'une position à l'autre. En mode eau sanitaire, la priorité est donnée à la demande de chaleur.

4.3 Description du tableau de commande

4.3.1 Composants du tableau de commande

Fig.1 Composants du tableau de commande

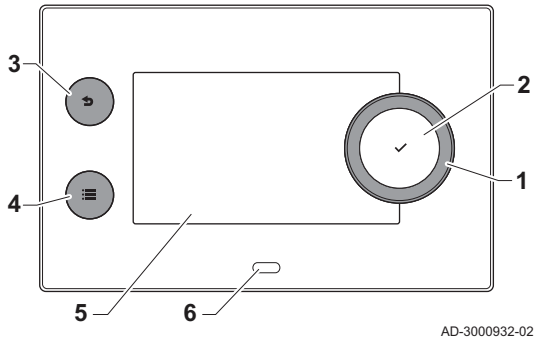

1 Bouton rotatif pour sélectionner une icône, un menu ou un paramètre
2 Touche de validation ✔
3 Touche Retour ⮌:
   - **Brève pression sur le bouton** : Retour au niveau ou menu précédent
   - **Longue pression sur le bouton** : Retour à l'écran d'accueil
4 Bouton de menu ☰ pour aller au menu principal
5 Écran
6 LED d'état

4.3.2 Description de l'écran d'accueil

Cet écran s'affiche automatiquement après le démarrage de l'appareil. Le tableau de commande passe automatiquement en veille (écran noir) si l'écran n'est pas touché pendant 5 minutes. Appuyer sur n'importe lequel des boutons du tableau de commande pour réactiver l'écran.

Pour repasser de n'importe quel menu à l'écran d'accueil, appuyer sur le bouton de retour ⮌ pendant quelques secondes.

Les champs sur l'écran d'accueil permettent d'accéder rapidement aux menus correspondants. À l'aide du bouton, passer au menu souhaité et appuyer sur le bouton ✔ pour confirmer la sélection.

Fig.2 Icônes sur l'écran d'accueil

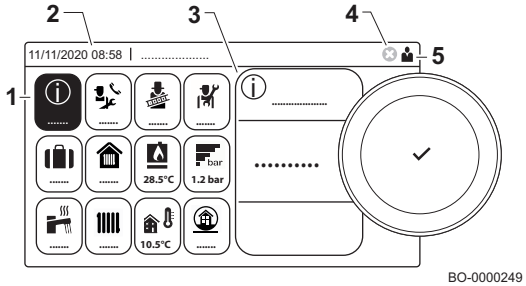

1 Champs : le champ sélectionné est en surbrillance
2 Date et heure | Nom de l'écran (position courante dans le menu)
3 Informations sur le champ sélectionné
4 Témoin d'erreur (uniquement visible si une erreur a été trouvée)
5 Icône affichant le niveau de navigation :
   - : Niveau Ramoneur
   - : Niveau utilisateur
   - : Niveau installateur
     Le niveau installateur est protégé par un code d'accès. Lorsque ce niveau est actif, l'état du champ [ ] passe de **Arrêt** à **Marche**.

4.3.3 Description du menu principal

Il est possible d'aller directement depuis n'importe quel menu au menu principal en appuyant sur le bouton menu ☰. Le nombre de menus accessibles dépend du niveau d'accès (utilisateur ou installateur).

Fig.3 Éléments du menu principal

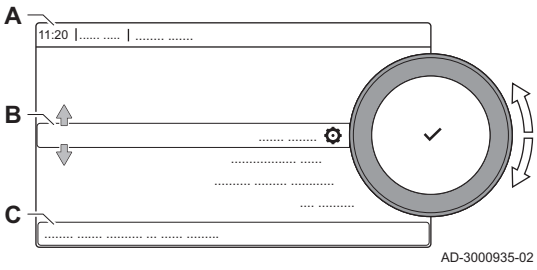

A Date et heure | Nom de l'écran (position courante dans le menu)
B Menus disponibles
C Brève explication du menu sélectionné

Tab.7 Menus disponibles pour l'utilisateur

Description	Icône
Activer les droits d'accès installateur	
Paramètres du système	
Informations sur la version	

4.3.4 Signification des icônes affichées à l'écran

Tab.8 Icônes

Icône	Description
	Menu Utilisateur : Les réglages de niveau utilisateur peuvent être configurés.
	Menu Installateur : Les réglages de niveau installateur peuvent être configurés.
	Menu Informations : Afficher les différentes valeurs en cours.
	Réglages système : les paramètres du système peuvent être configurés.
	Indicateur d'erreur.
	Indicateur de chaudière gaz.
	Le préparateur d'eau chaude sanitaire est raccordé.
	La sonde extérieure est raccordée.
	Numéro de chaudière dans un système en cascade.
	Le chauffe-eau solaire est en marche et le niveau de chauffe est affiché.
	Fonctionnement estival/hivernal
	Le fonctionnement en mode chauffage est activé.
	La production de chauffage est désactivée.
	La production d'ECS est activée.
	La production d'ECS est désactivée.
	Le brûleur est allumé.
	Le brûleur est à l'arrêt.
	Niveau de puissance du brûleur (1 à 5 barres, chaque barre représentant 20 %).
	La pompe fonctionne.
	Indicateur de vanne 3 voies.
bar	Affichage de la pression d'eau du système.
	Le mode ramoneur est activé (fonctionnement forcé à la puissance maximale ou minimale pour la mesure du taux d'O_2/CO_2).
ECO	Le mode économie d'énergie est activé.
	Activation temporaire du mode dérogation ECS (à la température de confort) pendant une période définie.
	Programmation activée dans le menu eau sanitaire. • Pour une chaudière avec Chauffage + ECS instantanée : circuit d'ECS avec préchauffage actif. • Pour une chaudière avec chauffage seul : circuit d'ECS actif (préparateur d'eau chaude sanitaire externe). Programmation activée dans le menu de chauffage. • Définition de la température ambiante fixe (uniquement lors de l'utilisation d'un thermostat d'ambiance compatible connecté par R-bus).

Icône	Description
	Le mode manuel est activé dans le menu eau sanitaire. • Pour une chaudière avec Chauffage + ECS instantanée : circuit d'ECS avec préchauffage actif. • Pour une chaudière avec chauffage seul : circuit d'ECS actif (préparateur d'eau chaude sanitaire externe). Programmation activée dans le menu de chauffage. • Définition de la température ambiante fixe (uniquement lors de l'utilisation d'un thermostat d'ambiance compatible connecté par R-bus).
	L'écrasement temporaire du programme horaire est activé (menu chauffage uniquement). La définition de la température ambiante fixe est nécessaire (uniquement avec un thermostat d'ambiance compatible connecté par R-bus).
	Le programme vacances est actif pendant la durée définie (protection antigel active). Dans le menu eau sanitaire : • Pour une chaudière avec Chauffage + ECS instantané : toutes les demandes d'ECS sont inhibées pendant la durée définie. • Pour une chaudière avec chauffage seul : toutes les demandes d'eau chaude sanitaire (préparateur d'eau chaude sanitaire externe) sont inhibées pendant la durée définie. Dans le menu de chauffage : • Toutes les demandes de chauffe sont inhibées pendant la durée définie.
	La protection antigel est activée dans le menu ECS. • Pour une chaudière avec Chauffage + ECS instantanée : circuit ECS actif avec préchauffage désactivé. • Pour une chaudière avec chauffage seul : circuit ECS (préparateur d'eau chaude sanitaire externe) désactivé avec antigel actif. La protection antigel est activée dans le menu Chauffage : • définition de la température pour l'activation de l'antigel.
	Les coordonnées de l'installateur sont affichées ou peuvent être remplies.

Tab.9 Icônes - Zones

Icône	Description
	Icône toutes zones (groupes).
	Icône Séjour
	Icône Cuisine.
	Icône Chambre à coucher.
	Icône Bureau.
	Icône Cellier.

5 Utilisation

5.1 Utilisation du tableau de commande

5.1.1 Accès aux menus de niveau utilisateur

Les icônes sur l'écran d'accueil permettent à l'utilisateur d'accéder rapidement aux menus correspondants.

Fig.4 Sélection du menu

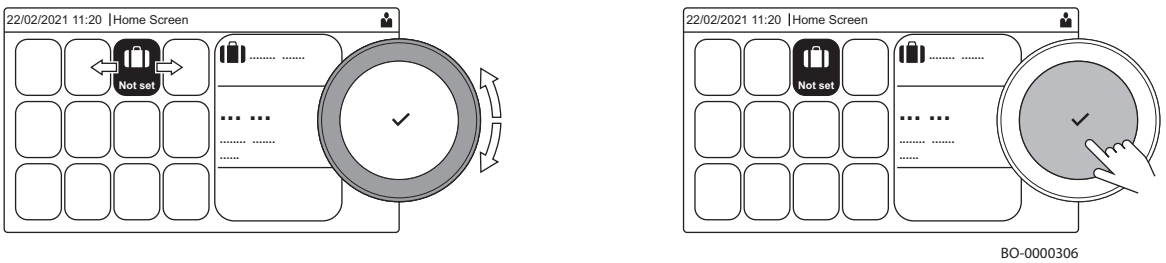

1. Sélectionner le menu requis à l'aide du bouton rotatif.
2. Appuyer sur le bouton ✔ pour valider la sélection
   ⇨ L'écran affiche les réglages disponibles pour le menu sélectionne.
3. Sélectionner le réglage souhaité à l'aide du bouton rotatif.
4. Appuyer sur le bouton ✔ pour valider la sélection
   ⇨ Toutes les options de modification possibles apparaissent sur l'afficheur (si un réglage ne peut être changé, **Impossible d'éditer un point de données en lecture seule** s'affiche).
5. Tourner le sélecteur rotatif pour modifier le réglage.
6. Appuyer sur le bouton ✔ pour valider la sélection
7. Utiliser le bouton pour sélectionner le réglage suivant ou appuyer sur le bouton ⮌ pour revenir à l'écran d'accueil.

5.1.2 Modifier temporairement la température ambiante

Quel que soit le mode de fonctionnement sélectionné pour une zone, il est possible de modifier la température ambiante pendant une courte durée. À l'expiration de cette durée, le mode de fonctionnement sélectionné reprend.

▶▶ Sélectionner la zone > **Mode de fonctionnement** > **Dérogation de température**

Utiliser le bouton rotatif pour naviguer.
Utiliser le bouton ✔ pour confirmer la sélection.

La température ambiante ne peut être réglée de cette manière que si une sonde de température ou un thermostat est installé.

1. Sélectionner l'icône de la zone à modifier.
2. Sélectionner **Mode de fonctionnement**
3. Sélectionner **Dérogation de température**.
4. Définir la durée en heures et en minutes.
5. Régler la température ambiante temporaire.

5.1.3 Modifier les réglages du tableau de commande

Vous pouvez modifier les réglages du tableau de commande dans les réglages du système.

▶▶ ☰ > **Paramètres du système**

Utiliser le bouton rotatif pour naviguer.
Utiliser le bouton ✔ pour confirmer la sélection.

1. Appuyer sur le bouton ☰.
2. Sélectionner **Paramètres du système**⚙.
3. Exécuter l'une des opérations décrites dans le tableau ci-dessous :

Tab.10 Réglages du tableau de commande

Menu Réglages du système	Réglages
Régler la date et l'heure	Configurer la date et l'heure courantes.
Sélectionner le pays et la langue	Sélectionner le pays et la langue
Heure d'été	Activer ou désactiver l'heure d'été. Lorsque l'heure d'été est activée, l'heure interne du système sera mise à jour de manière à correspondre aux heures d'été et d'hiver.
Informations de l'installateur	Afficher le nom et le numéro de téléphone de l'installateur
Définir les noms des activités de chauffage	Créer les noms des activités du programme horaire
Régler la luminosité de l'écran	Ajuster la luminosité de l'écran
Régler le clic	Activer ou désactiver le son du clic du bouton rotatif
Informations de licence	Lire les informations de licence détaillées de l'appareil

5.1.4 Mettre en marche ou arrêter le chauffage

Fig.5 Menu principal

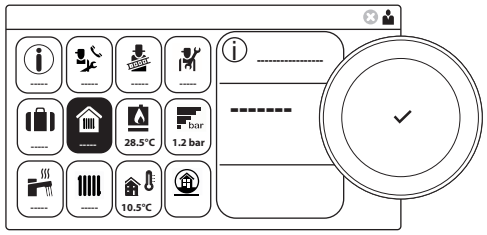

BO-0000249-1

Il est possible d'arrêter la fonction de chauffage central de la chaudière, pour économiser de l'énergie, par exemple pendant la période estivale.

1. Dans le menu principal, sélectionner la case [🏠]
2. Appuyer sur la touche ✔ pour confirmer
3. Utiliser le bouton pour sélectionner « Arrêt »
4. Appuyer sur la touche ✔ pour confirmer

5.1.5 Création d'un programme horaire

Un programme horaire permet de faire varier la température ambiante en fonction de l'heure et du jour. La température ambiante est liée à l'activité du programme horaire. Il est possible de créer jusqu'à trois programmes horaires par zone. Par exemple, vous pouvez créer un programme pour une semaine avec des heures de travail normales et un programme pour une semaine pendant laquelle vous êtes chez vous la majorité du temps.

▶▶ Sélectionner la zone > **Programmes horaires pour le chauffage**

Utiliser le bouton rotatif pour naviguer.
Utiliser le bouton ✔ pour confirmer la sélection.

1. Sélectionner l'icône de la zone à modifier.
2. Sélectionner **Programmes horaires pour le chauffage**.
3. Sélectionner le programme horaire à modifier : **Programme 1**, **Programme 2** ou **Programme 3**.
   ⇨ Les activités programmées le lundi sont affichées. La dernière activité programmée d'un jour est active jusqu'à la première activité du jour suivant. Au premier démarrage, tous les jours de la semaine ont des activités standard ; **Confort** commençant à 6h00 et **Réduit** commençant à 22h00.
4. Sélectionner le jour de la semaine à modifier.

Fig.6 Jour de la semaine

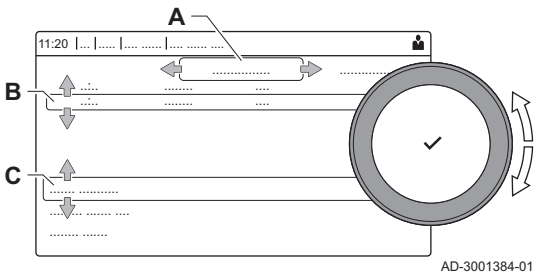

AD-3001384-01

A Jour de la semaine
B Vue d'ensemble des activités programmées
C Liste des actions

5. Choisir l'une des actions suivantes :
   5.1. Sélectionner l'activité programmée pour modifier l'heure à laquelle cette activité démarre, modifier la température ou supprimer l'activité sélectionnée.
   5.2. **Ajouter un horaire et une activité** pour ajouter une nouvelle activité aux activités programmées.La suppression d'horaires ou d'activités peut être effectuée ici.
   5.3. **Copier vers un autre jour** pour copier les activités programmées d'un jour de la semaine vers d'autres jours.Les activités seront copiées vers les jours sélectionnés avec leurs heures et températures configurées.
   5.4. **Régler les températures de l'activité** pour modifier la température.

5.1.6 Définition de l'activité

Activité est le terme utilisé pour programmer les plages horaires d'un programme horaire. Le programme horaire définit la température ambiante des différentes activités de la journée. Une consigne de température est associée à chaque activité. La dernière activité de la journée est valable jusqu'à la première activité du jour suivant.

Fig.7 Activités d'un programme horaire

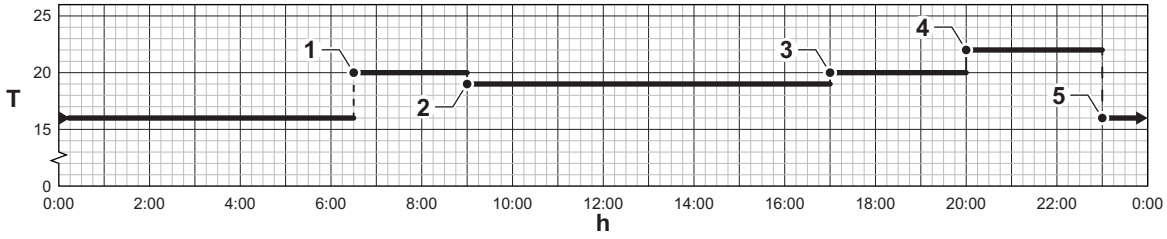

AD-3001403-01

Tab.11 Exemple d'activités

Activité	Début de l'activité	Nom standard	Consigne de température
1	6:30	Matin	20 °C
2	9:00	Absence	19 °C
3	17:00	Confort	20 °C
4	20:00	Soir	22 °C
5	23:00	Réduit	16 °C
6	-	Personnalisé	-

5.1.7 Modifier le nom d'une activité

Il est possible de modifier le nom des activités dans le programme horaire.

▶▶ ☰ > **Paramètres du système** > **Définir les noms des activités de chauffage**

Utiliser le bouton rotatif pour naviguer.
Utiliser le bouton ✔ pour confirmer la sélection.

1. Appuyer sur le bouton ☰.
2. Sélectionner **Paramètres du système** ⚙.
3. Sélectionner **Définir les noms des activités de chauffage**.
   ⇨ Une liste de 6 activités avec leur nom standard est affichée :

Activité 1	Réduit
Activité 2	Confort
Activité 3	Absence
Activité 4	Matin
Activité 5	Soir
Activité 6	Personnalisé

4. Sélectionner une activité.
   ⇨ Un clavier alphanumérique s'affiche.
5. Modifier le nom de l'activité (20 caractères maximum) :
   5.1. Utiliser la rangée supérieure pour basculer entre minuscules, majuscules, chiffres, symboles et caractères spéciaux.
   5.2. Sélectionner une lettre, un chiffre ou une action.
   5.3. Sélectionner ← pour supprimer une lettre, un chiffre ou un symbole.
   5.4. Sélectionner ␣ pour ajouter un espace.
   5.5. Sélectionner ✔ pour terminer de modifier le nom de l'activité.

Fig.8 Sélection de la lettre et du symbole

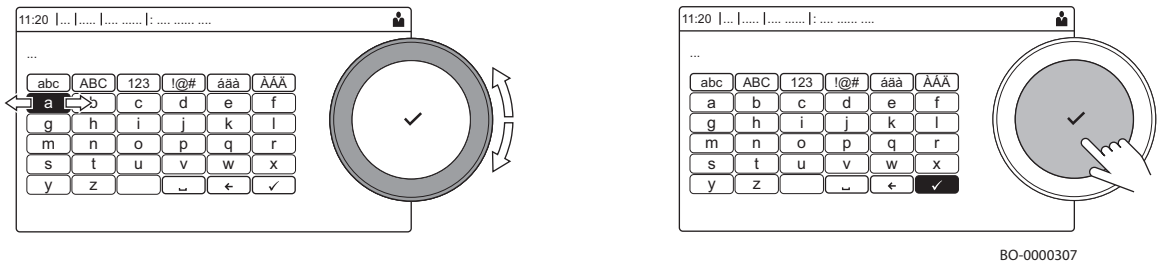

5.1.8 Activation d'un programme horaire

Pour utiliser un programme horaire, il est nécessaire d'activer le mode de fonctionnement **Programmation**. Cette activation s'effectue séparément pour chaque zone.

▶▶ Sélectionner la zone > **Mode de fonctionnement** > **Programmation**

Utiliser le bouton rotatif pour naviguer.
Utiliser le bouton ✔ pour confirmer la sélection.

1. Sélectionner l'icône de la zone à modifier.

2. Sélectionner **Mode Fct Circ**.
3. Sélectionner **Programmation**.
4. Sélectionner le programme horaire **Programme 1**, **Programme 2** ou **Programme 3**.

5.1.9 Modifier les températures d'eau chaude de confort et réduite

Il est possible de modifier les températures d'eau chaude de confort et réduite dans le programme horaire.

▶▶ > **Consignes pour l'eau chaude sanitaire**

Utiliser le bouton rotatif pour naviguer.
Utiliser le bouton ✔ pour confirmer la sélection.

1. Sélectionner l'icône [].
2. Sélectionner **Consignes pour l'eau chaude sanitaire**.
3. Sélectionner la consigne à modifier :
   - **Consigne ECS Confort** : température à laquelle la production d'eau chaude est mise en marche.
   - **Consigne éco ECS** : température à laquelle la production d'eau chaude est arrêtée.
4. Régler la température souhaitée.

5.1.10 Modification du mode de fonctionnement de l'eau chaude sanitaire (ECS)

Il est possible de modifier le mode de fonctionnement de la production d'eau chaude sanitaire en choisissant parmi 5 modes.

▶▶ > **Mode de fonctionnement**

Utiliser le bouton rotatif pour naviguer.
Utiliser le bouton ✔ pour confirmer la sélection.

1. Sélectionner l'icône [].
2. Sélectionner **Mode de fonctionnement**

Cette option n'est pas disponible lorsque l'accès installateur est activé.

3. Sélectionner le mode de fonctionnement souhaité :

Tab.12 Modes de fonctionnement

Icône	Mode	Description
	Programmation	Activer la programmation dans le menu Eau chaude sanitaire (ECS). • Pour une chaudière avec Chauffage + ECS instantanée : circuit d'ECS avec préchauffage actif. • Pour une chaudière avec chauffage uniquement : circuit d'ECS actif (ballon externe). Programmation activée dans le menu de chauffage. • Définition de la température ambiante fixe (uniquement avec un thermostat d'ambiance compatible connecté par R-bus).
	Mode manuel	Le mode manuel est activé dans le menu eau sanitaire. • Pour une chaudière avec Chauffage + ECS instantanée : circuit d'ECS avec préchauffage actif. • Pour une chaudière avec chauffage uniquement : circuit d'ECS actif (ballon externe). Programmation activée dans le menu de chauffage. • Définition de la température ambiante fixe (uniquement lors de l'utilisation d'un thermostat d'ambiance compatible connecté par R-bus).
	Boost de l'eau chaude	Activation temporaire du mode dérogation Eau chaude sanitaire (ECS) (à la température de confort) pendant une période définie.
	Programme de vacances	Le programme vacances est actif pendant la durée définie (protection antigel active). Dans le menu eau sanitaire : • Pour une chaudière avec Chauffage + ECS instantané : toutes les demandes d'ECS sont inhibées pendant la durée définie. • Pour une chaudière avec chauffage uniquement : toutes les demandes d'eau chaude sanitaire (ballon externe) sont inhibées pendant la durée définie. Dans le menu de chauffage : • Toutes les demandes de chauffe sont inhibées pendant la durée définie.
	Hors-gel	La protection antigel est activée dans le menu ECS. • Pour une chaudière avec Chauffage + ECS instantanée : circuit ECS actif avec préchauffage désactivé. • Pour une chaudière avec chauffage uniquement : circuit ECS (ballon externe) désactivé avec antigel actif. La protection antigel est activée dans le menu Chauffage : • Définition de la température pour l'activation de l'antigel.

5.1.11 Augmenter temporairement la température de l'eau chaude sanitaire

Quel que soit le mode de fonctionnement sélectionné pour la production d'eau chaude sanitaire, il est possible d'augmenter la température de l'eau chaude sanitaire pendant une courte durée. À l'expiration de cette durée, la température de l'eau chaude revient au point de consigne **Eco**. Cette fonction s'appelle un boost d'eau chaude

▶▶ > **Mode de fonctionnement** > **Boost de l'eau chaude**

Utiliser le bouton rotatif pour naviguer.
Utiliser le bouton ✔ pour confirmer la sélection.

Important
La température de l'eau chaude sanitaire ne peut être réglée de cette manière que si une sonde d'eau chaude sanitaire est installée.

1. Sélectionner l'icône [ ].
2. Sélectionner **Mode de fonctionnement**.
3. Sélectionner **Boost de l'eau chaude**.
4. Définir la durée en heures et en minutes.
   ⇨ La température est augmentée à la **Consigne ECS Confort** pendant la durée de la fonction.

5.1.12 Utilisation du programme horaire pour contrôler la température de l'ECS

5.1.13 Création d'un programme horaire

Un programme horaire permet de faire varier la température de l’eau chaude sanitaire en fonction de l’heure et du jour. La température d'eau chaude sanitaire est liée à l'activité du programme horaire.

▶▶ > **Mode de fonctionnement**

Utiliser le bouton rotatif pour naviguer.
Utiliser le bouton ✔ pour confirmer la sélection.

Vous pouvez créer jusqu’à trois programmes horaires. Par exemple, vous pouvez créer un programme pour une semaine avec des heures de travail normales et un autre pour une semaine pendant laquelle vous êtes chez vous la majorité du temps.

1. Sélectionner l'icône [].
2. Sélectionner **Programmes horaires**.
3. Sélectionner le programme horaire à modifier : **Programme 1**, **Programme 2** ou **Programme 3**.
   ⇨ Les activités programmées le lundi sont affichées. La dernière activité programmée d’un jour est active jusqu’à la première activité du jour suivant. Les activités programmées sont affichées. Au premier démarrage, tous les jours de la semaine ont des activités standard ; **Confort** commençant à 6h00 et **Eco** commençant à 22h00.
4. Sélectionner le jour de la semaine à modifier.

Fig.9 Jour de la semaine

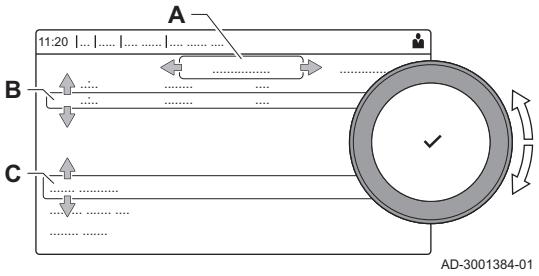

A Jour de la semaine
B Vue d’ensemble des activités programmées
C Liste des actions

5. Exécuter les actions suivantes :
   5.1. **Sélectionner l’activité programmée** pour modifier l’heure à laquelle cette activité démarre, modifier la température ou supprimer l’activité sélectionnée.
   5.2. **Ajouter un horaire et une activité** pour ajouter une nouvelle activité aux activités programmées.
   5.3. **Copier vers un autre jour** pour copier les activités programmées d’un jour de la semaine vers d’autres jours.
   5.4. **Régler les températures de l'activité** pour modifier la température.

5.1.14 Activation d'un programme horaire ECS

Pour utiliser un programme horaire ECS, il faut activer le mode de fonctionnement **Programmation**. Cette activation s'effectue séparément pour chaque zone.

▶▶ > **Mode de fonctionnement** > **Programmation**

Utiliser le bouton rotatif pour naviguer.
Utiliser le bouton ✔ pour confirmer la sélection.

1. Sélectionner l'icône [].
2. Sélectionner **Mode ECS**.
3. Sélectionner **Programmation**.
4. Sélectionner **Programmes horaires Programme 1**, **Programme 2** ou **Programme 3**.

5.1.15 Modifier la température de chauffage d'une zone

5.1.16 Définition de zone

Fig.10 Deux zones

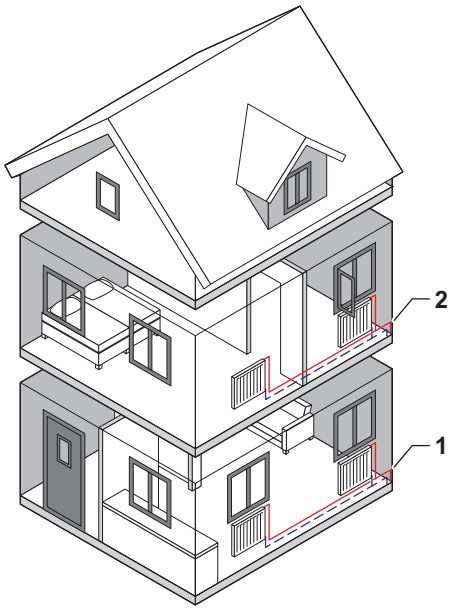

Zone est le terme utilisé pour dénommer les différents circuits hydrauliques CIRCA, CIRCB, ... Il désigne plusieurs parties d'un bâtiment, desservies par le même circuit.

Plusieurs zones sont seulement possibles avec une carte d'extension.

Tab.13 Exemple de deux zones

	Zone	Nom d'usine
1	Zone 1	CIRCA
2	Zone 2	CIRCB

5.1.17 Modifier le nom et le symbole d'une zone

Les zones portent un symbole et un nom définis en usine. Selon votre appareil, vous pouvez modifier le symbole et le nom des zones, mais cette possibilité n'est pas prise en charge pour tous les appareils et pour tous les types de zones.

▶▶ Sélectionner la zone > **Configuration de zone** > **Nom du circuit** ou **Symbole du circuit**

Utiliser le bouton rotatif pour naviguer.
Utiliser le bouton ✔ pour confirmer la sélection.

1. Sélectionner l'icône de la zone à modifier.
2. Sélectionner **Configuration de zone**
3. Sélectionner **Nom du circuit**.
   ⇨ Un clavier comportant des lettres, chiffres et symboles (caractères) s'affiche.
4. Modifier le nom de la zone (20 caractères maximum) :
   4.1. Utiliser la rangée supérieure pour basculer entre minuscules, majuscules, chiffres, symboles et caractères spéciaux.
   4.2. Sélectionner un caractère ou une action.
   4.3. Sélectionner ← pour supprimer un caractère.
   4.4. Sélectionner ␣ pour ajouter un espace.
   4.5. Sélectionner ✔ pour terminer de modifier le nom de la zone.
5. Sélectionner **Symbole du circuit**.
   ⇨ Toutes les icônes disponibles apparaissent sur l'écran.
6. Sélectionner l'icône souhaitée de la zone.

Fig.11 Sélection des lettres

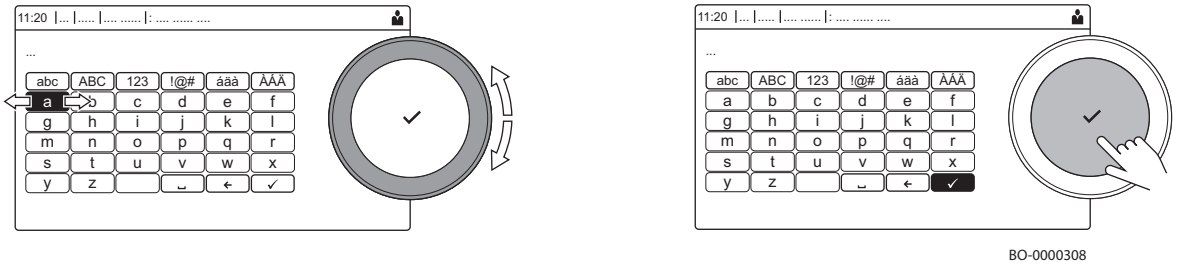

5.1.18 Changer le mode de fonctionnement d'une zone

Pour réguler la température ambiante dans les différences pièces de la maison, on peut choisir parmi les 5 modes de fonctionnement suivants :

▶▶ Sélectionner la zone > **Mode de fonctionnement**

Utiliser le bouton rotatif pour naviguer.
Utiliser le bouton ✔ pour confirmer la sélection.

1. Sélectionner l'icône de la zone à modifier.
2. Sélectionner **Mode de fonctionnement**.
3. Sélectionner le mode de fonctionnement souhaité :

Tab.14 Modes de fonctionnement

Icône	Mode	Description
	Programmation	La température ambiante est régulée par un programme horaire
	Manuel	La température ambiante est réglée à une valeur fixe
	Dérogation de température	La température ambiante est modifiée temporairement
	Vacances	La température ambiante est réduite pendant les vacances pour économiser de l'énergie
	Arrêt	Protéger la chaudière et l'installation du gel en hiver

5.1.19 Changer la température de chauffage des activités

Vous pouvez modifier la température de chauffage de chaque activité.

▶▶ Sélectionner la zone > **Régler les températures de chauffage**

Utiliser le bouton rotatif pour naviguer.
Utiliser le bouton ✔ pour confirmer la sélection.

1. Sélectionner l'icône de la zone à modifier.
2. Sélectionner **Régler les températures de chauffage**.
   ⇨ Une liste de 6 activités et de leurs températures est affichée.
3. Sélectionner une activité.
4. Régler la température de chauffage de l'activité.

5.1.20 Mettre en marche ou arrêter le mode été

Vous pouvez utiliser le mode été pour désactiver la fonction de chauffage. Lorsque le mode été est actif, le chauffage est désactivé mais l'eau chaude reste disponible.

La fonction mode été est disponible uniquement lorsqu'une sonde de température extérieure est raccordée à l'installation.

▶▶ > **Mode Eté forcé**

Utiliser le bouton rotatif pour naviguer.
Utiliser le bouton ✔ pour confirmer la sélection.

1. Sélectionner l'icône [].
2. Sélectionner **Mode Eté forcé**.
3. Sélectionner le réglage suivant :
   - **On** pour passer en mode été.
   - **Off** pour désactiver le mode été.

5.1.21 Activer les programmes de vacances pour toutes les zones

Lorsque vous vous absentez pour des vacances, la température ambiante et la température de l'eau chaude sanitaire peuvent être réduites pour économiser de l'énergie. La procédure suivante permet d'activer le mode vacances pour toutes les zones et la température d'eau chaude sanitaire.

Utiliser le bouton rotatif pour naviguer.
Utiliser le bouton ✔ pour confirmer la sélection.

1. Sélectionner l'icône [].
2. Sélectionner **Date de début de vacances**.
3. Configurer la date de départ.
4. Sélectionner **Date de fin de vacances**.
   ⇨ Le jour suivant la date de départ de vos vacances est affiché.
5. Configurer la date de fin.
6. Sélectionner **Consigne ambiance du circuit en période de vacances**.
7. Configurer la température.

Vous pouvez réinitialiser ou annuler le programme de vacances en sélectionnant **Réinitialiser** dans le menu du mode vacances.

5.1.22 Afficher le nom de l'installateur et son numéro de téléphone

L'installateur peut indiquer son nom et son numéro de téléphone dans le tableau de commande à titre de référence. Vous trouverez ces informations en procédant comme suit :

▶▶ ≡ > **Paramètres du système** > **Informations de l'installateur**

Utiliser le bouton rotatif pour naviguer.
Utiliser le bouton ✔ pour confirmer la sélection.

1. Appuyer sur le bouton ≡.
2. Sélectionner **Paramètres du système** ⚙
3. Sélectionner **Informations de l'installateur**.
   ⇨ Le nom et le numéro de téléphone de l'installateur sont affichés.

5.2 Protection antigel

Il est conseillé de ne pas vidanger complètement l'installation de chauffage, car le remplacement de l'eau peut entraîner la formation de tartre inutile et gênante à l'intérieur de la chaudière et des éléments de chauffage. Si l'installation de chauffage n'est pas utilisée pendant les mois d'hiver et qu'un risque de gel existe, nous vous recommandons de mélanger à l'eau de l'installation des solutions antigel appropriées (à base de propylène glycol, par exemple, qui contient des inhibiteurs de corrosion et de tartre). Le système de commande électronique de la chaudière est équipé d'une fonction « antigel » pour le système de chauffage. Cette fonction active la pompe de chaudière lorsque la température de départ du système de chauffage chute au-dessous de 7 °C. Si la température de l'eau atteint 4 °C, le brûleur est allumé et amène l'eau du système à une température de 10 °C. Lorsque cette valeur est atteinte, le brûleur est éteint et la pompe continue de fonctionner pendant encore 15 minutes.

Important
La fonction de protection contre le gel ne fonctionne pas si la chaudière n'est pas alimentée en électricité ou si le robinet d'arrivée du gaz est fermé.

6 Réglages

6.1 Liste des paramètres

Tab.15 Tableau des paramètres

Nom	Description	Valeur usine	Mini.	Maxi.	Niveau
AP016	Marche/Arrêt du chauffage	On	-	–	Utilisateur
AP017	Marche/Arrêt de l'eau chaude sanitaire	On	-	–	Utilisateur
AP073	Marche/arrêt du chauffage été-hiver (avec sonde de température extérieure connectée). Lorsque la température extérieure est supérieure à ce seuil, l'appareil est en mode été et ne démarre pas pour le chauffage central. Lorsque la température extérieure est inférieure à cette température, l'appareil est en mode hiver [°C]	22	10	30	Utilisateur
AP074	Marche/arrêt du chauffage (avec sonde de température extérieure connectée)	Off	-	–	Utilisateur
AP089	Nom de l'installateur	-	-	–	Utilisateur
AP090	N° tél. installateur	-	-	–	Utilisateur
CP010	Consigne de chauffage [°C] sans sonde de température extérieure	80	25	80	Utilisateur
CP060	Température ambiante requise (°C) dans la zone pendant la période de vacances	6	5	20	Utilisateur
CP070	Limite maximale de température ambiante du circuit en mode réduit qui permet le passage en mode confort [°C]	16	5	30	Utilisateur
CP080	Température (°C) définie par l'activité de l'utilisateur dans la zone.	16	5	30	Utilisateur
CP081	Température (°C) définie par l'activité de l'utilisateur dans la zone.	20	5	30	Utilisateur
CP082	Température (°C) définie par l'activité de l'utilisateur dans la zone.	6	5	30	Utilisateur
CP083	Température (°C) définie par l'activité de l'utilisateur dans la zone.	21	5	30	Utilisateur
CP084	Température (°C) définie par l'activité de l'utilisateur dans la zone.	22	5	30	Utilisateur
CP085	Température (°C) définie par l'activité de l'utilisateur dans la zone.	20	5	30	Utilisateur
CP200	Réglage manuel de la température ambiante (°C).	20	5	30	Utilisateur
CP240	Régler l'effet du thermostat d'ambiance connecté dans la zone	3	0	10	Utilisateur
CP250	Valeur ajoutée pour étalonner la température ambiante. Cette valeur peut être utilisée pour faire correspondre les températures entre le thermostat d'ambiance connecté et un autre dispositif tel qu'une station météo, par exemple.	0	-5	5	Utilisateur
CP320	Mode de fonct du circuit	Manuel	-	–	Utilisateur
CP510	Valeur temporaire de température ambiante définie pour la zone [°C]	20	5	30	Utilisateur
CP550	Mode foyer actif	Off	-	–	Utilisateur
CP570	Programme horaire pour le chauffage/rafraîchissement	Programme 1	-	–	Utilisateur
CP660	Choisir le symbole qui représentera le circuit	Aucun	-	–	Utilisateur
CP730	Facteur de vitesse de montée en température du circuit	Mode normal	-	-	Utilisateur
DP060	Programme horaire sélectionné pour l'eau chaude sanitaire.	Programme 1	-	–	Utilisateur
DP070	Consigne de la température d'eau chaude sanitaire. En cas d'utilisation d'un préparateur d'eau chaude sanitaire et de programmation via le thermostat d'ambiance connecté correspondant au point de consigne de confort [°C] * Selon le marché	(55/60)*	35	(60/65)*	Utilisateur

Nom	Description	Valeur usine	Mini.	Maxi.	Niveau
DP080	Consigne de température réduite pour le ballon d'eau chaude sanitaire (°C).	15	7	50	Utilisateur
DP170	Programmation du début de la période de vacances	-	-	–	Utilisateur
DP180	Programmation de la fin de la période de vacances	-	-	–	Utilisateur
DP190	Changement de l'heure de désactivation de la période de chauffage du ballon tampon	-	-	–	Utilisateur
DP200	Mode ECS : Off (chaudière avec ballon) – Pas de préchauffage (chaudière instantanée)* Manuel (chaudière avec ballon) – Préchauffage actif (chaudière instantanée)** Programmation pour l'eau chaude sanitaire***	Off (*) Manuel (**) Programmation***	-	–	Utilisateur
DP337	Consigne de température d'eau chaude sanitaire (ECS) pendant la période de vacances [°C]	10	10	60	Utilisateur
DP357	Délai avant l'alarme de la Zone douche [minutes] Paramètre uniquement disponible en mode « Combi » (disponible avec système de chauffage et production instantanée d'eau chaude sanitaire)	0	0	180	Utilisateur
DP367	Action à effectuer une fois la durée de la douche expirée Paramètre uniquement disponible en mode « Combi » (disponible avec système de chauffage et production instantanée d'eau chaude sanitaire)	Off	-	–	Utilisateur
DP377	Température souhaitée de l'eau chaude sanitaire pour le mode réduit (°C) Paramètre uniquement disponible en mode « Combi » (disponible avec système de chauffage et production instantanée d'eau chaude sanitaire)	40	20	60	Utilisateur
ZP090	Séchage chape de la zone en marche 0 = Off 1 = On	0	0	1	Utilisateur

Tab.16 Tableau des paramètres avec

Nom	Description	Valeur usine	Mini.	Maxi.	Niveau
CP060	Température ambiante requise (°C) dans la zone pendant la période de vacances/protection hors gel	6	5	20	Utilisateur
CP081	Température (°C) définie par l'activité HOME dans la zone	20	5	30	Utilisateur
CP082	Température (°C) définie par l'activité AWAY dans la zone	6	5	30	Utilisateur
CP083	Température (°C) définie par l'activité MORNING dans la zone	21	5	30	Utilisateur
CP084	Température (°C) définie par l'activité EVENING dans la zone	22	5	30	Utilisateur
CP085	Température (°C) définie par l'activité CUSTOM dans la zone	20	5	30	Utilisateur
CP200	Température ambiante requise (°C) pour la zone en mode manuel	20	5	30	Utilisateur
CP240	Régler l'effet du thermostat d'ambiance connecté dans la zone	3	0	10	Utilisateur
CP250	Valeur ajoutée pour étalonner la température ambiante. Cette valeur peut être utilisée pour faire correspondre les températures entre le thermostat d'ambiance connecté et un autre dispositif tel qu'une station météo, par exemple.	0	-5	5	Utilisateur
CP510	Valeur temporaire de température ambiante définie pour la zone [°C]	20	5	30	Utilisateur
CP550	Mode foyer actif	Off	-	–	Utilisateur
CP570	Programme horaire pour le chauffage/rafraîchissement	Programme 1	-	–	Utilisateur

Nom	Description	Valeur usine	Mini.	Maxi.	Niveau
DP060	Programme horaire sélectionné pour l'eau chaude sanitaire.	Programme 1	-	–	Utilisateur
DP080	Consigne de température réduite pour le ballon d'eau chaude sanitaire (°C).	15	7	50	Utilisateur
DP337	Consigne de température d'eau chaude sanitaire (ECS) pendant la période de vacances [°C]	10	10	60	Utilisateur

Important
Les réglages usine de certains paramètres peuvent être différents selon le marché auquel le produit est destiné.

7 Entretien

7.1 Généralités

La chaudière ne nécessite aucune tâche de maintenance complexe. Nous recommandons néanmoins de l'inspecter fréquemment et d'effectuer la maintenance régulièrement.

La chaudière doit être entretenue par un professionnel qualifié conformément aux réglementations locales et nationales.

- Vérifier que la chaudière n'est pas sous tension.
- Remplacer les pièces usées ou défectueuses par des pièces de rechange d'origine.
- Toujours remplacer tous les joints sur les pièces démontées lors des interventions de contrôle et d'entretien.
- Vérifier que tous les joints d'étanchéité sont bien positionnés (la position est correcte et ils reposent à plat dans la rainure correspondante, qui est étanche à l'eau et à l'air).
- Les éléments électriques ne doivent jamais être en contact avec de l'eau (gouttes, éclaboussures) pendant les interventions de contrôle et d'entretien pour éviter les risques de chocs électriques.

7.2 Message d'entretien

Cette fonction vise à avertir l'utilisateur de la nécessité d'un entretien de l'appareil. Lorsque le symbole s'affiche à l'écran, un entretien de l'appareil est nécessaire. Contacter votre installateur.

7.3 Instructions d'entretien

Pour garantir dans le temps la sécurité, le bon fonctionnement et l'efficacité optimale de l'appareil, celui-ci doit être inspecté régulièrement par un technicien qualifié. Un entretien minutieux est toujours un gage de sécurité et d'économies pour la gestion de l'installation.

Vérifier régulièrement que la pression indiquée est comprise entre **1,0** et **-1,5** bar lorsque l'installation est froide.

Important
L'appareil est équipé d'un pressostat hydraulique empêchant le fonctionnement de la chaudière lorsque la pression est trop basse. Si la pression est souvent basse, faire appel à l'aide d'un technicien qualifié.

7.3.1 Remplissage de l'installation

- En cas de chute de pression dans l'installation, l'électrovanne de remplissage automatique maintient la pression dans les limites de stabilité.

7.3.2 Purge de l'installation

Il est indispensable de purger l'air éventuellement présent dans l'appareil, les conduits ou la robinetterie pour éviter les bruits indésirables susceptibles de se produire lors du chauffage ou du soutirage de l'eau. Pour ce faire, procéder comme suit :

Fig.12 Purge de l'installation

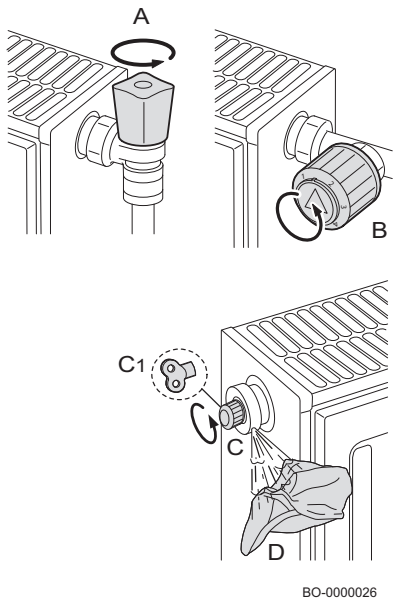

1. Ouvrir les robinets A et B de tous les radiateurs raccordés au système de chauffage.
2. Régler le thermostat d'ambiance sur la température maximale possible.
3. Attendre que les radiateurs soient chauds.
4. Régler le thermostat d'ambiance sur la température minimale possible.
5. Attendre environ dix minutes que les radiateurs se refroidissent.
6. Purger les radiateurs. Commencer par les étages inférieurs.
7. Ouvrir le purgeur, (C) ou (C1), en plaçant un chiffon (D) sur le raccord.
8. Patienter jusqu'à ce que de l'eau sorte du purgeur, puis fermer ce dernier.
9. Placer un chiffon sur le purgeur puis l'ouvrir.

Important
Prudence, car l'eau risque d'être encore chaude.

8 Diagnostic de panne

8.1 Défauts temporaires et permanents

Trois codes sont affichés à l'écran : deux types de défaut et un type d'avertissement :

1. Avertissement **(A)**
2. Arrêt temporaire **(H)**
3. Verrouillage **(E)**

Le premier élément qui s'affiche à l'écran est une lettre suivie d'un nombre à deux chiffres. Pour les défauts, la lettre indique le type de défaut : temporaire **(H)** ou permanent **(E)**. Le nombre indiquant le groupe dans lequel le défaut est survenu se classe en fonction de son impact sur le fonctionnement sûr et fiable. Le second élément, qui s'affiche en alternance avec le premier élément, donne un code spécifique au type de défaut survenu et se compose d'un nombre à deux chiffres (voir la liste des défauts ci-après).

1. L'avertissement est codé à l'écran par la lettre **"A"** suivie de deux nombres séparés par un point **"XX . XX"** (code de groupe . code spécifique). Le code avant activation d'un défaut est un avertissement qui informe l'utilisateur de ce qu'il doit faire avant qu'un défaut soit généré. Suivre les indications données à l'écran pour empêcher le défaut.
2. Un arrêt temporaire est codé à l'écran par la lettre **"H"** suivie par deux nombres séparés par un point **"XX . XX"** (code du groupe . code spécifique). Une anomalie temporaire est un type de défaut qui ne provoque pas de blocage permanent de l'appareil, mais se résoud dès que la cause qui l'a générée est éliminée
3. Un arrêt permanent est codé à l'écran par la lettre **"E"** suivie par deux nombres séparés par un point **"XX . XX"** (code du groupe . code spécifique). Un défaut permanent est un défaut qui interrompt le fonctionnement de la chaudière de manière permanente. Après avoir éliminé la cause du blocage, il est nécessaire de réinitialiser le défaut en appuyant pendant deux secondes sur la touche de sélection/confirmation .

Type de code	Format du code
Avertissement	Axx.xx
Blocage	Hxx.xx
Arrêt permanent	Exx.xx

Important
Lors du raccordement d'un thermostat d'ambiance/d'une unité de commande « Open Therm » à la chaudière, le code « **254** » apparaît toujours si un défaut survient. Lire le code de défaut sur l'écran de l'appareil.

Important
Si des défauts s'affichent de façon répétée, contacter un technicien qualifié.
Le code d'erreur est important pour le diagnostic correct et rapide du défaut et nécessaire pour obtenir une assistance de la part de votre fournisseur.

8.2 Afficher les codes d'erreur

Lorsqu'une erreur survient dans l'installation, le tableau de commande affiche les mentions suivantes :

Fig.13 Affichage du code d'erreur sur le MK3

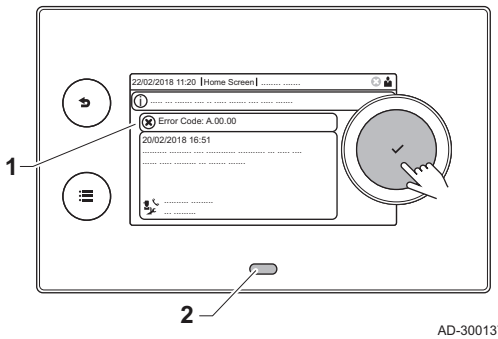

1 L'écran affiche un code et le message correspondant :
2 La LED d'état du tableau de commande affiche :

- Vert continu = fonctionnement normal
- Vert clignotant = avertissement
- Rouge continu = blocage
- Rouge clignotant = verrouillage

En cas d'erreur, procéder comme suit :

1. Appuyer longuement sur le bouton ✔ pour réinitialiser l'appareil.

Important
Vous pouvez réinitialiser l'appareil au maximum 10 fois. Ensuite, l'appareil sera bloqué pendant une heure. Redémarrer (débrancher l'alimentation) pour éviter le délai d'une heure.

⇨ L'appareil redémarre.

2. Si le code d'erreur s'affiche à nouveau, remédier au problème en suivant les instructions du tableau des codes d'erreur.

Important
Seul un professionnel qualifié est autorisé à intervenir sur l'appareil et le système.

⇨ Le code d'erreur reste visible jusqu'à la résolution du problème.

3. Lorsque le problème ne peut pas être résolu, relever le code d'erreur.

8.3 Codes d'erreur de la chaudière CU-GH-21

Tab.17 Liste des avertissements

AFFICHAGE	DESCRIPTION DE L'AVERTISSEMENT	CAUSE – Vérification/Solution
A00.34	Sonde de température extérieure manquante	Vérifier le câblage basse tension Vérifier la carte d'interconnexion Contrôler la sonde de température extérieure Vérifier les dispositifs raccordés à l'installation avec la fonction « menu maintenance avancée » Contrôler/remplacer la carte électronique
A02.06	Pression basse dans le circuit de chauffage	Contrôler la pression de l'installation et rétablir la pression correcte Contrôler la pression du vase d'expansion Vérifier l'étanchéité de la chaudière/de l'installation
A02.18	Mauvaise configuration	Accéder à CN1/CN2 Contrôler/remplacer la carte électronique
A02.33	Erreur de dépassement de la durée maximale de remplissage	Contrôler le câblage du pressostat Contrôler le robinet de remplissage d'eau Contrôler/remplacer la carte électronique Vérifier l'étanchéité de la chaudière/de l'installation
A02.34	Pour le remplissage automatique, l'intervalle de temps minimal entre deux demandes n'a pas été atteint	Contrôler le câblage du pressostat Contrôler le robinet de remplissage d'eau Contrôler/remplacer la carte électronique Vérifier l'étanchéité de la chaudière/de l'installation
A02.36	Dispositif fonctionnel déconnecté	DÉFAUT DE COMMUNICATION Lancer la fonction d'autodétection
A02.37	Dispositif fonctionnel passif déconnecté	DÉFAUT DE COMMUNICATION Lancer la fonction d'autodétection
A02.45	Erreur de connexion	DÉFAUT DE COMMUNICATION Lancer la fonction d'autodétection

AFFICHAGE	DESCRIPTION DE L'AVERTISSEMENT	CAUSE – Vérification/Solution
A02.46	Erreur de priorité de dispositif	DÉFAUT DE COMMUNICATION Lancer la fonction d'autodétection
A02.48	Erreur de configuration de la fonction de l'unité	ERREUR DE RACCORDEMENT ÉLECTRIQUE Lancer la fonction d'autodétection Vérifier les branchements électriques des appareils externes.
A02.49	Échec de l'initialisation du nœud	ERREUR DE RACCORDEMENT ÉLECTRIQUE Lancer la fonction d'autodétection Vérifier les branchements électriques des appareils externes.
A02.55	Numéro de série incorrect ou absent	Contacter le service après-vente
A02.76	Mémoire interne réservée pour la personnalisation complète des paramètres. Aucune modification supplémentaire ne peut être effectuée	Contacter le service après-vente
A02.80	Pas de résistance de terminaison sur le bus	Vérifier la présence de la résistance de terminaison sur le bus de données
A05.29	Pression de gaz inférieure à la limite	Vérifier la pression d'alimentation en gaz à la puissance maximale et minimale
A05.30	La vérification de la pression du gaz a échoué	Vérifier la pression d'alimentation en gaz à la puissance maximale et minimale
A05.95	Une brève interruption du signal de flamme a été détectée	
A08.02	Erreur d'écoulement du temps de douche	Vérifier le bus de communication Vérifier que le thermostat d'ambiance connecté est raccordé Contrôler/remplacer la carte électronique

Tab.18 Liste des défauts temporaires

AFFICHAGE	DESCRIPTION DES DÉFAUTS TEMPORAIRES	CAUSE – Vérification/Solution *Un installateur est nécessaire pour la plupart des contrôles et des solutions.*
H00.42	Capteur de pression ouvert/défectueux ou pression trop élevée	ERREUR CAPTEUR DE PRESSION D'EAU Contrôler ou remplacer le capteur de pression d'eau Contrôler le câblage du capteur de pression d'eau Contrôler ou remplacer la carte électronique Contrôler la pression de l'installation
H00.81	Sonde de température ambiante manquante	Vérifier le bus de communication Vérifier que le thermostat d'ambiance connecté est raccordé Contrôler/remplacer la carte électronique
H01.00	Erreur temporaire de communication sur la carte électronique	L'erreur est résolue automatiquement
H01.05	Différence maximale de température entre la température de départ et la température de retour atteinte	CIRCULATION INSUFFISANTE Contrôler la circulation de l'eau dans la chaudière/dans l'installation Activer un cycle de dégazage manuel Contrôler la pression de l'installation AUTRES CAUSES Contrôler l'état de propreté de l'échangeur Vérifier le fonctionnement des sondes de température Contrôler le raccordement des sondes de température

AFFICHAGE	DESCRIPTION DES DÉFAUTS TEMPORAIRES	CAUSE – Vérification/Solution *Un installateur est nécessaire pour la plupart des contrôles et des solutions.*
H01.08	La température de départ augmente trop rapidement dans l'installation de chauffage.	CIRCULATION INSUFFISANTE Contrôler la circulation de l'eau dans la chaudière/dans l'installation Activer un cycle de purge manuelle Contrôler la pression de l'installation AUTRES CAUSES Contrôler l'état de propreté de l'échangeur Vérifier le fonctionnement des sondes de température Contrôler le raccordement des sondes de température
H01.09	Pressostat de gaz	DÉFAUT D'ENTRÉE DU VERROUILLAGE DE LA CHAUDIÈRE Contrôler le contact d'entrée du Verrouillage de la chaudière Vérifier l'appareil externe qui commande l'entrée du Verrouillage de la chaudière
H01.14	Valeur de température maximale de départ ou de retour atteinte	CIRCULATION INSUFFISANTE Contrôler les sondes de départ et de retour Contrôler la circulation de l'eau dans la chaudière/dans l'installation Activer un cycle de purge manuelle
H01.18	Aucune circulation d'eau (temporaire)	CIRCULATION INSUFFISANTE Contrôler la pression de l'installation Activer un cycle de purge manuelle Vérifier le fonctionnement de la pompe Contrôler la circulation de l'eau dans la chaudière/dans l'installation ERREUR DE SONDE DE TEMPÉRATURE Vérifier le fonctionnement des sondes de température Contrôler le raccordement des sondes de température
H01.21	Augmentation de température de départ trop rapide pendant la production d'ECS.	CIRCULATION INSUFFISANTE Contrôler la pression de l'installation Activer un cycle de purge manuelle Vérifier le fonctionnement de la pompe Contrôler la circulation de l'eau dans la chaudière/dans l'installation ERREUR DE SONDE DE TEMPÉRATURE Vérifier le fonctionnement des sondes de température Contrôler le raccordement des sondes de température
H01.26	Pression de gaz dépassée	DÉFAUT D'ENTRÉE DU VERROUILLAGE DE LA CHAUDIÈRE Contrôler le contact d'entrée du Verrouillage de la chaudière Vérifier l'appareil externe qui commande l'entrée du Verrouillage de la chaudière
H02.00	Réinitialisation en cours.	Le défaut se résout de lui-même
H02.02	En attente de la saisie des paramètres de configuration (CN1,CN2)	CONFIGURATION MANQUANTE CN1/CN2 Configurer CN1/CN2
H02.03	Saisie des paramètres de configuration (CN1,CN2) incorrecte	ERREUR DE CONFIGURATION POUR LES PARAMÈTRES CN1–CN2 Vérifier la configuration CN1/CN2 Configurer CN1/CN2 correctement
H02.04	Impossible de lire les paramètres de la carte électronique	ERREUR DE CARTE ÉLECTRONIQUE Configurer CN1/CN2 Remplacer CSU (mémoire de configuration externe) Changer la carte électronique
H02.05	Mémoire des paramètres non compatible avec le type de carte électronique de la chaudière.	Contacter le professionnel qualifié

AFFICHAGE	DESCRIPTION DES DÉFAUTS TEMPORAIRES	CAUSE – Vérification/Solution *Un installateur est nécessaire pour la plupart des contrôles et des solutions.*
H02.07	Basse pression dans le circuit de chauffage (remplissage d'eau requis).	ERREUR CAPTEUR DE PRESSION D'EAU Contrôler la pression de l'installation Contrôler la pression du vase d'expansion Activer un cycle de dégazage manuel Vérifier le fonctionnement de la pompe Contrôler la circulation de l'eau dans la chaudière/dans l'installation ERREUR DE SONDE Vérifier le fonctionnement des sondes de température Contrôler le raccordement des sondes de température
H02.12	Défaut de l'entrée bloquante de déverrouillage (RL) de la chaudière	DÉFAUT D'ENTRÉE DU VERROUILLAGE DE LA CHAUDIÈRE Contrôler que le contact RL (évacuation) est ouvert Vérifier l'appareil externe qui commande l'entrée de l'évacuation
H02.31	L'appareil nécessite le remplissage automatique du système dû à la basse pression	DEMANDE DE REMPLISSAGE POUR LA CHAUDIÈRE / LE SYSTÈME (ACTIVATION MANUELLE) Activer le remplissage automatique Contrôler la pression du vase d'expansion Vérifier l'étanchéité de la chaudière/de l'installation
H02.38	Nombre maximal de cycles de remplissage automatique atteint	ERREUR DE REMPLISSAGE AUTOMATIQUE DE LA CHAUDIÈRE/DU SYSTÈME Le nombre maximal de remplissages automatiques autorisé a été atteint Vérifier l'étanchéité de la chaudière/de l'installation Contacter le service après-vente
H02.70	Échec du test de récupération de chaleur de l'unité extérieure	Erreur d'accessoire de la carte électronique SCB-09 Vérifier l'appareil relié au contact X9
H02.91	La demande de chaleur CC est bloquée par l'entrée multifonction	DÉFAUT D'ENTRÉE DU VERROUILLAGE DE LA CHAUDIÈRE Contrôler le contact d'entrée du Verrouillage de la chaudière Vérifier l'appareil externe qui commande l'entrée du Verrouillage de la chaudière
H02.92	La demande de chaleur ECS est bloquée par l'entrée multifonction	DÉFAUT D'ENTRÉE DU VERROUILLAGE DE LA CHAUDIÈRE Contrôler le contact d'entrée du Verrouillage de la chaudière Vérifier l'appareil externe qui commande l'entrée du Verrouillage de la chaudière
H02.93	Les demandes de CC et d'ECS sont bloquées par l'entrée multifonction	DÉFAUT D'ENTRÉE DU VERROUILLAGE DE LA CHAUDIÈRE Contrôler le contact d'entrée du Verrouillage de la chaudière Vérifier l'appareil externe qui commande l'entrée du Verrouillage de la chaudière
H03.00	Aucune donnée d'identification pour le dispositif de sécurité de la chaudière	DÉFAUT DE CARTE ÉLECTRONIQUE Changer la carte électronique
H03.01	Défaut de communication dans le logiciel de confort (défaut interne dans la carte électronique de la chaudière)	DÉFAUT DE CARTE ÉLECTRONIQUE Changer la carte électronique

AFFICHAGE	DESCRIPTION DES DÉFAUTS TEMPORAIRES	CAUSE – Vérification/Solution *Un installateur est nécessaire pour la plupart des contrôles et des solutions.*
H03.02	Perte temporaire de flamme	PROBLÈME D'ÉLECTRODE Vérifier les raccordements électriques de l'électrode Contrôler l'état des électrodes ALIMENTATION EN GAZ Vérifier la pression d'alimentation en gaz Contrôler l'étalonnage du bloc gaz CONDUIT D'ÉVACUATION DES FUMÉES Contrôler l'entrée d'air et le terminal d'évacuation des fumées AUTRES CAUSES Contrôler la tension d'alimentation.
H03.05	Arrêt interne	DÉFAUT DE CARTE ÉLECTRONIQUE Contrôler/remplacer la carte électronique d'interconnexion Accéder à CN1/CN2 Contrôler/remplacer la carte électronique
H03.08	Fausse flamme	PROBLÈME D'ÉLECTRODE Vérifier les raccordements électriques de l'électrode Contrôler l'état des électrodes FAUSSE FLAMME Contrôler le circuit de mise à la terre Contrôler la tension d'alimentation. DÉFAUT DE CARTE ÉLECTRONIQUE Contrôler/remplacer la carte électronique
H03.09	Basse tension	DÉFAUT D'ALIMENTATION ÉLECTRIQUE Vérifier l'alimentation électrique de la chaudière Contrôler/remplacer la carte électronique
H03.17	Défaut dans système de régulation du gaz	DÉFAUT DE CARTE ÉLECTRONIQUE Accéder à CN1/CN2 Contrôler/remplacer la carte électronique
H03.26	Demande d'étalonnage de la chaudière	DEMANDE D'ÉTALONNAGE Régler la fonction d'étalonnage manuel de la chaudière Contrôler/remplacer la carte électronique
H03.28	Erreur de synchronisation	DÉFAUT D'ALIMENTATION ÉLECTRIQUE Vérifier la fréquence d'alimentation électrique de la chaudière
H03.31	Défaut de cheminée obstruée	DÉFAUT DU CONDUIT D'ÉVACUATION DES FUMÉES Contrôler l'entrée d'air et le terminal d'évacuation des fumées Activer l'étalonnage manuel
H03.45	Ajustement manuel des réglages lambda désactivé	Régler GP090=GP091=GP092=1, puis régler GP090=GP091=GP092=0
H03.54	Erreur inconnue	DÉFAUT NON DÉFINI Contrôler/remplacer la carte électronique Vérifier l'alimentation électrique de la chaudière Vérifier les interférences électromagnétiques de l'alimentation électrique de la chaudière
H03.254	Erreur inconnue	DÉFAUT NON DÉFINI Contrôler/remplacer la carte électronique Vérifier l'alimentation électrique de la chaudière Vérifier les interférences électromagnétiques de l'alimentation électrique de la chaudière
H08.07	Pompe en erreur	PROBLÈME DE POMPE Vérifier le fonctionnement/remplacer la pompe
H08.09	La carte électronique de la chaudière ne communique pas avec la pompe	PROBLÈME DE CARTE ÉLECTRONIQUE/POMPE Contrôler/remplacer le câblage de la pompe Contrôler/remplacer la pompe

AFFICHA-GE	DESCRIPTION DES DÉFAUTS TEMPORAIRES	CAUSE – Vérification/Solution *Un installateur est nécessaire pour la plupart des contrôles et des solutions.*
H20.36	Échec de l'étalonnage manuel	PROBLÈME D'ÉLECTRODE Vérifier les raccordements électriques de l'électrode Contrôler l'état des électrodes ALIMENTATION EN GAZ Vérifier la pression d'alimentation en gaz Contrôler le réglage CONDUIT D'ÉVACUATION DES FUMÉES Contrôler l'entrée d'air et le terminal d'évacuation des fumées AUTRES CAUSES Contrôler la tension d'alimentation électrique Contrôler/remplacer la carte électronique Vérifier que l'échange de chaleur est suffisant pendant l'étalonnage
H20.39	Aucun étalonnage primaire	ÉTALONNAGE NÉCESSAIRE Si l'étalonnage primaire n'a pas été terminé, l'étalonnage manuel doit être effectué. Contrôler/remplacer la carte électronique
H20.40	Pas de configuration du gaz	TYPE DE GAZ Si l'étalonnage primaire n'a pas été terminé, l'étalonnage manuel doit être effectué et le type de gaz utilisé doit être saisi. Contrôler/remplacer la carte électronique

Tab.19 Liste des défauts permanents (arrêt de la chaudière, réinitialisation requise)

AFFICHAGE	DESCRIPTION DES ANOMALIES PERMANENTES (RÉINITIALISATION REQUISE)	CAUSE – Vérification/Solution *Un installateur est nécessaire pour la plupart des contrôles et des solutions.*
E00.04	Sonde de température du retour non connectée à l'allumage de la chaudière (lorsque la chaudière se met en marche, la carte électronique détecte si la sonde est présente et connectée)	PROBLÈME DE SONDE/RACCORDEMENT Contrôler le raccordement de la sonde/carte électronique Contrôler le fonctionnement de la sonde de température Mesure de la valeur ohmique
E00.05	Sonde de température du retour en court-circuit	PROBLÈME DE SONDE/RACCORDEMENT Contrôler le raccordement de la sonde/carte électronique Contrôler le fonctionnement de la sonde de température Mesure de la valeur ohmique
E00.06	Sonde de température du retour non connectée pendant le fonctionnement de la chaudière (la carte électronique a détecté que la sonde s'était débranchée pendant le fonctionnement de la chaudière)	PROBLÈME DE SONDE/RACCORDEMENT Contrôler le raccordement de la sonde/carte électronique Contrôler le fonctionnement de la sonde de température Mesurer la valeur de la résistance
E00.07	Température excessive de la sonde de température du retour	PROBLÈME DE SONDE/RACCORDEMENT Contrôler le raccordement de la sonde/carte électronique Contrôler le fonctionnement de la sonde de température Mesurer la valeur de la résistance
E00.16	La sonde de température du préparateur d'ECS n'est pas connectée.	PROBLÈME DE SONDE/RACCORDEMENT Contrôler le raccordement de la sonde/carte électronique Contrôler le fonctionnement de la sonde de température Mesurer la valeur de la résistance Lors du retrait d'un ballon d'eau chaude sanitaire, saisir le réglage DP150=MARCHE
E00.17	La sonde de température du préparateur d'ECS est court-circuitée	PROBLÈME DE SONDE/RACCORDEMENT Contrôler le raccordement de la sonde/carte électronique Contrôler le fonctionnement de la sonde de température Mesurer la valeur de la résistance

AFFICHAGE	DESCRIPTION DES ANOMALIES PERMANENTES (RÉINITIALISATION REQUISE)	CAUSE – Vérification/Solution *Un installateur est nécessaire pour la plupart des contrôles et des solutions.*
E00.40	Entrée du capteur de pression d'eau ouverte	DÉFAUT DE CAPTEUR DE PRESSION D'EAU Contrôler la pression de l'installation et rétablir la pression correcte Contrôler la pression du vase d'expansion Vérifier l'étanchéité de la chaudière/de l'installation
E00.41	Entrée du capteur de pression d'eau fermée	DÉFAUT DE CAPTEUR DE PRESSION D'EAU Contrôler la pression de l'installation et rétablir la pression correcte Contrôler la pression du vase d'expansion Vérifier l'étanchéité de la chaudière/de l'installation
E00.44	Sonde de température ECS ouverte	PROBLÈME DE SONDE/RACCORDEMENT Contrôler le raccordement de la sonde/carte électronique Contrôler le fonctionnement de la sonde de température Mesure de la valeur ohmique
E00.45	Sonde de température ECS en court-circuit	PROBLÈME DE SONDE/RACCORDEMENT Contrôler le raccordement de la sonde/carte électronique Contrôler le fonctionnement de la sonde de température Mesurer la valeur de la résistance
E01.12	La température mesurée par la sonde de température du retour est supérieure à la température de départ.	PROBLÈME DE SONDE/RACCORDEMENT Vérifier que les sondes sont placées dans le bon sens Vérifier que la sonde de température du départ est dans la bonne position. Contrôler la température de retour dans la chaudière Contrôler le fonctionnement des sondes SI LE PROBLÈME PERSISTE 1- Réinitialiser CN1/CN2 2- Remplacer la carte électronique
E01.17	Aucune circulation d'eau (permanent)	CIRCULATION INSUFFISANTE Contrôler la pression de l'installation Activer un cycle de dégazage manuel Vérifier le fonctionnement de la pompe Contrôler la circulation de l'eau dans la chaudière/dans l'installation ERREUR DE SONDE Vérifier le fonctionnement des sondes de température Contrôler le raccordement des sondes de température
E01.20	Température maximale des fumées atteinte	ÉCHANGEUR CÔTÉ FUMÉES OBSTRUÉ Contrôler l'état de propreté de l'échangeur
E02.13	Entrée blocage de l'unité de commande provenant d'un appareil externe	DÉFAUT D'ENTRÉE DU VERROUILLAGE DE LA CHAUDIÈRE Contrôler le contact d'entrée du Verrouillage de la chaudière Vérifier l'appareil externe qui commande l'entrée du Verrouillage de la chaudière
E02.15	Temps minimum pour la reconnaissance de la clé CSU dépassé	DÉLAI DÉPASSÉ DE LA CLÉ CSU Clé non raccordée ou non reconnue
E02.17	Erreur permanente de communication sur la carte électronique	ERREUR DE CARTE ÉLECTRONIQUE Vérifier les interférences électromagnétiques Contacter le service après-vente
E02.32	Temps écoulé pour le remplissage automatique	DÉFAUT DE CARTE ÉLECTRONIQUE Contrôler le câblage du pressostat Contrôler le robinet de remplissage d'eau Contrôler/remplacer la carte électronique
E02.35	Dispositif de sécurité critique déconnecté	DÉFAUT DE COMMUNICATION Lancer la fonction d'autodétection (réglage AD)
E02.39	Augmentation de pression insuffisante après un remplissage automatique	DÉFAUT DE CARTE ÉLECTRONIQUE Contrôler le câblage du pressostat Contrôler le robinet de remplissage d'eau Contrôler/remplacer la carte électronique Vérifier l'étanchéité de la chaudière/de l'installation

AFFICHAGE	DESCRIPTION DES ANOMALIES PERMANENTES (RÉINITIALISATION REQUISE)	CAUSE – Vérification/Solution *Un installateur est nécessaire pour la plupart des contrôles et des solutions.*
E02.47	Connexion impossible au dispositif externe	ERREUR DE RACCORDEMENT ÉLECTRIQUE Lancer la fonction d'autodétection (réglage AD) Vérifier les branchements électriques des appareils externes.
E04.00	Défaut des réglages de sécurité	ERREUR DE CARTE ÉLECTRONIQUE Changer la carte électronique
E04.01	Court-circuit de la sonde de température du départ	PROBLÈME DE SONDE/RACCORDEMENT Contrôler le raccordement de la sonde/carte électronique Contrôler le fonctionnement de la sonde
E04.02	Sonde de température du départ débranchée	PROBLÈME DE SONDE/RACCORDEMENT Contrôler le raccordement de la sonde/carte électronique Contrôler le fonctionnement de la sonde
E04.03	Température de départ maximale dépassée	CIRCULATION INSUFFISANTE Contrôler la circulation de l’eau dans la chaudière/dans l'installation Activer un cycle de dégazage manuel Contrôler le fonctionnement des sondes
E04.04	Sonde de température des fumées court-circuitée	DYSFONCTIONNEMENT DE LA SONDE DE TEMPÉRATURE DES FUMÉES Contrôler le fonctionnement de la sonde de température des fumées Contrôler le raccordement de la sonde/carte électronique
E04.05	Sonde de température des fumées débranchée	PROBLÈME DE SONDE/RACCORDEMENT Contrôler le fonctionnement de la sonde de température des fumées Contrôler le raccordement de la sonde/carte électronique
E04.06	Température critique des fumées atteinte	OBSTRUCTION DE LA CHEMINÉE Vérifier si quelque chose obstrue la cheminée DYSFONCTIONNEMENT DE LA SONDE DE TEMPÉRATURE DES FUMÉES Contrôler le fonctionnement de la sonde
E04.07	Différence maximale atteinte entre les températures de départ	PROBLÈME DE SONDE Vérifier que la sonde est correctement positionnée Vérifier que la sonde fonctionne correctement CIRCULATION INSUFFISANTE Contrôler la pression de l'installation Activer un cycle de dégazage manuel Vérifier le fonctionnement de la pompe Contrôler la circulation de l’eau dans la chaudière/dans l'installation
E04.10	Le brûleur n'est pas parvenu à s'allumer après cinq tentatives.	ALIMENTATION EN GAZ Vérifier la pression d'alimentation en gaz Contrôler le raccordement électrique du bloc gaz Contrôler l'étalonnage du bloc gaz Contrôler le fonctionnement du bloc gaz PROBLÈME D'ÉLECTRODE Vérifier les raccordements électriques de l'électrode Contrôler l'état des électrodes AUTRES CAUSES Contrôler le fonctionnement du ventilateur Vérifier l'état de l'évacuation des fumées (présence d'obstructions)
E04.11	Échec du test du bloc gaz VPS	CÂBLAGE/BLOC GAZ Remplacer le câblage. Remplacer le bloc gaz.
E04.12	Échec de l'allumage pour la détection de fausse flamme	FAUSSE FLAMME Contrôler le circuit de mise à la terre Contrôler la tension d'alimentation.

AFFICHAGE	DESCRIPTION DES ANOMALIES PERMANENTES (RÉINITIALISATION REQUISE)	CAUSE – Vérification/Solution *Un installateur est nécessaire pour la plupart des contrôles et des solutions.*
E04.13	Pale du ventilateur bloquée	PROBLÈME DE VENTILATEUR/CARTE ÉLECTRONIQUE Contrôler le raccordement entre la carte électronique et le ventilateur Remplacer l'unité air-gaz
E04.14	Défaut de combustion	PROBLÈME D'ÉLECTRODE Vérifier les raccordements électriques de l'électrode Contrôler l'état des électrodes ALIMENTATION EN GAZ Vérifier la pression d'alimentation en gaz Contrôler l'étalonnage du bloc gaz CONDUIT D'ÉVACUATION DES FUMÉES Contrôler l'entrée d'air et le terminal d'évacuation des fumées Contrôler la tension d'alimentation électrique
E04.15	Défaut de fumées obstruées	PROBLÈME D'ÉLECTRODE Vérifier les raccordements électriques de l'électrode Contrôler l'état des électrodes Lancer un étalonnage manuel CONDUIT D'ÉVACUATION DES FUMÉES Contrôler l'entrée d'air et le terminal d'évacuation des fumées Contrôler la tension d'alimentation.
E04.17	Défaut au niveau du circuit de commande de la vanne gaz	ERREUR DE CARTE ÉLECTRONIQUE Changer la carte électronique Remplacer le bloc gaz
E04.18	La température départ est inférieure à la température minimale	PROBLÈME DE SONDE/RACCORDEMENT Contrôler le raccordement de la sonde/carte électronique Contrôler le fonctionnement de la sonde
E04.23	Blocage interne de la communication	BLOC GAZ Contrôler/remplacer le câblage du bloc gaz Contrôler/remplacer le bloc gaz ERREUR DE CARTE ÉLECTRONIQUE Changer la carte électronique Couper l'alimentation, la rétablir, puis RÉINITIALISER
E04.24	Erreur de détection de la famille de gaz	PROBLÈME D'ÉLECTRODE Vérifier les raccordements électriques de l'électrode Contrôler l'état des électrodes ALIMENTATION EN GAZ Vérifier la pression d'alimentation en gaz Contrôler l'étalonnage du bloc gaz CONDUIT D'ÉVACUATION DES FUMÉES Contrôler l'entrée d'air et le terminal d'évacuation des fumées AUTRES CAUSES Contrôler la tension d'alimentation. Saisir le type de gaz correct
E04.25	Erreur de perte de flamme pendant le délai de sécurité	PROBLÈME D'ÉLECTRODE Vérifier les raccordements électriques de l'électrode Contrôler l'état des électrodes ALIMENTATION EN GAZ Vérifier la pression d'alimentation en gaz Contrôler l'étalonnage du bloc gaz CONDUIT D'ÉVACUATION DES FUMÉES Contrôler l'entrée d'air et le terminal d'évacuation des fumées AUTRES CAUSES Contrôler la tension d'alimentation. Saisir le type de gaz correct

AFFICHAGE	DESCRIPTION DES ANOMALIES PERMANENTES (RÉINITIALISATION REQUISE)	CAUSE – Vérification/Solution *Un installateur est nécessaire pour la plupart des contrôles et des solutions.*
E04.26	Erreur d'allumage	PROBLÈME D'ÉLECTRODE Vérifier les raccordements électriques de l'électrode Contrôler l'état des électrodes ALIMENTATION EN GAZ Vérifier la pression d'alimentation en gaz Contrôler l'étalonnage du bloc gaz CONDUIT D'ÉVACUATION DES FUMÉES Contrôler l'entrée d'air et le terminal d'évacuation des fumées AUTRES CAUSES Contrôler la tension d'alimentation. Saisir le type de gaz correct
E04.27	Erreur de bloc gaz ouvert avec détection de flamme	PROBLÈME D'ÉLECTRODE Vérifier les raccordements électriques de l'électrode Contrôler l'état des électrodes ALIMENTATION EN GAZ Vérifier la pression d'alimentation en gaz Contrôler l'étalonnage du bloc gaz CONDUIT D'ÉVACUATION DES FUMÉES Contrôler l'entrée d'air et le terminal d'évacuation des fumées AUTRES CAUSES Contrôler la tension d'alimentation. Saisir le type de gaz correct
E04.28	Défaut de retour du bloc gaz	BLOC GAZ Contrôler/remplacer la carte électronique Contrôler/remplacer le bloc gaz Contrôler/remplacer le câblage du bloc gaz
E04.29	Nombre maximal autorisé de réinitialisations atteint	Couper l'alimentation, la rétablir, puis RÉINITIALISER Contrôler/remplacer la carte électronique
E04.50	Défaut du bloc gaz	BLOC GAZ Contrôler/remplacer la carte électronique Contrôler/remplacer le bloc gaz Contrôler/remplacer le câblage du bloc gaz
E04.54	Erreur inconnue	ERREUR DE CARTE ÉLECTRONIQUE Vérifier les raccordements électriques
E04.250	Défaut du bloc gaz	BLOC GAZ Contrôler/remplacer la carte électronique Contrôler/remplacer le bloc gaz Contrôler/remplacer le câblage du bloc gaz
E04.254	Erreur inconnue	ALIMENTATION EN GAZ Vérifier la pression d'alimentation en gaz Contrôler le raccordement électrique du bloc gaz Contrôler l'étalonnage du bloc gaz Contrôler le fonctionnement du bloc gaz PROBLÈME D'ÉLECTRODE Vérifier les raccordements électriques de l'électrode Contrôler l'état des électrodes AUTRES CAUSES Contrôler le fonctionnement du ventilateur Vérifier l'état de l'évacuation des fumées (présence d'obstructions) Vérifier les raccordements électriques

8.4 Codes d'erreur de la carte SCB-10

8.4.1 Avertissement

Tab.20 Codes d'avertissement

Code	Description	Solution
A.00.00	La sonde de température de départ est absente ou une température inférieure à la plage est mesurée	Sonde de température du départ de zone en circuit ouvert : • La sonde est absente. • Réglage de **Fonction du circuit** incorrect : vérifier le réglage du paramètre **CP02x**. • Mauvaise connexion : vérifier le câblage et les connecteurs. • Sonde mal installée : s'assurer que la sonde a été montée correctement. • Sonde défectueuse : remplacer la sonde.
A.00.01	La sonde de temp de départ est en court-circuit ou une température supérieure à la plage est mesurée	Sonde de température de départ de zone en court-circuit : • La sonde est absente. • Mauvaise connexion : vérifier le câblage et les connecteurs. • Sonde mal installée : vérifier si la sonde a été montée correctement. • Sonde défectueuse : remplacer la sonde.
A.00.28	Sonde de température solaire absente ou température inférieure à la plage mesurée	-
A.00.29	La sonde solaire est en court-circuit ou une température supérieure à la plage est mesurée	-
A.00.30	Sonde de température solaire attendue mais non détectée	-
A.00.32	La sonde de température extérieure est absente ou mesure une température inférieure à la plage	Sonde de température extérieure en circuit ouvert : • Mauvaise connexion : vérifier le câblage et les connecteurs • Sonde mal installée : vérifier si la sonde a été montée correctement • La sonde est absente. • Sonde défectueuse : remplacer la sonde
A.00.33	La sonde de température extér. est en court-circuit ou mesure une température supérieure à la plage	Sonde de température extérieure en court-circuit : • Mauvaise connexion : vérifier le câblage et les connecteurs • Sonde mal installée : vérifier si la sonde a été montée correctement • Sonde défectueuse : remplacer la sonde
A.00.34	Sonde de température extérieure attendue mais non détectée	Sonde extérieure non détectée : • La sonde extérieure n'est pas connectée : Raccorder la sonde • La sonde extérieure n'est pas raccordée correctement : Raccorder correctement la sonde
A.00.40	Pression hydraulique mesurée sous la plage définie. Vérifier la pression hydraulique et le capteur	Aucune pression hydraulique valide détectée : • Le capteur de pression d'eau n'est pas connecté : Connecter le capteur. • Le capteur de pression d'eau a mesuré une valeur inférieure à la plage : Vérifier le raccordement de l'appareil à l'eau.
A.00.42	Pression de l'installation trop élevée ou interruption du capteur	Capteur de pression hydraulique non détecté • Capteur de pression hydraulique non raccordé : raccorder le capteur • Capteur de pression hydraulique non raccordé correctement : raccorder correctement le capteur
A.00.69	Sonde de température du ballon tampon déconnectée ou mesure inférieure à la plage	-
A.00.70	Sonde de T du ballon tampon court-circuitée ou mesure supérieure à la plage	-

Code	Description	Solution
A.00.74	Sonde de température du ballon tampon attendue mais non détectée	-
A.00.81	Sonde de température ambiante attendue mais non détectée	-
A.00.109	Sonde de température pour le second départ est supprimée ou inférieure à la limite	Court-circuit de la sonde de température : • Mauvaise connexion : vérifier le câblage et les connecteurs • Sonde mal installée : vérifier si la sonde a été montée correctement • Sonde défectueuse : remplacer la sonde
A.00.110	Sonde de température pour le second départ court-circuitée ou supérieure à la limite	Court-circuit de la sonde de température : • Mauvaise connexion : vérifier le câblage et les connecteurs • Sonde mal installée : vérifier si la sonde a été montée correctement • Sonde défectueuse : remplacer la sonde
A.00.111	Sonde de température pour le second retour supprimée ou inférieure à la limite	Court-circuit de la sonde de température : • Mauvaise connexion : vérifier le câblage et les connecteurs • Sonde mal installée : vérifier si la sonde a été montée correctement • Sonde défectueuse : remplacer la sonde
A.00.112	Sonde de température pour le second retour court-circuitée ou supérieure à la limite	Court-circuit de la sonde de température : • Mauvaise connexion : vérifier le câblage et les connecteurs • Sonde mal installée : vérifier si la sonde a été montée correctement • Sonde défectueuse : remplacer la sonde
A.00.113	Sonde de température du retour primaire supprimée ou inférieure à la limite	Court-circuit de la sonde de température : • Mauvaise connexion : vérifier le câblage et les connecteurs • Sonde mal installée : vérifier si la sonde a été montée correctement • Sonde défectueuse : remplacer la sonde
A.00.114	Sonde de température du retour primaire court-circuitée ou supérieure à la limite	Court-circuit de la sonde de température : • Mauvaise connexion : vérifier le câblage et les connecteurs • Sonde mal installée : vérifier si la sonde a été montée correctement • Sonde défectueuse : remplacer la sonde
A.01.21	Gradient de température maximum de niveau 3 en ECS	Avertissement de température : • Vérifier le débit.
A.01.23	Combustion incomplète	Erreur de configuration : Absence de flamme pendant le fonctionnement : • Pas de courant d'ionisation : - Purger le conduit gaz. - S'assurer que le robinet gaz est correctement ouvert. - Vérification de la pression d'alimentation gaz. - Vérifier le fonctionnement et le réglage du bloc vanne gaz. - Vérifier que les conduits d'arrivée d'air et d'évacuation des fumées ne sont pas obstrués. - Vérifier que les fumées ne sont pas réaspirées.
A.02.06	Avertissement de pression d'eau actif	Avertissement concernant la pression hydraulique : • Pression hydraulique trop basse ; vérifier la pression hydraulique.
A.02.18	Erreur dictionnaire d'objets	Erreur de configuration : • Réinitialiser **CN1** et **CN2** **Voir** La plaquette signalétique pour les valeurs **CN1** et **CN2**.

Code	Description	Solution
A.02.33	Expiration du temps de communication avec le système de remplissage-automatique	La durée maximum allouée au remplissage automatique du système a été dépassée : • Pression hydraulique basse ou nulle dans la conduite d'alimentation : vérifier que le robinet d'eau principal est totalement ouvert. • Fuite d'eau dans la chaudière ou le système : vérifier l'étanchéité du système. • Vérifier que la durée maximum de remplissage est adaptée au système : Vérifier le paramètre **AP069**. • Vérifier que la pression hydraulique maximum de remplissage est adaptée au système : Vérifier le paramètre **AP070**. **Important** La différence de pression entre la pression hydraulique minimum (paramètre **AP006**) et maximum (paramètre **AP070**) doit être suffisamment élevée pour que l'intervalle séparant deux tentatives de remplissage ne soit pas trop court. • Le robinet de l'unité de remplissage automatique est défectueux : Remplacer l'unité.
A.02.34	Intervalle minimum de remplissage automatique non atteint entre deux demandes	Le système est rempli trop souvent par l'unité de remplissage automatique : • Fuite d'eau dans la chaudière ou le système : vérifier l'étanchéité du système. • Le dernier remplissage s'est terminé tout juste au-dessus de la pression hydraulique minimum parce qu'il a été interrompu par l'utilisateur ou parce que la pression hydraulique dans la conduite d'alimentation était (momentanément) trop basse.
A.02.36	Dispositif fonctionnel déconnecté	SCB introuvable : • Mauvaise connexion : vérifier le câblage et les connecteurs • SCB défectueux : Remplacer la carte SCB
A.02.37	Dispositif non critique déconnecté	SCB introuvable : • Mauvaise connexion : vérifier le câblage et les connecteurs • SCB défectueux : Remplacer la carte SCB
A.02.45	Matrice de connexion Full Can	SCB introuvable : • Réaliser une détection automatique
A.02.46	Administration de dispositif Full Can	SCB introuvable : • Réaliser une détection automatique
A.02.48	Erreur de configuration des FG	SCB introuvable : • Réaliser une détection automatique
A.02.49	Initialisation du nœud échouée	SCB introuvable : • Réaliser une détection automatique
A.02.54	Avertissement OpenTherm ASK	-
A.02.55	Numéro de série manquant ou invalide	Contacter le fournisseur.
A.02.69	Mode démo actif	Contacter le fournisseur.
A.02.76	Espace mémoire réservé aux param. personnalisés plein. Modification impossible.	Erreur de configuration : • Réinitialiser **CN1** et **CN2** • CSU défectueux : Remplacer la carte CSU • Remplacer la carte CU-GH
A.02.80	Régulateur de cascade manquant	Régulateur de cascade non détecté : • Raccorder de nouveau l'unité maître de la cascade • Réaliser une détection automatique
A.02.85	Température de ballon trop élevée	Erreur de configuration : • Aucune action nécessaire. Résolution automatique lorsque le système commence à refroidir

Code	Description	Solution
A.03.17	Vérification de sécurite en cours	Procédure de contrôle de la sécurité active : • Aucune action
A.05.29	La pression de gaz mesurée est inférieure à la limite basse	-
A.05.30	Le contrôle de la pression de gaz a échoué	-
A.05.77	Les valeurs de combustion mesurées sont hors des limites de contrôle	-
A.05.79	Les valeurs de combustion mesurées sont inférieures aux limites de contrôle	-
A.05.90	Commande vanne gaz redémarrée car la combustion n'a pas pu être régulée à l'intérieur des limites	-
A.05.93	La commande de vanne gaz n'a pas pu réguler à l'intérieur des limites	-
A.05.95	Une brève interruption du signal flamme a été détectée	-
A.08.02	Le temps réservé à la douche est écoulé	Régler le paramètre **DP357** sur le temps de douche souhaité.
A.08.06	Avertissement de pompe LIN 1 fonctionnant dans des conditions limitées	La pompe LIN 1 fonctionne en conditions limitées : **Voir** Voir Dépannage de la pompe LIN pour des solutions
A.10.33	Sonde de température placée en haut du ballon de la zone ECS déconnectée	Sonde de température eau chaude sanitaire du haut ouverte : • Mauvaise connexion : vérifier le câblage et les connecteurs • Sonde mal installée : vérifier si la sonde a été montée correctement • La sonde est absente. • Sonde défectueuse : remplacer la sonde
A.10.45	Mesure de la température ambiante du circuit A absente	Sonde d'ambiance non détectée dans la zone A : • Sonde d'ambiance non raccordée : raccorder la sonde • Sonde d'ambiance non raccordée correctement : raccorder correctement la sonde • Sonde défectueuse : remplacer la sonde
A.10.46	Mesure de la température ambiante du circuit B absente	Sonde d'ambiance non détectée dans la zone B : • Sonde d'ambiance non raccordée : raccorder la sonde • Sonde d'ambiance non raccordée correctement : raccorder correctement la sonde • Sonde défectueuse : remplacer la sonde
A.10.47	Mesure de la température ambiante du circuit C absente	Sonde d'ambiance non détectée dans la zone C : • Sonde d'ambiance non raccordée : raccorder la sonde • Sonde d'ambiance non raccordée correctement : raccorder correctement la sonde • Sonde défectueuse : remplacer la sonde
A.10.50	La sonde de température située en haut du ballon d'eau chaude sanitaire de la zone ECS est absente	Sonde de température de l'eau chaude sanitaire non détectée dans la zone ECS : • Sonde de température de l'eau chaude sanitaire non raccordée : raccorder la sonde • La sonde de température de l'eau chaude sanitaire n'est pas raccordée correctement : la raccorder correctement • Sonde défectueuse : remplacer la sonde
A.10.54	La sonde température de la zone ECS est absente	Sonde d'ambiance non détectée dans la zone ECS : • Sonde de température non raccordée : raccorder la sonde • Sonde de température non raccordée correctement : raccorder correctement la sonde • Sonde défectueuse : remplacer la sonde

Code	Description	Solution
A.10.56	La sonde de température d'eau chaude sanitaire de la zone AUX est absente	Sonde de température de l'eau chaude sanitaire non détectée dans la zone AUX : • Sonde de température de l'eau chaude sanitaire non raccordée : raccorder la sonde • La sonde de température de l'eau chaude sanitaire n'est pas raccordée correctement : la raccorder correctement • Sonde défectueuse : remplacer la sonde
A.21.01	Seul un appareil est détecté sur le S-Bus	Vérifier le câblage CAN et/ou la bonne activation de l'appareil.
A.21.02	Le même appareil est sélectionné comme préféré et non préféré pour le chauffage	-
A.21.05	Trop d'appareils détectés sur le S-Bus	Déconnecter les appareils.
A.21.06	La liste des appareils identifiés de manière unique est complète	Réinitialiser la liste.

8.4.2 Blocage

Tab.21 Codes de blocage

Code	Description	Solution
H.00.00	La sonde de température de départ est absente ou une température inférieure à la plage est mesurée	Sonde de température du départ de zone en circuit ouvert : • La sonde est absente. • Réglage de **Fonction du circuit** incorrect : vérifier le réglage du paramètre **CP02x**. • Mauvaise connexion : vérifier le câblage et les connecteurs. • Sonde mal installée : s'assurer que la sonde a été montée correctement. • Sonde défectueuse : remplacer la sonde.
H.00.01	La sonde de temp de départ est en court-circuit ou une température supérieure à la plage est mesurée	Sonde de température de départ de zone en court-circuit : • La sonde est absente. • Mauvaise connexion : vérifier le câblage et les connecteurs. • Sonde mal installée : vérifier si la sonde a été montée correctement. • Sonde défectueuse : remplacer la sonde.
H.00.02	Sonde de température de départ attendue mais non détectée	-
H.00.04	La sonde de température de retour est absente ou température supérieure à la plage mesurée	Sonde de température de zone fermée : • Vérifier les connexions de la sonde • Sonde défectueuse : remplacer la sonde
H.00.05	La sonde de température de retour est en court-circuit ou température supérieure à la plage mesurée	Sonde de température de retour de zone fermée : • Vérifier les connexions de la sonde. • Sonde défectueuse : remplacer la sonde.
H.00.06	Sonde de température de retour attendue mais non détectée	-
H.00.16	La sonde ballon eau chaude sanitaire est absente ou température inférieure à la plage mesurée	Sonde de température de l'eau chaude sanitaire en circuit ouvert : • La sonde est absente • Sonde mal installée : vérifier si la sonde a été montée correctement • Mauvaise connexion : vérifier le câblage et les connecteurs • Sonde défectueuse : remplacer la sonde
H.00.17	Sonde Ballon eau chaude sanitaire court-circuitée ou température supérieure à la plage mesurée	Sonde de température du ballon d'eau chaude sanitaire de la zone en court-circuit : • Sonde mal installée : vérifier si la sonde a été montée correctement • Mauvaise connexion : vérifier le câblage et les connecteurs • Sonde défectueuse : remplacer la sonde

Code	Description	Solution
H.00.18	Sonde ballon d'eau chaude sanitaire attendue mais non détectée	-
H.00.28	Sonde de température solaire absente ou température inférieure à la plage mesurée	Sonde de température du capteur solaire en circuit ouvert : • La sonde est absente • Sonde mal installée : vérifier si la sonde a été montée correctement • Mauvaise connexion : vérifier le câblage et les connecteurs • Sonde défectueuse : remplacer la sonde
H.00.29	La sonde solaire est en court-circuit ou une température supérieure à la plage est mesurée	Court-circuit de la sonde de température du capteur solaire : • Sonde mal installée : vérifier si la sonde a été montée correctement • Mauvaise connexion : vérifier le câblage et les connecteurs • Sonde défectueuse : remplacer la sonde
H.00.30	Sonde de température solaire attendue mais non détectée	Sonde de température du capteur solaire en circuit ouvert : • La sonde est absente • Sonde mal installée : vérifier si la sonde a été montée correctement • Mauvaise connexion : vérifier le câblage et les connecteurs • Sonde défectueuse : remplacer la sonde
H.00.36	La sonde de deuxième retour est absente ou une température inférieure à la plage est mesurée	Deuxième sonde de température de retour ouverte : • Mauvaise connexion : vérifier le câblage et les connecteurs. • Sonde mal installée : vérifier si la sonde a été montée correctement. • Sonde défectueuse : remplacer la sonde.
H.00.37	La sonde de deuxième retour est court-circuitée ou une température supérieure à la plage est mesurée	Court-circuit de la deuxième sonde de température de retour : • Mauvaise connexion : vérifier le câblage et les connecteurs. • Sonde mal installée : vérifier si la sonde a été montée correctement. • Sonde défectueuse : remplacer la sonde.
H.00.42	Pression de l'installation trop élevée ou interruption du capteur	-
H.00.69	Sonde de température du ballon tampon déconnectée ou mesure inférieure à la plage	Sonde de température du ballon tampon en circuit ouvert : • Mauvaise connexion : vérifier le câblage et les connecteurs • Sonde mal installée : vérifier si la sonde a été montée correctement • La sonde est absente. • Sonde défectueuse : remplacer la sonde
H.00.70	Sonde de T du ballon tampon court-circuitée ou mesure supérieure à la plage	Sonde de température du ballon tampon en court-circuit : • Mauvaise connexion : vérifier le câblage et les connecteurs • Sonde mal installée : vérifier si la sonde a été montée correctement • Sonde défectueuse : remplacer la sonde
H.00.71	Sonde de température du ballon tampon haute déconnectée ou mesure inférieure à la plage	Sonde de température en haut du ballon tampon en circuit ouvert : • Mauvaise connexion : vérifier le câblage et les connecteurs • Sonde mal installée : vérifier si la sonde a été montée correctement • La sonde est absente. • Sonde défectueuse : remplacer la sonde
H.00.72	Sonde de T du ballon tampon haute court-circuité ou mesure supérieure à la plage	Sonde de température en haut du ballon tampon en court-circuit : • Mauvaise connexion : vérifier le câblage et les connecteurs • Sonde mal installée : vérifier si la sonde a été montée correctement • Sonde défectueuse : remplacer la sonde

Code	Description	Solution
H.00.74	Sonde de température du ballon tampon attendue mais non détectée	Sonde de température du ballon tampon non détectée : • La sonde de température du ballon tampon n'est pas raccordée : Raccorder la sonde • La sonde de température du ballon tampon n'est pas correctement raccordée : Raccorder correctement la sonde • Sonde défectueuse : remplacer la sonde
H.00.75	Sonde de température du ballon tampon haute attendue mais non détectée	Sonde de température en haut du ballon tampon non détectée : • La sonde de température en haut du ballon tampon n'est pas raccordée : Raccorder la sonde • La sonde de température en haut du ballon tampon n'est pas correctement raccordée : Raccorder correctement la sonde
H.00.76	Sonde de température de départ cascade déconnectée ou mesure inférieure à la plage	Sonde de température de départ de la cascade en circuit ouvert : • Mauvaise connexion : vérifier le câblage et les connecteurs • Sonde mal installée : vérifier si la sonde a été montée correctement • La sonde est absente. • Sonde défectueuse : remplacer la sonde
H.00.77	Sonde de température de départ cascade court-circuitée ou mesure supérieure à la plage	Sonde de température de départ cascade en court-circuit : • Mauvaise connexion : vérifier le câblage et les connecteurs • Sonde mal installée : vérifier si la sonde a été montée correctement • Sonde défectueuse : remplacer la sonde
H.00.78	Sonde de température de départ cascade attendue mais non détectée	Sonde de température de départ cascade non détectée : • Sonde de température de départ cascade non raccordée : Raccorder la sonde • La sonde de température de départ cascade n'est pas correctement raccordée : Raccorder correctement la sonde • Sonde défectueuse : remplacer la sonde
H.00.79	Sonde de température départ piscine déconnectée ou mesure inférieure à la plage	Sonde de température de départ piscine en circuit ouvert : • La sonde est absente • Sonde mal installée : vérifier si la sonde a été montée correctement • Mauvaise connexion : vérifier le câblage et les connecteurs • Sonde défectueuse : remplacer la sonde
H.00.80	Sonde de température départ piscine court-circuitée ou mesure supérieure à la plage	Sonde de température de départ piscine en court-circuit : • Sonde mal installée : vérifier si la sonde a été montée correctement • Mauvaise connexion : vérifier le câblage et les connecteurs • Sonde défectueuse : remplacer la sonde
H.00.81	Sonde de température ambiante attendue mais non détectée	Sonde d'ambiance absente : • Sonde d'ambiance non raccordée : Raccorder la sonde • Sonde d'ambiance non raccordée correctement : Raccorder correctement la sonde
H.01.00	Erreur de communication	Erreur de communication avec le noyau de sécurité : • Redémarrer la chaudière • Remplacer la carte CU-GH
H.00.105	Sonde de température de bouclage ECS supprimée ou mesurant une température inférieure à la limite	Température du bouclage ECS en circuit ouvert : • La sonde est absente. • Mauvaise connexion : vérifier le câblage et les connecteurs. • Sonde mal installée : vérifier si la sonde a été montée correctement. • Sonde défectueuse : remplacer la sonde.

Code	Description	Solution
H.00.106	Sonde de température du bouclage ECS court-circuitée ou température mesurée supérieure à la limite	Court-circuit de la sonde de température du bouclage ECS : • Mauvaise connexion : vérifier le câblage et les connecteurs. • Sonde mal installée : vérifier si la sonde a été montée correctement. • Sonde défectueuse : remplacer la sonde.
H.00.107	Sonde de température fond prépa ECS court-circuitée ou température mesurée supérieure à la limite	Sonde de la sonde de température du mélange ECS en circuit ouvert : • La sonde est absente. • Mauvaise connexion : vérifier le câblage et les connecteurs. • Sonde mal installée : vérifier si la sonde a été montée correctement. • Sonde défectueuse : remplacer la sonde.
H.00.108	Sonde température fond préparateur ECS supprimée ou mesurant une température inférieure à la limite	Court-circuit de la sonde de température du mélange ECS : • Mauvaise connexion : vérifier le câblage et les connecteurs. • Sonde mal installée : vérifier si la sonde a été montée correctement. • Sonde défectueuse : remplacer la sonde.
H.01.09	Pressostat de gaz	Pression de gaz trop faible : • Absence de débit ou débit insuffisant : - S'assurer que la vanne gaz est totalement ouverte - Vérifier la pression d'alimentation en gaz - Si un filtre à gaz est présent : S'assurer que le filtre est propre • Mauvais réglage sur le pressostat gaz : - Vérifier que le pressostat a été monté correctement - Remplacer le pressostat si nécessaire • Aucun pressostat gaz disponible : - Vérifier que le paramètre **GP010** est réglé sur **Non** (0)
H.01.13	La température de l'échangeur thermique a dépassé la valeur maximale de fonctionnement	Température maximale de l'échangeur thermique dépassée : • Contrôler la circulation (sens, pompe, vannes). • Contrôler la pression hydraulique. • Vérifier le bon fonctionnement des sondes. • Vérifier si la sonde a été montée correctement. • Vérifier l'état de propreté du corps de chauffe. • Vérifier que le système de chauffage central a été correctement purgé pour retirer l'air.
H.01.14	La température de départ a dépassé la valeur maximale de fonctionnement	Sonde de la température de départ au-delà de la plage normale : • Mauvaise connexion : vérifier le câblage et les connecteurs • Absence de débit ou débit insuffisant : - Contrôler la circulation (sens, pompe, vannes) - Contrôler la pression hydraulique - Contrôler l'état de propreté de l'échangeur thermique
H.01.15	La température de fumée a dépassé la valeur maximale de fonctionnement	Température maximale des fumées dépassée : • Vérifier le système d'évacuation des fumées • Vérifier l'échangeur thermique pour s'assurer que le côté évacuation des fumées n'est pas encrassé • Sonde défectueuse : remplacer la sonde
H.01.18	Aucun gradient positif reconnu sur la température de départ après démarrage du brûleur	-
H.01.21	Gradient de température maximum de niveau 3 en ECS	La température de départ est montée trop vite : • Contrôler la circulation (sens, pompes, vannes) • Vérifier que la pompe fonctionne correctement

Code	Description	Solution
H.01.26	Pression de gaz dépassée	Pression de gaz trop élevée : • Vérifier la pression d'alimentation en gaz • Mauvais réglage sur le pressostat gaz : - Vérifier que le pressostat a été monté correctement - Remplacer le pressostat si nécessaire • Aucun pressostat gaz disponible : - Vérifier que le paramètre **GP010** est réglé sur **Non** (0)
H.02.00	Réiniti. en cours	Procédure de réinitialisation en cours : • Aucune action
H.02.02	En attente du numéro de configuration	Erreur de configuration ou numéro de configuration inconnu : • Réinitialiser **CN1** et **CN2**
H.02.03	Erreur de configuration	Erreur de configuration ou numéro de configuration inconnu : • Réinitialiser **CN1** et **CN2**
H.02.04	Erreur de paramètre	Réglages d'usine incorrects : • Paramètres erronés : - Remettre la chaudière en service - Réinitialiser **CN1** et **CN2** - Remplacer la carte électronique CU-GH
H.02.05	Le CSU n'est pas compatible avec le CU	Erreur de configuration : • Réinitialiser **CN1** et **CN2**
H.02.07	Erreur de pression d'eau active	-
H.02.09	Blocage partiel de l'appareil reconnu	Entrée de blocage active ou protection antigel active : • Cause externe : éliminer la cause externe • Mauvais réglage des paramètres : vérifier les paramètres • Mauvaise connexion : vérifier le raccordement
H.02.10	Blocage complet de l'appareil reconnu	Entrée de blocage est active (sans protection antigel) : • Cause externe : éliminer la cause externe • Mauvais réglage des paramètres : vérifier les paramètres • Mauvaise connexion : vérifier le raccordement
H.02.12	Entrée signal déblocage de l'unité de commande provenant de l'environnement externe de l'appareil	Temps d'attente du signal de déclenchement écoulé : • Cause externe : éliminer la cause externe • Mauvais réglage des paramètres : vérifier les paramètres • Mauvaise connexion : vérifier le raccordement
H.02.15	Dépassement de temps pour le CSU externe	Interruption du CSU : • Mauvaise connexion : vérifier le câblage et les connecteurs. • CSU en panne : remplacer le CSU.
H.02.16	Dépassement de temps pour le CSU interne	Erreur de configuration : • Réinitialiser **CN1** et **CN2** • Remplacer la carte PCB
H.02.18	Erreur dictionnaire d'objets	• Réinitialiser **CN1** et **CN2**  **Voir** La plaquette signalétique pour les valeurs **CN1** et **CN2**.
H.02.31	Remplissage-automatique requis en raison d'une pression d'eau faible	Remplir l'installation à l'aide du dispositif de remplissage automatique.
H.02.36	Dispositif fonctionnel déconnecté	Erreur de communication avec la carte électronique SCB : • Connexion défaillante avec BUS : vérifier le câblage. • Aucune carte : rebrancher la carte ou récupérer à partir de l'historique avec la fonction de détection automatique.
H.02.38	Pas de dureté de l'eau	-
H.02.40	Fonct non disponible	Contacter votre fournisseur
H.02.45	Matrice de connexion Full Can	SCB introuvable : • Réaliser une détection automatique

Code	Description	Solution
H.02.46	Administration de dispositif Full Can	SCB introuvable : • Réaliser une détection automatique
H.02.47	Echec de connexion des fonctions groupes	Groupe de fonctions introuvable : • Réaliser une détection automatique • Redémarrer la chaudière • Remplacer la carte CU-GH
H.02.48	Erreur de configuration des FG	SCB introuvable : • Réaliser une détection automatique
H.02.49	Initialisation du nœud échouée	SCB introuvable : • Réaliser une détection automatique
H.02.50	Erreur de communication du groupe de fonctions	SCB introuvable : • Réaliser une détection automatique.
H.02.55	Numéro de série manquant ou invalide	Remplacer la carte électronique CU-GH
H.02.60	La zone ne supporte pas la fonction sélectionnée	-
H.02.61	La zone A ne supporte pas la fonction sélectionnée	Le réglage de la fonction de zone A est incorrect ou n'est pas autorisé sur ce circuit : • Vérifier le réglage du paramètre **CP020**.
H.02.62	La zone B ne supporte pas la fonction sélectionnée	Le réglage de la fonction de zone B est incorrect ou n'est pas autorisé sur ce circuit : • Vérifier le réglage du paramètre **CP021**.
H.02.63	La zone C ne supporte pas la fonction sélectionnée	Le réglage de la fonction de zone C est incorrect ou n'est pas autorisé sur ce circuit : • Vérifier le réglage du paramètre **CP023**.
H.02.64	La zone D ne supporte pas la fonction sélectionnée	Le réglage de fonction (DHW) de la zone C est incorrect ou n'est pas autorisé sur ce circuit : • Vérifier le réglage du paramètre **CP022**.
H.02.65	La zone E ne supporte pas la fonction sélectionnée	Le réglage de fonction (AUX) de la zone E est incorrect ou n'est pas autorisé sur ce circuit : • Vérifier le réglage du paramètre **CP024**.
H.02.66	L'anode TAS est en circuit ouvert	Anode anti-corrosion (TAS) non détectée : • L'anode n'est pas raccordée : Raccorder l'anode • L'anode n'est pas raccordée correctement : Raccorder correctement l'anode
H.02.67	L'anode TAS est en court-circuit	Anode anti-corrosion (TAS) manquante ou en court-circuit : • Mauvaise connexion : vérifier le câblage et les connecteurs • Sonde mal installée : vérifier si la sonde a été montée correctement • Sonde défectueuse : remplacer la sonde
H.02.70	Echec test Unité Récupérateur Chaleur	Échec du contrôle du clapet anti-retour de l'unité de récupération de chaleur : • Contrôler le clapet anti-retour de l'unité de récupération de chaleur externe.
H.02.79	Appareil connecté absent du bus système	Dispositifs de connecteur S-Bus manquants : • Mauvaise connexion : vérifier le câblage et les connecteurs • Connecteurs mal installés : vérifier que les connecteurs ont été montés correctement • Des connecteurs d'extrémité (avec résistance) sont manquants ou mal raccordés : vérifier le câblage et les connecteurs • Vérifier si les dispositifs raccordés sont activés
H.02.80	Régulateur de cascade manquant	Régulateur de cascade non détecté : • Raccorder de nouveau l'unité maître de la cascade • Réaliser une détection automatique

Code	Description	Solution
H.02.84	La configuration actuelle des paramètres induit un conflit des ressources matérielles	Deux fonctionnalités activées utilisent les mêmes broches de connecteur d'actionneurs ou de capteurs : • Vérifier qu'aucune broche de connecteur ne soit partagée entre plusieurs fonctionnalités activées • Vérifier que seule les fonctionnalités souhaitées sont activées dans les paramètres • Désactiver les fonctionnalités jusqu'à ce que l'erreur soit résolue pour repérer les fonctionnalités en conflit
H.02.91	La demande de chaleur CC est bloquée par l'entrée multifonction	L'entrée bloquante (Bloquer CC) est active. • Si le code d'erreur ne doit pas s'afficher : S'assurer que **Afficher erreur** est réglé sur **Non** (0).
H.02.92	La demande de chaleur ECS est bloquée par l'entrée multifonction	L'entrée bloquante (Bloquer ECS) est active. • Si le code d'erreur ne doit pas s'afficher : S'assurer que **Afficher erreur** est réglé sur **Non** (0).
H.02.93	Les demandes de CC et d'ECS sont bloquées par l'entrée multifonction	L'entrée bloquante (Bloc chauffage + ECS) est active. • Si le code d'erreur ne doit pas s'afficher : S'assurer que **Afficher erreur** est réglé sur **Non** (0).
H.03.00	Paramètres de sécurité niveaux 2, 3, 4 incorrects ou manquants	Erreur de paramètre : noyau de sécurité • Redémarrer la chaudière • Remplacer la carte CU-GH
H.03.01	Erreur de transmission de l'unité de commande vers la commande de la vanne de gaz	Erreur de communication avec le CU-GH : • Redémarrer la chaudière
H.03.02	Le courant d'ionisation mesuré est inférieur à la limite	Absence de flamme pendant le fonctionnement : • Pas de courant d'ionisation : - Purger le conduit gaz - Vérifier que la vanne gaz est totalement ouverte - Vérifier la pression d'alimentation en gaz - Vérifier le fonctionnement et le réglage du bloc vanne gaz - Vérifier que les conduits d'arrivée d'air et d'évacuation des fumées ne sont pas obstrués - Vérifier que les fumées ne sont pas réaspirées
H.03.05	Blocage interne de la commande de la vanne de gaz	Erreur de noyau de sécurité : • Redémarrer la chaudière • Remplacer la carte CU-GH
H.03.07	Aucun jeu de paramètres correspondants détecté (type P)	-
H.03.08	Une fausse flamme est détectée, le brûleur est donc bloqué pendant que la flamme est active	-
H.03.09	La tension d'alimentation est inférieure à la valeur minimum de fonctionnement	• La mise sous tension ou hors tension de l'appareil crée une entrée dans la mémoire d'erreurs.
H.03.17	Vérification de sécurite en cours	• Redémarrer la chaudière • Remplacer la carte CU-GH
H.03.26	Un étalonnage est nécessaire pour rétablir un fonctionnement normal de l'appareil	-
H.03.28	Erreur de synchronisation	-
H.03.31	L'évacuation des fumées est obstruée	-
H.03.32	La vitesse du ventilateur est hors de la plage	-
H.03.33	Fréquence d'alimentation hors plage de spécification	-
H.03.34	La température de départ est non plausible	-
H.03.35	La température de retour est non plausible	-
H.03.36	La température de départ augmente trop vite	-
H.03.37	La différence entre les températures de départ et de retour est trop élevée	-

Code	Description	Solution
H.03.38	L'étalonnage a été arrêté à cause d'une température trop élevée	-
H.03.39	L'étalonnage a échoué	-
H.03.40	Une valeur de régulation de sécurité du système Sitherm Pro est hors plage	-
H.03.41	La différence de température entre les deux débitmètres dépasse le maximum	-
H.08.07	Erreur de fonctionnement de la pompe LIN 1	Erreur de fonctionnement de la pompe LIN 1 : **Voir** Voir Dépannage de la pompe LIN pour des solutions
H.08.08	Erreur de verrouillage du fonctionnement de la pompe LIN 1	Erreur de verrouillage du fonctionnement de la pompe LIN 1 : • Pompe défectueuse, remplacer la pompe LIN 1
H.08.09	Communication pompe LIN 1 perdue à cause échec de communication avec bus maître (périphériques BDR)	Perte de communication de la pompe LIN 1 en raison de l'échec de la communication avec le bus pilote : • Mauvaise connexion : vérifier le raccordement • Pompe défectueuse : vérifier le fonctionnement de la pompe LIN
H.10.00	Sonde de température de départ du circuit A ouverte	Sonde de température de départ zone A en circuit ouvert : • Mauvaise connexion : vérifier le câblage et les connecteurs • Sonde mal installée : vérifier si la sonde a été montée correctement • La sonde est absente. • Sonde défectueuse : remplacer la sonde
H.10.01	Sonde de température de départ du circuit A fermée	Sonde de température de départ zone A en court-circuit : • Mauvaise connexion : vérifier le câblage et les connecteurs • Sonde mal installée : vérifier si la sonde a été montée correctement • Sonde défectueuse : remplacer la sonde
H.10.02	Sonde de température ECS du circuit A déconnectée	Sonde de température d'eau chaude sanitaire de la zone A en circuit ouvert : • Mauvaise connexion : vérifier le câblage et les connecteurs • Sonde mal installée : vérifier si la sonde a été montée correctement • La sonde est absente. • Sonde défectueuse : remplacer la sonde
H.10.03	Sonde de température ECS du circuit A court-circuitée	Sonde de température d'eau chaude sanitaire de la zone A en court-circuit : • Mauvaise connexion : vérifier le câblage et les connecteurs • Sonde mal installée : vérifier si la sonde a été montée correctement • Sonde défectueuse : remplacer la sonde • Lorsqu'un thermostat est utilisé à la place d'une sonde : le paramètre **CP500** doit être réglé sur off (=désactivé)
H.10.04	Sonde de température piscine du circuit A déconnectée	Sonde de température piscine A en circuit ouvert : • Mauvaise connexion : vérifier le câblage et les connecteurs • Sonde mal installée : vérifier si la sonde a été montée correctement • La sonde est absente. • Sonde défectueuse : remplacer la sonde
H.10.05	Sonde de température piscine du circuit A court-circuitée	Sonde de température piscine zone A en court-circuit : • Mauvaise connexion : vérifier le câblage et les connecteurs • Sonde mal installée : vérifier si la sonde a été montée correctement • Sonde défectueuse : remplacer la sonde

Code	Description	Solution
H.10.09	Sonde de température de départ de la circuit B ouverte	Sonde de température de départ zone B en circuit ouvert : • Mauvaise connexion : vérifier le câblage et les connecteurs • Sonde mal installée : vérifier si la sonde a été montée correctement • La sonde est absente. • Sonde défectueuse : remplacer la sonde
H.10.10	Sonde de température de départ du circuit B fermée	Sonde de température de départ zone B en court-circuit : • Mauvaise connexion : vérifier le câblage et les connecteurs • Sonde mal installée : vérifier si la sonde a été montée correctement • Sonde défectueuse : remplacer la sonde
H.10.11	Sonde de température ECS du circuit B déconnectée	Sonde de température d'eau chaude sanitaire de la zone B en circuit ouvert : • Mauvaise connexion : vérifier le câblage et les connecteurs • Sonde mal installée : vérifier si la sonde a été montée correctement • La sonde est absente. • Sonde défectueuse : remplacer la sonde
H.10.12	Sonde de température ECS du circuit B court-circuitée	Sonde de température d'eau chaude sanitaire de la zone B en court-circuit : • Mauvaise connexion : vérifier le câblage et les connecteurs • Sonde mal installée : vérifier si la sonde a été montée correctement • Sonde défectueuse : remplacer la sonde • Lorsqu'un thermostat est utilisé à la place d'une sonde : le paramètre **CP501** doit être réglé sur off (=désactivé)
H.10.13	Sonde de température piscine du circuit B déconnectée	Sonde de température piscine B en circuit ouvert : • Mauvaise connexion : vérifier le câblage et les connecteurs • Sonde mal installée : vérifier si la sonde a été montée correctement • La sonde est absente. • Sonde défectueuse : remplacer la sonde
H.10.14	Sonde de température piscine du circuit B court-circuitée	Sonde de température piscine zone B en court-circuit : • Mauvaise connexion : vérifier le câblage et les connecteurs • Sonde mal installée : vérifier si la sonde a été montée correctement • Sonde défectueuse : remplacer la sonde
H.10.18	Sonde de température de départ circuit C ouverte	Sonde de température de départ zone C en circuit ouvert : • Mauvaise connexion : vérifier le câblage et les connecteurs • Sonde mal installée : vérifier si la sonde a été montée correctement • La sonde est absente. • Sonde défectueuse : remplacer la sonde
H.10.19	Sonde de température de départ circuit C fermée	Sonde de température de départ zone C en court-circuit : • Mauvaise connexion : vérifier le câblage et les connecteurs • Sonde mal installée : vérifier si la sonde a été montée correctement • Sonde défectueuse : remplacer la sonde
H.10.20	Sonde de température ECS du circuit C déconnectée	Sonde de température d'eau chaude sanitaire de la zone C en circuit ouvert : • Mauvaise connexion : vérifier le câblage et les connecteurs • Sonde mal installée : vérifier si la sonde a été montée correctement • La sonde est absente. • Sonde défectueuse : remplacer la sonde

Code	Description	Solution
H.10.21	Sonde de température ECS du circuit C court-circuitée	Sonde de température d'eau chaude sanitaire de la zone C en court-circuit : • Mauvaise connexion : vérifier le câblage et les connecteurs • Sonde mal installée : vérifier si la sonde a été montée correctement • Sonde défectueuse : remplacer la sonde • Lorsqu'un thermostat est utilisé à la place d'une sonde : le paramètre **CP503** doit être réglé sur off (=désactivé)
H.10.22	Sonde de température piscine du circuit C déconnectée	Sonde de température piscine C en circuit ouvert : • Mauvaise connexion : vérifier le câblage et les connecteurs • Sonde mal installée : vérifier si la sonde a été montée correctement • La sonde est absente. • Sonde défectueuse : remplacer la sonde
H.10.23	Sonde de température piscine du circuit C court-circuitée	Sonde de température piscine zone C en court-circuit : • Mauvaise connexion : vérifier le câblage et les connecteurs • Sonde mal installée : vérifier si la sonde a été montée correctement • Sonde défectueuse : remplacer la sonde
H.10.27	Sonde de température de départ zone ECS ouverte	Sonde de température de départ zone DHW en circuit ouvert : • Mauvaise connexion : vérifier le câblage et les connecteurs • Sonde mal installée : vérifier si la sonde a été montée correctement • La sonde est absente. • Sonde défectueuse : remplacer la sonde
H.10.28	Sonde de température de départ zone ECS court-circuitée	Sonde de température de départ zone DHW en court-circuit : • Mauvaise connexion : vérifier le câblage et les connecteurs • Sonde mal installée : vérifier si la sonde a été montée correctement • Sonde défectueuse : remplacer la sonde
H.10.29	Sonde de température de la zone ECS déconnectée	Sonde de température d'eau chaude sanitaire de la zone DHW en circuit ouvert : • Mauvaise connexion : vérifier le câblage et les connecteurs • Sonde mal installée : vérifier si la sonde a été montée correctement • La sonde est absente. • Sonde défectueuse : remplacer la sonde
H.10.30	Sonde de température de l'eau chaude sanitaire court-circuitée	Sonde de température d'eau chaude sanitaire de la zone DHW en court-circuit : • Mauvaise connexion : vérifier le câblage et les connecteurs • Sonde mal installée : vérifier si la sonde a été montée correctement • Sonde défectueuse : remplacer la sonde • Lorsqu'un thermostat est utilisé à la place d'une sonde : le paramètre **CP502** doit être réglé sur off (=désactivé)
H.10.36	Sonde T départ de la zone AUX déconnectée	Sonde de température de départ zone AUX en circuit ouvert : • Mauvaise connexion : vérifier le câblage et les connecteurs • Sonde mal installée : vérifier si la sonde a été montée correctement • La sonde est absente. • Sonde défectueuse : remplacer la sonde
H.10.37	Sonde T départ zone AUX en court-circuit	Sonde de température de départ zone AUX en court-circuit : • Mauvaise connexion : vérifier le câblage et les connecteurs • Sonde mal installée : vérifier si la sonde a été montée correctement • Sonde défectueuse : remplacer la sonde

Code	Description	Solution
H.10.38	Sonde de température de l'eau chaude sanitaire de la zone AUX déconnectée	Sonde de température d'eau chaude sanitaire de la zone AUX en circuit ouvert : • Mauvaise connexion : vérifier le câblage et les connecteurs • Sonde mal installée : vérifier si la sonde a été montée correctement • La sonde est absente. • Sonde défectueuse : remplacer la sonde
H.10.39	Sonde de température de l'eau chaude sanitaire de la zone AUX en court-circuit	Sonde de température d'eau chaude sanitaire de la zone AUX en court-circuit : • Mauvaise connexion : vérifier le câblage et les connecteurs • Sonde mal installée : vérifier si la sonde a été montée correctement • Sonde défectueuse : remplacer la sonde • Lorsqu'un thermostat est utilisé à la place d'une sonde : le paramètre **CP504** doit être réglé sur off (=désactivé)
H.10.59	Le thermostat de sécurité de la zone C est ouvert	Le circuit du thermostat de sécurité est ouvert : • Aucun thermostat de sécurité n'est raccordé • Température départ trop élevée dans le circuit de mélange : vérifier les réglages des commandes • Température de déclenchement du thermostat de sécurité mal réglée : vérifier le réglage • Thermostat défectueux : remplacer le thermostat
H.20.36	Echec étalonnage forcé. Impossible de transférer la chaleur au système de chauffage	-
H.20.39	Etalonnage 100% non réalisé au premier démarrage	-
H.20.40	Aucun type de gaz sélectionné par l'installateur	-
H.21.00	Aucun appareil n'est détecté sur le S-Bus	Dispositifs de connecteur S-Bus manquants : • Mauvaise connexion : vérifier le câblage et les connecteurs • Connecteurs mal installés : vérifier que les connecteurs ont été montés correctement • Des connecteurs d'extrémité (avec résistance) sont manquants ou mal raccordés : vérifier le câblage et les connecteurs • Vérifier si les dispositifs raccordés sont activés
H.21.07	Des appareils sont détectés mais ne sont pas disponibles pour le système de cascade	Aucun appareil disponible : • Erreur de communication : - Vérifier l'état des appareils connectés
H.03.254	Erreur inconnue	-

9 Mise au rebut

9.1 Mise au rebut et recyclage

L'appareil se compose de multiples composants fabriqués dans plusieurs matériaux différents, comme l'acier, le cuivre, le plastique, la fibre de verre, l'aluminium, le caoutchouc, etc.

DÉSASSEMBLAGE ET MISE AU REBUT DE L'APPAREIL (DIRECTIVE DEEE)

Après son démontage, l'appareil ne doit pas être jeté dans les déchets municipaux en mélange.

Ce type de déchet doit être trié pour que les matériaux qui composent l'appareil puissent être récupérés et réutilisés.

Contactez votre administration locale pour plus d'informations sur les dispositifs de recyclage à votre disposition.

Un traitement incorrect des déchets peut générer potentiellement des effets négatifs sur l'environnement et la santé humaine.

Lorsqu'un ancien appareil est remplacé par un nouveau, le vendeur est tenu légalement de le reprendre et de le mettre au rebut gratuitement.

Le symbole  figurant sur l'appareil indique qu'il est interdit de jeter l'appareil dans les déchets municipaux en mélange.

Avertissement
Le démontage et la mise au rebut de l'appareil doivent être effectués par un professionnel qualifié conformément aux réglementations locales et nationales en vigueur.

10 Environnement

10.1 Économie d'énergie

Réglage du chauffage

Régler la température de départ de l'appareil selon le type d'installation. Pour les installations équipées de radiateurs, nous recommandons de régler la température de départ de l'eau de chauffage autour de 60 °C et d'augmenter cette température uniquement si le niveau de confort souhaité n'est pas atteint. Pour les installations équipées de planchers rayonnants, ne pas excéder la température recommandée par le concepteur de l'installation. Nous recommandons l'utilisation d'une sonde externe et/ou d'un tableau de commande pour régler la température de départ automatiquement en fonction des conditions atmosphériques ou de la température ambiante. Seule la quantité de chaleur réellement requise sera produite. Régler la température ambiante sans surchauffer les pièces. Chaque degré de température en plus augmente la consommation énergétique d'environ 6 %. Vous devez également régler la température ambiante en fonction de l'utilisation des pièces. Les chambres ou pièces qui ne sont pas utilisées régulièrement, par exemple, peuvent être moins chauffées que les autres. Utiliser la programmation horaire (si disponible) et baisser la température ambiante de 5 °C environ pendant la nuit. Baisser davantage la température ne permettra pas de réaliser plus d'économies. Baisser davantage la température uniquement en prévision d'une période d'absence prolongée (pour les vacances, par exemple). Ne pas couvrir les radiateurs pour ne pas gêner la circulation de l'air. Ne pas laisser les fenêtres entrouvertes pour aérer les pièces. Les ouvrir en grand pendant une courte période.

Régler la température de l'eau chaude sanitaire

En réglant la température de l'eau sanitaire de sorte à ne pas avoir à ajouter d'eau froide, vous réaliserez des économies. Chaque degré supplémentaire gaspille de l'énergie et accroît la formation de tartre (principale cause de panne des appareils).

11 Annexes

11.1 Fiche de produit - Chaudières double service à production instantanée

Tab.22 Fiche de produit des chaudières double service à production instantanée

GMT		3015	3025	3035
Chauffage des locaux – Application de température		Moyen	Moyen	Moyen
Chauffage de l'eau - Profil de soutirage fixe		-	-	-
Chauffage des locaux - Classe d'efficacité énergétique saisonnière		A	A	A
Chauffage de l'eau - Classe d'efficacité énergétique		-	-	-
Puissance calorifique nominale *(Prated ou Psup)*	kW	15	25	35
Chauffage des locaux – consommation annuelle d'énergie	GJ	46	77	107
Chauffage de l'eau - Consommation annuelle d'énergie	kWh(1) GJ(2)	- -	- -	- -
Chauffage des locaux – Efficacité énergétique saisonnière	%	94	94	94
Efficacité énergétique pour le chauffage de l'eau	%	-	-	-
Niveau de puissance acoustique L_{WA} à l'intérieur	dB	49	51	51

(1) Électricité
(2) Combustible

11.2 Fiche de produit - Régulateurs de température

Tab.23 Fiche de produit pour les régulateurs de température

OETROSMART		Pour une utilisation avec les dispositifs de chauffage modulant	Pour une utilisation avec les dispositifs de chauffage MARCHE/ARRÊT
Classe		V	IV
Contribution à l'efficacité énergétique pour le chauffage des locaux	%	3	2

Notice originale - © Copyright

Toutes les informations techniques contenues dans la présente notice ainsi que les dessins et schémas électriques sont notre propriété et ne peuvent être reproduits sans notre autorisation écrite préalable. Sous réserve de modifications.



FR - FRANCE

BDR THERMEA FRANCE
DIRECTION DE LA MARQUE ŒRTLI
6 avenue de Bruxelles
F-68350 DIDENHEIM

ASSISTANCE TECHNIQUE
0 825 825 636 Service 0,15 € / min + prix appel
assistance.technique@oertli.fr

SERVICE CONSOMMATEURS
0 809 400 150 Service gratuit + prix appel
www.oertli.fr



CH - SUISSE - SCHWEIZ - SVIZZERA

MEIER TOBLER AG
Bahnstrasse 24
CH-8603 SCHWERZENBACH
Tél. +41 (0) 44 806 41 41
ServiceLine +41 (0) 800 846 846
info@meiertobler.ch
www.meiertobler.ch

MEIER TOBLER S.A.
Chemin de la Veyre-d'en-Haut B6
CH-1806 ST-LEGIER-LA-CHIESAZ
Tél. +41 (0) 21 943 02 22
ServiceLine +41 (0) 800 846 846
info@meiertobler.ch
www.meiertobler.ch



AT/IT - ÖSTERREICH - SÜD-TIROL
AND OTHER EXPORT COUNTRIES

www.oertli-heizung.com



DE - DEUTSCHLAND

REMEHA GmbH
Rheinerstrasse 151
D-48282 EMSDETTEN
Tél. +49 (0) 2572 / 9161-0
Fax +49 (0) 2572 / 9161-102
info@remeha.de
www.remeha.de



BE - BELGIQUE - BELGIË

REMEHA
Koralenhoeve 10
B-2160 WOMMELGEM
Tél. +32 (0)3 230 71 06
Fax +32 (0)3 354 54 30
info@remeha.be
www.remeha.be

PAR EUROVENT CERTITA CERTIFICATION
NF
SYSTEMES MULTI-ENERGIES
www.marque-nf.com

CE

BDR THERMEA France S.A.S. au capital de 229 288 696 € - 57 rue de la gare - 67580 MERTZWILLER - 833 457 211 RCS Strasbourg