Schweiz
de
Anleitung auf Italienisch auf Anfrage erhältlich.

ÖRTLI

Bedienungsanleitung

Wandhängender Gas-Brennwertkessel

GMT

3015
3025
3035

Sehr geehrter Kunde,

Vielen Dank für den Kauf dieses Gerätes.

Bitte lesen Sie dieses Handbuch vor der Verwendung des Produkts sorgfältig durch und heben Sie es zum späteren Nachlesen an einem sicheren Ort auf. Um langfristig einen sicheren und effizienten Betrieb sicherzustellen, empfehlen wir die regelmäßige Wartung des Produktes. Unsere Service- und Kundendienst-Organisation kann Ihnen dabei behilflich sein.

Wir hoffen, dass Sie viele Jahre Freude an dem Produkt haben.

Inhaltsverzeichnis

1 Sicherheit . . . 5
1.1 Allgemeine Sicherheitshinweise . . . 5
1.2 Bestimmungsgemäße Verwendung . . . 6
1.3 Verantwortlichkeiten . . . 6
1.3.1 Pflichten des Benutzers . . . 6
1.3.2 Pflichten der Heizungsfachkraft . . . 6
1.3.3 Pflichten des Herstellers . . . 7

2 Über dieses Handbuch . . . 7
2.1 Allgemeines . . . 7
2.2 Zusätzliche Dokumente . . . 7
2.3 Benutzte Symbole . . . 7
2.3.1 In der Anleitung verwendete Symbole . . . 7

3 Technische Angaben . . . 8
3.1 Zulassungen . . . 8
3.1.1 Zertifizierungen . . . 8
3.1.2 Werkstest . . . 8
3.2 Technische Daten . . . 8

4 Produktbeschreibung . . . 10
4.1 Produktinformation . . . 10
4.2 Funktionsbeschreibung . . . 10
4.2.1 Luft/Gas-Einstellung . . . 10
4.2.2 Verbrennung . . . 10
4.2.3 Heizung und Trinkwasserbereitung . . . 10
4.3 Beschreibung Bedieneinheit . . . 11
4.3.1 Elemente Bedieneinheit . . . 11
4.3.2 Beschreibung des Hauptbildschirms . . . 11
4.3.3 Beschreibung des Hauptmenüs . . . 11
4.3.4 Bedeutung der Symbole im Display . . . 12

5 Bedienung . . . 13
5.1 Verwendung der Bedieneinheit . . . 13
5.1.1 Aufrufen der Benutzerebene-Menüs . . . 13
5.1.2 Vorübergehendes Ändern der Raumtemperatur . . . 14
5.1.3 Ändern der Einstellungen an der Bedieneinheit . . . 14
5.1.4 Ein- oder Ausschalten der Heizung . . . 14
5.1.5 Erstellung eines Zeitprogramms . . . 15
5.1.6 Definition von Aktivität . . . 15
5.1.7 Änderung der Bezeichnung einer Aktivität . . . 16
5.1.8 Aktivieren eines Zeitprogramms . . . 16
5.1.9 Ändern der Trinkwassertemperatur im Komfort- und im Eco-Betrieb . . . 16
5.1.10 Ändern der Betriebsart für Trinkwarmwasser (TWW) . . . 17
5.1.11 Vorübergehendes Erhöhen der Trinkwassertemperatur . . . 17
5.1.12 Zeitprogramm zur Regelung der Trinkwarmwassertemperatur . . . 18
5.1.13 Erstellen eines Zeitprogramms . . . 18
5.1.14 Aktivieren eines TWW-Zeitprogramms . . . 18
5.1.15 Ändern der Heiztemperatur eines Heizkreises . . . 19
5.1.16 Definition des Heizkreises . . . 19
5.1.17 Ändern der Bezeichnung und des Symbols eines Heizkreises . . . 19
5.1.18 Ändern der Betriebsart eines Heizkreises . . . 20
5.1.19 Ändern der Heiztemperatur der Aktivitäten . . . 20
5.1.20 Ein- oder Ausschalten des Sommerbetriebs . . . 20
5.1.21 Ferienprogramme für alle Zonen aktivieren . . . 21
5.1.22 Anzeige von Name und Telefonnummer des Fachhandwerkers . . . 21
5.2 Frostschutz . . . 21

6 Einstellungen . . . 22
6.1 Parameterliste . . . 22

7 Wartung . . . 24
7.1 Allgemeines . . . 24
7.2 Wartungsmeldungen . . . 24

7.3 Wartungshinweise 24
7.3.1 Befüllen der Anlage 24
7.3.2 Entlüften der Anlage 24

8 Fehlerbehebung 25
8.1 Temporäre und permanente Fehler 25
8.2 Anzeige von Fehlercodes 26
8.3 Kessel-Fehlercodes CU-GH-21 26
8.4 Fehlercodes Leiterplatte SCB-10 35
8.4.1 Warnung 35
8.4.2 Sperrung 40

9 Entsorgung 51
9.1 Entsorgung und Recycling 51

10 Umweltschutz 52
10.1 Energiespartipps 52

11 Anhang 52
11.1 Produktdatenblatt – Kombikessel 52
11.2 Produktdatenblatt – Temperaturregelung 53

1 Sicherheit

1.1 Allgemeine Sicherheitshinweise

Dieses Gerät kann von Kindern ab acht Jahren und Personen mit einer körperlichen, sensorischen oder geistigen Behinderung oder mit mangelnder Erfahrung und mangelndem Wissen benutzt werden, vorausgesetzt, sie werden beaufsichtigt und in die sichere Handhabung des Geräts eingewiesen und verstehen die damit verbundenen Gefahren. Kinder dürfen nicht mit dem Gerät spielen. Reinigung und Benutzer-Wartung dürfen nicht von Kindern ohne Beaufsichtigung durchgeführt werden.

Vorsicht!
Die Abgasleitungen nicht berühren. Je nach Einstellungen des Heizkessels kann die Temperatur der Abgasleitungen über 60 °C ansteigen.

Vorsicht!
Die Heizkörper nicht über längere Zeit berühren. Je nach Einstellungen des Trinkwasserspeichers kann die Temperatur der Heizkörper über 60 °C liegen.

Vorsicht!
Seien Sie vorsichtig beim Umgang mit dem heißem Wasser. Je nach Einstellungen des Heizkessels kann die Warmwassertemperatur über 65 °C liegen.

Vorsicht!
Vor jeglichen Arbeiten ist das Gerät von der Stromversorgung zu trennen.

Warnung!
Der Kondensatabfluss darf nicht verändert oder verstopft werden. Wenn eine Kondensat-Neutralisationsanlage genutzt wird, muss die Anlage regelmäßig und unter Beachtung der Anweisungen des Herstellers gereinigt werden.

Gefahr!
Wenn Sie Gas riechen:

1. Keine offene Flamme verwenden, nicht rauchen, keine elektrischen Kontakte oder Schalter (Türklingel, Licht, Motor, Aufzug usw.) betätigen.
2. Die Gaszufuhr schließen.
3. Die Fenster öffnen.
4. Das Gebäude evakuieren.
5. Einen qualifizierten Fachhandwerker kontaktieren.

Gefahr!
Wenn Sie Abgase riechen:

1. Das Gerät ausschalten.
2. Die Fenster öffnen.
3. Das Gebäude evakuieren.
4. Einen qualifizierten Fachhandwerker kontaktieren.

Gefahr!
Während des Betriebs darf kein Aerosol in der Nähe dieses Gerätes versprüht werden.

Gefahr!
Keine leicht entflammbaren Materialien (Lösungsmittel, Papier usw.) in der Nähe des Gerätes verwenden bzw. lagern.

Gefahr!
Keine Gegenstände an diesem Gerät anlehnen oder darauf ablegen.

Gefahr!
Dieses Gerät nicht verändern.

1.2 Bestimmungsgemäße Verwendung

Warnung!
Installation und Wartung des Kessels müssen von einer qualifizierten Fachkraft unter Einhaltung der vor Ort geltenden Vorschriften durchgeführt werden.

Warnung!
Ausbau und Entsorgung des Kessels müssen von einer qualifizierten Fachkraft unter Einhaltung der örtlichen und nationalen Vorschriften durchgeführt werden.

Gefahr!
Aus Sicherheitsgründen empfehlen wir die Montage von Rauchmeldern und CO-Meldern an geeigneten Stellen in Ihrem Haus.

Vorsicht!

- Sicherstellen, dass der Kessel jederzeit erreicht werden kann.
- Der Kessel muss in einem frostfreien Raum installiert werden.
- Bei fest verlegter Netzanschlussleitung muss immer ein zweipoliger Hauptschalter mit einem Öffnungsspalt von mindestens 3 mm installiert werden (EN 60335-1).
- Den Kessel und das Zentralheizungssystem entleeren, wenn die Wohnung für längere Zeit nicht genutzt wird und Frostgefahr besteht.
- Der Frostschutz funktioniert nicht, wenn der Kessel abgeschaltet ist.
- Der Kesselschutz schützt nur den Kessel, nicht die Anlage.
- Den Wasserdruck im System regelmäßig überprüfen. Wenn der Wasserdruck unter 0,8 bar liegt, muss das System mit Wasser aufgefüllt werden (der empfohlene Wasserdruck liegt zwischen 1,5 und 2 bar).

Wichtig:
Dieses Dokument in der Nähe des Kessels aufbewahren.

Wichtig:
Warn- und Hinweisschilder dürfen niemals entfernt oder abgedeckt werden und müssen während der gesamten Lebensdauer des Kessels deutlich lesbar bleiben. Beschädigte oder nicht lesbare Etiketten mit Anweisungen oder Warnungen sofort ersetzen.

Wichtig:
Veränderungen am Kessel bedürfen der schriftlichen Genehmigung von Oertli

Gefahr!
Alle Verpackungsmaterialien (Kunststoffbeutel, Styropor usw.) stellen eine potentielle Gefahrenquelle dar und müssen außerhalb der Reichweite von Kindern gehalten werden.

1.3 Verantwortlichkeiten

1.3.1 Pflichten des Benutzers

Damit das System optimal arbeitet, müssen folgende Anweisungen befolgt werden:

- Alle Anweisungen in den mit dem Gerät gelieferten Anleitungen lesen und befolgen.
- Für die Installation und die erste Inbetriebnahme muss qualifiziertes Fachpersonal beauftragt werden.
- Lassen Sie sich Ihre Anlage vom Fachhandwerker erklären.
- Lassen Sie die erforderlichen Prüf- und Wartungsarbeiten von einem qualifizierten Fachhandwerker durchführen.
- Die Anleitungen in gutem Zustand in der Nähe des Gerätes aufbewahren.

1.3.2 Pflichten der Heizungsfachkraft

Die Heizungsfachkraft ist verantwortlich für die Installation und die erstmalige Inbetriebnahme des Gerätes. Die Heizungsfachkraft hat folgende Anweisungen zu befolgen:

- Alle Anweisungen in den mit dem Gerät gelieferten Anleitungen lesen und befolgen.
- Das Gerät gemäß den geltenden Normen und gesetzlichen Vorschriften installieren.
- Die erste Inbetriebnahme sowie alle erforderlichen Kontrollen durchführen.
- Dem Benutzer die Anlage erläutern.
- Falls Wartungsarbeiten erforderlich sind, den Benutzer auf die Verpflichtung zur Überprüfung und Wartung des Gerätes zur Sicherstellung seiner ordnungsgemäßen Funktion hinweisen.

- Dem Benutzer alle Bedienungsanleitungen übergeben.

1.3.3 Pflichten des Herstellers

Unsere Produkte werden in Übereinstimmung mit den Anforderungen der geltenden Richtlinien gefertigt. Daher werden sie mit der Kennzeichnung CE sowie mit sämtlichen erforderlichen Dokumenten ausgeliefert. Im Interesse der Qualität unserer Produkte streben wir beständig danach, sie zu verbessern. Daher behalten wir uns das Recht vor, die in diesem Dokument enthaltenen Spezifikationen zu ändern.

Wir können in folgenden Fällen als Hersteller nicht haftbar gemacht werden:

- Nichtbeachten der Installations- und Wartungsanweisungen für das Gerät.
- Nichtbeachten der Bedienungsanweisungen für das Gerät.
- Keine oder unzureichende Wartung des Gerätes.

2 Über dieses Handbuch

2.1 Allgemeines

Diese Anleitung richtet sich an Benutzer.

2.2 Zusätzliche Dokumente

Im Lieferumfang dieses Geräts ist neben der Bedienungsanleitung auch eine Anleitung für den Fachhandwerker enthalten.

Wir empfehlen Ihnen auch die Lektüre der Anleitungen für alles optionale, nicht im Lieferumfang des Kessels enthaltene Zubehör.

2.3 Benutzte Symbole

2.3.1 In der Anleitung verwendete Symbole

Diese Anleitung enthält Anweisungen, die mit speziellen Symbolen versehen sind. Bitte achten Sie besonders auf diese Symbole, wenn sie verwendet werden.

Stromschlaggefahr!
Weist auf eine unmittelbare Gefahrensituation hin
Folgen, wenn sie nicht vermieden wird: Führt zu Tod oder schweren Verletzungen.

- So kann die Gefahr vermieden werden.

Gefahr!
Weist auf eine unmittelbare Gefahrensituation hin
Folgen, wenn sie nicht vermieden wird: Führt zu Tod oder schweren Verletzungen.

- So kann die Gefahr vermieden werden.

Warnung!
Weist auf eine potentielle Gefahrensituation hin
Folgen, wenn sie nicht vermieden wird: Kann zu Tod oder schweren Verletzungen führen.

- So kann die Gefahr vermieden werden.

Vorsicht!
Weist auf eine potentielle Gefahrensituation hin
Folgen, wenn sie nicht vermieden wird: Kann zu leichten oder mittelschweren Verletzungen führen.

- So kann die Gefahr vermieden werden.

Hinweis
Weist auf eine potentielle Gefahr der Beschädigung des unterstützten Produkts hin
Folgen, wenn sie nicht vermieden wird: Kann zu Schäden am Produkt oder anderen Sachschäden führen.

- So kann die Gefahr vermieden werden.

Wichtig:
Bitte beachten Sie diese wichtigen Informationen.

Die folgenden Symbole sind weniger wichtig, können aber bei der Navigation helfen oder nützliche Informationen liefern.

Verweis:
Bezugnahme auf andere Anleitungen oder Seiten in dieser Dokumentation.

Hilfreiche Informationen oder zusätzliche Hinweise.

▶▶ Direkte Menüführung, Bestätigungen werden nicht angezeigt. Verwendung, wenn Sie mit dem System vertraut sind.

3 Technische Angaben

3.1 Zulassungen

3.1.1 Zertifizierungen

Das Gerät ist zertifiziert und entspricht allen aktuellen nationalen Vorschriften und Normen.

3.1.2 Werkstest

Vor dem Verlassen des Werks wird jedes Gerät optimal eingestellt und auf Folgendes getestet:

- Elektrische Sicherheit
- Einstellung von (O_2/CO_2).
- Warmwasserfunktion (nur für Kombikessel)
- Dichtheit des Heizkreises
- Dichtheit des Trinkwasserkreises
- Dichtheit des Gaskreises
- Parametereinstellung.

3.2 Technische Daten

Tab.1 Technische Daten für Kombiheizgeräte mit Kessel

GMT			**3015**	**3025**	**3035**
Brennwertkessel	-	-	Ja	Ja	Ja
Niedertemperaturkessel(1)	–	–	Nein	Nein	Nein
B1-Kessel	–	–	Nein	Nein	Nein
Raumheizgerät mit Kraft-Wärme-Kopplung	–	–	Nein	Nein	Nein
Kombiheizgerät	-	–	Nein	Nein	Nein
Nennwärmeleistung	*Nennleistung*	kW	15,0	25,0	35,0
Nutzwärmeleistung bei Nennwärmeleistung und Hochtemperaturbetrieb (2)	*P4*	kW	15,0	25,0	35,0
Nutzwärmeleistung bei 30 % der Nennwärmeleistung und Niedertempereinstellung(1)	*P1*	kW	5,1	8,4	11,8
Raumheizung – Jahreszeitbedingte Energieeffizienz	*ηs*	%	94	94	94
Wirkungsgrad bei Nennwärmeleistung und Hochtemperaturbetrieb(2)	*η4*	%	88,1	87,8	87,7
Nutzwärmeleistung bei 30 % der Nennwärmeleistung und Niedertempereinstellung(1)	*η1*	%	99,4	98,7	98,7
Hilfsstromverbrauch					
Bei Volllast	*elmax*	kW	0,014	0,035	0,044
Geringe Last	*elmin*	kW	0,011	0,011	0,011
Bereitschaftszustand	*PSB*	kW	0,004	0,004	0,004
Sonstige Angaben					
Wärmeverlust im Bereitschaftszustand	*Pstby*	kW	0,040	0,040	0,040
Energieverbrauch der Zündflamme	*Pign*	kW	-	-	-

GMT			3015	3025	3035
Jährlicher Energieverbrauch	*QHE*	GJ	46	77	107
Schallleistungspegel in Innenräumen	*LWA*	dB	49	51	51
Stickoxidemissionen	NOx	mg/kWh	18,0	19,9	22,4
Trinkwarmwasser-Parameter					
Angegebenes Lastprofil	–	–	–	–	–
Täglicher Stromverbrauch	*Qelec*	kWh	-	–	–
Jahresstromverbrauch	*AEC*	kWh	-	–	–
Wassererwärmung – Energieeffizienz	*ηwh*	%	-	–	–
Täglicher Brennstoffverbrauch	*Qfuel*	kWh	-	–	–
Jährlicher Brennstoffverbrauch	*AFC*	GJ	–	–	–

(1) Niedertemperatur: Rücklauftemperatur (am Kesseleinlass) ist 30 °C für Brennwertkessel, 37 °C für Niedertemperaturkessel und 50 °C für andere Heizgeräte.
(2) Hochtemperaturbetrieb: 60 °C Rücklauftemperatur am Kesseleingang und 80 °C Vorlauftemperatur am Kesselausgang

Tab.2 Allgemeines

GMT		3015	3025	3035
Nennwärmebelastung (Qn) für Trinkwasser	kW	-	–	–
Nennwärmebelastung (Qn) mit Trinkwasserspeicher	kW	15,4	25,7	36,0
Nennwärmebelastung (Qn) für Heizung	kW	15,4	25,7	36,0
Reduzierte Wärmebelastung (Qn) 80/60 °C	kW	2,9	2,9	3,6
Nennwärmeleistung (Pn) für Trinkwarmwasser	kW	-	–	–
Nennwärmeleistung (Pn) mit Trinkwarmwasserspeicher	kW	15,0	25,0	35,0
Nennwärmeleistung (Pn) 80/60 °C für Heizung	kW	15,0	25,0	35,0
Nennheizleistung (Pn) 80/60 °C Werkseinstellung für Heizung	kW	15,0	25,0	35,0
Nennwärmeleistung (Pn) 50/30 °C für Heizung	kW	16,3	27,7	38,1
Reduzierte Heizleistung (Pn) 80/60 °C	kW	2,8	2,8	3,5
Reduzierte Heizleistung (Pn) 50/30 °C	kW	3,1	3,1	3,8
Nennwirkungsgrad 50/30 °C (Hi)	%	105,8	105,8	105,8

Tab.3 Eigenschaften des Heizkreises

GMT		3015	3025	3035
Zul. Betriebsüberdruck	bar	3	3	3
Mindestdruck	bar	0,5	0,5	0,5
Temperaturbereich für Heizkreis	°C	25/80	25/80	25/80
Wasserinhalt Membran-Ausdehnungsgefäß	l	8	8	8

Tab.4 Verbrennungseigenschaften

GMT		3015	3025	3035
Gasverbrauch G20 (Qmax)	m^3/h	1,63	2,72	3,81
Gasverbrauch G20 (Qmax) mit Trinkwasserspeicher	m^3/h	1,63	2,72	3,81
Gasverbrauch G20 (Qmin)	m^3/h	0,22	0,27	0,38
Gasverbrauch Butan G30 (Qmax)	kg/h	1,21	2,03	2,84
Butan-Gas-Verbrauch G30 (Qmax) mit Trinkwasserspeicher	kg/h	1,21	2,03	2,84
Gasverbrauch Butan G30 (Qmin)	kg/h	0,17	0,20	0,28
Gasverbrauch Propan G31 (Qmax)	kg/h	1,20	1,99	2,79
Propangasverbrauch G31 (Qmax) mit Trinkwasserspeicher	kg/h	1,20	1,99	2,79
Gasverbrauch Propan G31 (Qmin)	kg/h	0,16	0,20	0,28
Durchmesser separater Austrittsrohre	mm	80/80	80/80	80/80
Durchmesser konzentrischer Abgasrohre	mm	60/100	80/125	80/125

GMT		3015	3025	3035
Abgasmassenstrom (max.)	kg/s	0,007	0,012	0,017
Abgasmassenstrom (max.) mit Trinkwasserspeicher	kg/s	0,007	0,012	0,017
Abgasmassenstrom (min.)	kg/s	0,001	0,001	0,002
Abgastemperatur	°C	80	80	80

Tab.5 Elektrische Daten

GMT		3015	3025	3035
Versorgungsspannung	V	230	230	230
Frequenz der Stromversorgung	Hz	50	50	50
Nennwert der elektrischen Leistung	W	66	70	104

Tab.6 Sonstige technische Daten

GMT		3015	3025	3035
Schutzart gegen Feuchtigkeit (EN 60529)	IP	X5D	X5D	X5D
Nettogewicht im Leerzustand / befüllt mit Wasser	kg	30,8/35,2	30,8/35,2	32,0/35,5
Abmessungen (Höhe/Breite/Tiefe)	mm	763/450/334	763/450/334	763/450/334

4 Produktbeschreibung

4.1 Produktinformation

Zweck dieses Gas-Brennwertkessels ist das Erwärmen von Wasser auf eine Temperatur, die niedriger ist als der Siedepunkt bei Atmosphärendruck. Der Kessel muss an eine mit seinen Leistungswerten kompatible Heizungsanlage und Warmwasserverteilungsanlage angeschlossen werden. Merkmale dieses Kessels:

- Geringe Schadstoffemissionen,
- Hocheffiziente Betriebsweise,
- Abführung der Verbrennungsprodukte durch konzentrische oder geteilte Leitungen,
- Vorderes Schaltfeld mit Bildschirm,
- Leicht und kompakt.

4.2 Funktionsbeschreibung

4.2.1 Luft/Gas-Einstellung

Luft wird vom Gebläse angesaugt und Gas wird direkt auf Höhe des Mischventils eingeblasen. Die Gebläsedrehzahl wird basierend auf den Einstellungen der elektronischen Regelung automatisch geregelt. Gas und Luft werden im Düsenkanal gemischt. Das Gas/Luft-Verhältnis sorgt für eine korrekte Abstimmung der Gas- und Luftmenge, um immer eine optimale Verbrennung zu erreichen. Das Gas/Luft-Gemisch wird an der Vorderseite des Wärmetauschers in den Brenner eingespeist. Hier löst ein elektrisches Zündgerät eine Reihe von Funken aus, um die Verbrennung zum Erzeugen thermischer Energie auszulösen.

4.2.2 Verbrennung

Der Brenner erhitzt das Heizwasser, das durch den Wärmetauscher strömt. Sobald die Abgastemperatur den Taupunkt unterschreitet (rund 55°C), kondensiert der im Verbrennungsgas enthaltene Wasserdampf auf der Abgasseite des Wärmetauschers. Die bei diesem Kondensationsvorgang zurückgewonnene Wärme (latente Wärme oder Kondensationswärme) wird ebenfalls auf das Heizwasser übertragen. Die abgekühlten Verbrennungsgase werden durch das Abgasrohr abgeleitet. Das Kondensat wird durch einen Siphon abgeleitet.

4.2.3 Heizung und Trinkwasserbereitung

Bei Kesseln für die Heizung und Trinkwasserbereitung wird das Trinkwasser durch einen integrierten Plattenwärmetauscher erwärmt. Ein 3-Wege-Ventil leitet das Warmwasser an die Heizungsanlage oder zum TWW-Plattenwärmetauscher. Ein Durchflussfühler erkennt, dass eine Entnahmestelle für Warmwasser geöffnet wurde und meldet dies der Leiterplatte, die das 3-Wege-Ventil in Warmwasserstellung bringt und die Pumpe aktiviert.

Bei "Nur Heizung"-Heizkesseln wird das erwärmte Wasser an die Heizungsanlage oder, falls vorhanden und gewünscht, an einen Trinkwasserspeicher geleitet. Der Temperaturfühler sendet das Signal der Heizanforderung vom TWW-Speicher an die Leiterplatte. Diese stellt das 3-Wege-Ventil in TWW-Stellung und steuert die Pumpe.

Das 3-Wege-Ventil ist ein Federventil und verbraucht nur Strom, wenn es in eine andere Stellung wechselt. Wärmeanforderungen im Trinkwasserbetriebsart haben Priorität.

4.3 Beschreibung Bedieneinheit

4.3.1 Elemente Bedieneinheit

Abb.1 Elemente Bedieneinheit

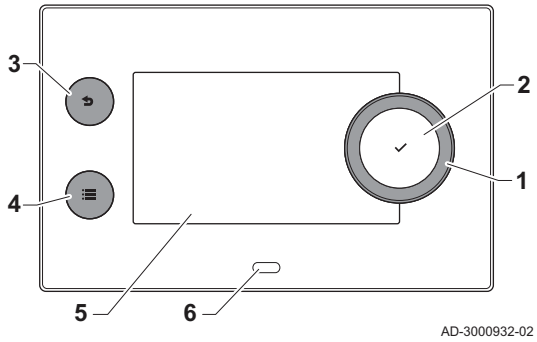

1 Drehknopf zur Auswahl von Symbolen, Menüs oder Einstellungen
2 Bestätigungstaste ✔
3 Zurück-Taste ⮌:
- **Kurzes Drücken**: Zurück zum vorherigen Bildschirm oder zum vorherigen Menü
- **Langes Drücken**: Zurück zum Hauptbildschirm

4 Menü-Taste ☰ zum Aufrufen des Hauptmenüs
5 Display
6 Status-LED

4.3.2 Beschreibung des Hauptbildschirms

Dieser Bildschirm wird nach dem Einschalten des Gerätes automatisch angezeigt. Das Schaltfeld schaltet automatisch in den Standbybetrieb (schwarzer Bildschirm), wenn der Bildschirm 5 Minuten lang nicht berührt wird. Eine der Tasten an der Bedieneinheit betätigen, um den Bildschirm wieder zu aktivieren.

Sie gelangen von jedem Menü zum Hauptbildschirm, wenn Sie die Zurück-Taste ⮌ einige Sekunden lang gedrückt halten.

Die Kacheln auf dem Hauptbildschirm gewähren schnellen Zugang zu den entsprechenden Menüs. Mit dem Drehknopf zum gewünschten Menü navigieren und die Auswahl mit der Taste ✔ bestätigen.

Abb.2 Symbole auf dem Hauptbildschirm

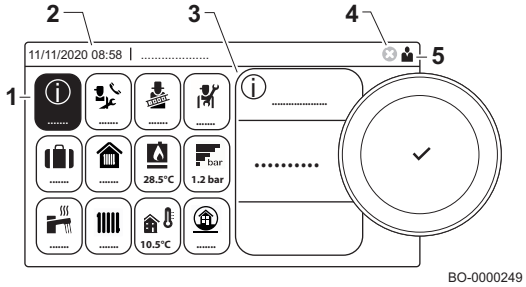

1 Kacheln: Die ausgewählte Kachel ist hervorgehoben
2 Datum und Uhrzeit | Bezeichnung des Bildschirms (tatsächliche Position im Menü)
3 Informationen zur gewählten Kachel
4 Fehleranzeige (nur sichtbar, wenn ein Fehler festgestellt wurde)
5 Symbol zur Anzeige der Navigationsebene:
- : Schornsteinfegerebene
- : Benutzerebene
- : Fachhandwerkerebene
  Die Fachhandwerkerebene ist mit einem Zugriffscode geschützt.
  Wenn diese Ebene aktiv ist, wechselt der Status der Kachel [ ] von **Aus** zu **Ein**.

4.3.3 Beschreibung des Hauptmenüs

Sie gelangen von jedem Menü direkt zum Hauptmenü, wenn Sie die Menü-Taste ☰ drücken. Die Anzahl der zugänglichen Menüs hängt von der Zugriffsebene (Benutzer oder Fachmann) ab.

Abb.3 Einträge des Hauptmenüs

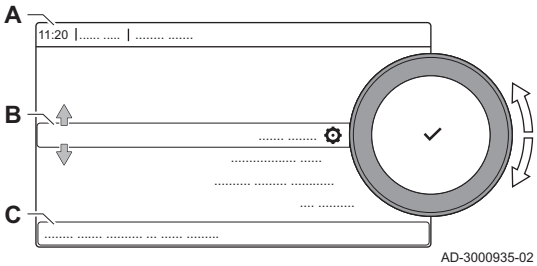

A Datum und Uhrzeit | Bezeichnung des Bildschirms (tatsächliche Position im Menü)
B Verfügbare Menüs
C Kurze Erläuterung des ausgewählten Menüs

Tab.7 Verfügbare Menüs für den Benutzer

Beschreibung	Symbol
Fachmannzugang aktivieren	
Systemeinstellungen	
Versionsinformation	

4.3.4 Bedeutung der Symbole im Display

Tab.8 Symbole

Symbol	Beschreibung
	Endbenutzermenü: Einstellungen auf Benutzerebene sind konfigurierbar.
	Heizungsfachkraft-Menü: Einstellungen auf Fachkraftebene sind konfigurierbar.
	Informationsmenü: Verschiedene aktuelle Werte anzeigen.
	Systemeinstellungen: Die Systemparameter können konfiguriert werden.
	Fehleranzeige.
	Gaskessel-Anzeige.
	Trinkwasserspeicher ist angeschlossen.
	Der Außentemperaturfühler ist angeschlossen.
	Kesselnummer im Kaskadensystem.
	Der Solar-Trinkwasserbereiter ist eingeschaltet und sein Wärmeniveau wird angezeigt.
	Sommer-/Winterbetrieb
	Heizbetrieb ist aktiviert
	Heizbetrieb ist deaktiviert.
	Trinkwasserbetrieb ist aktiviert.
	Trinkwasserbetrieb ist deaktiviert.
	Der Brenner ist eingeschaltet.
	Der Brenner ist abgeschaltet.
	Brennerausgangsleistung (1 bis 5 Balken, wobei jeder Balken für 20 % Ausgangsleistung steht).
	Die Pumpe ist in Betrieb.
	Anzeige für Dreiwegeventil.
bar	Der Anlagenwasserdruck wird angezeigt.
	Die Schornsteinfegerfunktion ist aktiviert (erzwungener Betrieb bei Volllast oder minimaler Last für die O_2/CO_2-Messung).
ECO	Der Energiesparbetrieb ist aktiviert.
	Vorübergehende Aktivierung des TWW-Boost-Betriebs (bei Komforttemperatur) für einen bestimmten Zeitraum.
	Die Programmierung im Menü Warmwasser aktivieren. • Für Kessel mit Heizung und sofortiger Trinkwarmwasserbereitung: TWW-Kreis mit aktiver Vorwärmung. • Für Kessel mit nur Heizung: TWW-Kreis aktiv (externer TWW-Speicher). Die Programmierung im Menü Heizung aktivieren. • Festlegung der festen Raumtemperatur (nur bei Verwendung eines kompatiblen R-Bus-Raumgeräts).
	Der manuelle Modus ist im Warmwassermenü aktiviert. • Für Kessel mit Heizung und sofortiger Trinkwarmwasserbereitung: TWW-Kreis mit aktiver Vorwärmung. • Für Kessel mit nur Heizung: TWW-Kreis aktiv (externer TWW-Speicher). Die Programmierung im Menü Heizung aktivieren. • Festlegung der festen Raumtemperatur (nur bei Verwendung eines kompatiblen R-Bus-Raumgeräts).
	Die vorübergehende Aussetzung des Zeitprogramms ist aktiviert (nur im Menü Heizung). Die Festlegung der festen Raumtemperatur ist erforderlich (nur bei kompatiblem R-Bus-Raumgerät).

Symbol	Beschreibung
	Das Ferienprogramm ist für die festgelegte Zeit aktiv (Frostschutz eingeschaltet). Im Menü Warmwasser: • Bei Kessel mit Heizung + sofortiger Trinkwarmwasserbereitung: Alle TWW-Anforderungen werden für die festgelegte Zeit unterbunden. • Bei Kessel mit nur Heizung: Alle TWW-Anforderungen (externer TWW-Speicher) werden für die festgelegte Zeit unterbunden. Im Menü Heizung: • Alle Heizungsanforderungen werden für die festgelegte Zeit unterbunden.
	Der Frostschutz ist im TWW-Menü eingeschaltet. • Für Kessel mit Heizung und sofortiger Trinkwarmwasserbereitung: TWW-Kreis aktiv und Vorwärmung deaktiviert. • Für Kessel mit nur Heizung: TWW-Kreis (externer TWW-Speicher) deaktiviert mit aktiven Frostschutz. Der Frostschutz ist im Menü Heizung eingeschaltet: • Bestimmung der Temperatur für die Aktivierung der Frostschutzfunktion.
	Die Kontaktdaten des Heizungsfachmanns werden angezeigt oder können ausgefüllt werden.

Tab.9 Symbole - Heizkreise

Symbol	Beschreibung
	„Alle Kreise (Gruppen)“-Symbol.
	Wohnzimmersymbol.
	Küchensymbol.
	Schlafzimmersymbol.
	Arbeitszimmersymbol.
	Kellersymbol.

5 Bedienung

5.1 Verwendung der Bedieneinheit

5.1.1 Aufrufen der Benutzerebene-Menüs

Die Kacheln auf dem Hauptbildschirm gewähren schnellen Zugang zu den entsprechenden Menüs.

Abb.4 Menüauswahl

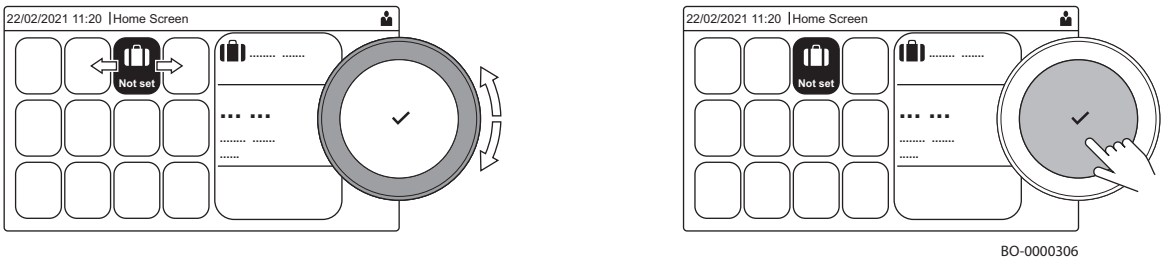

1. Mit dem Drehknopf das gewünschte Menü wählen.
2. Taste ✔ drücken, um die Auswahl zu bestätigen
   ⇨ Das Display zeigt die verfügbaren Einstellungen für das ausgewählte Menü an.
3. Zur Wahl der Einstellung den Drehknopf verwenden.
4. Taste ✔ drücken, um die Auswahl zu bestätigen
   ⇨ Alle Änderungsmöglichkeiten werden im Display angezeigt (wenn eine Einstellung nicht geändert werden kann, wird **Schreibgeschützte Datenpunkte lassen sich nicht bearbeiten** im Display angezeigt).
5. Zum Ändern der Einstellung den Drehknopf verwenden.
6. Taste ✔ drücken, um die Auswahl zu bestätigen

7. Mit dem Drehknopf die nächste Einstellung wählen oder die Taste ⮌ drücken, um zum Hauptbildschirm zurückzukehren

5.1.2 Vorübergehendes Ändern der Raumtemperatur

Die Raumtemperatur kann unabhängig von der für einen Heizkreis gewählten Betriebsart für eine kurze Dauer geändert werden. Nach Ablauf dieser Dauer wird die gewählte Betriebsart fortgesetzt.

▶▶ Heizkreis auswählen > **Betriebsart** > **Kurze Temperaturänderung**

Zum Navigieren den Drehknopf verwenden.
Zum Bestätigen der Auswahl die Taste ✔ drücken.

Die Raumtemperatur kann auf diese Weise nur eingestellt werden, wenn ein Raumtemperaturfühler/Thermostat installiert ist.

1. Die Kachel des zu ändernden Heizkreises auswählen.
2. **Betriebsart** auswählen
3. **Kurze Temperaturänderung** auswählen.
4. Die Dauer in Stunden und Minuten einstellen.
5. Die vorübergehende Raumtemperatur einstellen.

5.1.3 Ändern der Einstellungen an der Bedieneinheit

Die Einstellungen an der Bedieneinheit können in den Systemeinstellungen geändert werden.

▶▶ ≡ > **Systemeinstellungen**

Zum Navigieren den Drehknopf verwenden.
Zum Bestätigen der Auswahl die Taste ✔ drücken.

1. Taste ≡ drücken.
2. **Systemeinstellungen** auswählen.
3. Einen der in der nachstehenden Tabelle beschriebenen Vorgänge ausführen:

Tab.10 Einstellungen an der Bedieneinheit

Menü für Anlageneinstellungen	Einstellungen
Datum und Uhrzeit einstellen	Einstellung des aktuellen Datums und der Uhrzeit
Land und Sprache auswählen	Ihr Land und Ihre Sprache auswählen
Sommerzeit	Aktivieren oder Deaktivieren der Sommerzeit. Wenn Sommerzeit aktiviert ist, wird die interne Systemzeit an die Sommer- und Winterzeit angepasst.
Kontaktdaten Heizungsfachmann	Name und Telefonnummer des Heizungsfachmanns auslesen
Bezeichnungen der Aktivitäten für Heizung festlegen	Bezeichnungen für die Aktivitäten des Zeitprogramms erstellen
Display-Helligkeit einstellen	Bildschirmhelligkeit einstellen
Klickgeräusch einstellen	Klickgeräusch des Drehschalters ein- oder ausschalten
Lizenzinformationen	Lesen Sie detaillierte Lizenzinformationen von dem Gerät aus

5.1.4 Ein- oder Ausschalten der Heizung

Abb.5 Hauptmenü

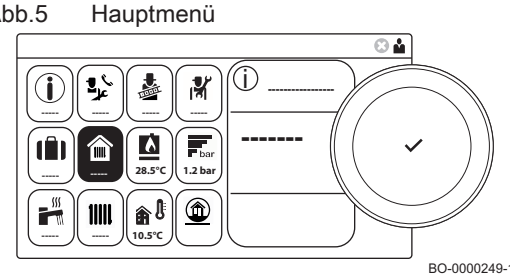

BO-0000249-1

Um zum Beispiel im Sommer Energie zu sparen, können Sie die Heizungsfunktion des Kessels ausschalten.

1. Im Hauptmenü die Kachel [🏠] wählen
2. Taste ✔ drücken, um zu bestätigen
3. Mit dem Drehknopf "Aus" auswählen
4. Taste ✔ drücken, um zu bestätigen

5.1.5 Erstellung eines Zeitprogramms

Mit einem Zeitprogramm können Sie die Raumtemperatur je nach Tageszeit und Wochentag variieren. Die Raumtemperatur ist an die Aktivität des Zeitprogramms gebunden. Sie können pro Heizkreis bis zu drei verschiedene Zeitprogramme erstellen. So können Sie zum Beispiel ein Programm für reguläre Arbeitswochen erstellen und eines für Wochen, in denen Sie die meiste Zeit zuhause verbringen.

▶▶ Heizkreis auswählen > **Zeitprogramme Heizen**

Zum Navigieren den Drehknopf verwenden.
Zum Bestätigen der Auswahl die Taste ✔ drücken.

1. Die Kachel des zu ändernden Heizkreises auswählen.
2. **Zeitprogramme Heizen** auswählen.
3. Das zu ändernde Zeitprogramm auswählen: **Zeitprogramm 1**, **Zeitprogramm 2** oder **Zeitprogramm 3**.
   ⇨ Die für Montag geplanten Aktivitäten werden angezeigt. Die letzte geplante Aktivität eines Tages bleibt bis zur ersten Aktivität des nächsten Tages aktiv. Beim ersten Einschalten haben alle Wochentage zwei Standardaktivitäten; **Zuhause**, beginnend um 6:00 Uhr, und **Schlafen**, beginnend um 22:00.
4. Den zu ändernden Wochentag auswählen.

Abb.6 Wochentag

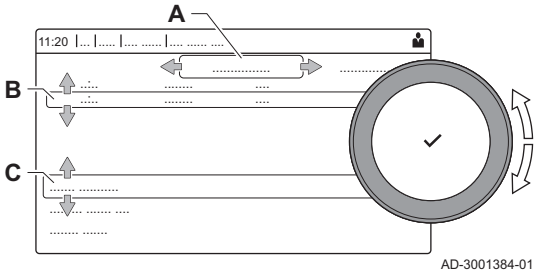

A Wochentag
B Übersicht der geplanten Aktivitäten
C Liste der Aktionen

5. Wählen Sie eine der folgenden Aktionen aus:
   5.1. Die geplante Aktivität auswählen, um deren Startzeit zu bearbeiten, die Temperatur zu ändern oder die Aktivität zu löschen.
   5.2. **Zeitschaltpunkt und Aktivität hinzufügen**, um eine neue Aktivität zu den geplanten Aktivitäten hinzuzufügen.Das Löschen von Zeiten oder Aktivitäten kann hier durchgeführt werden.
   5.3. **Für anderen Tag übernehmen**, um die geplanten Aktivitäten des Wochentags auf andere Tage zu kopieren.Die Aktivitäten werden inklusive der konfigurierten Zeit und Temperatur auf die ausgewählten Tage kopiert.
   5.4. **Temperaturen der Aktivitäten einstellen**, um die Temperatur zu ändern.

5.1.6 Definition von Aktivität

Der Ausdruck Aktivität wird bei der Programmierung von Zeitfenstern in einem Zeitprogramm verwendet. Das Zeitprogramm legt die Raumtemperatur für verschiedene Aktivitäten während des Tages fest. Mit jeder Aktivität ist ein Temperatursollwert verknüpft. Die letzte Aktivität des Tages gilt bis zur ersten Aktivität des nächsten Tages.

Abb.7 Aktivitäten eines Zeitprogramms

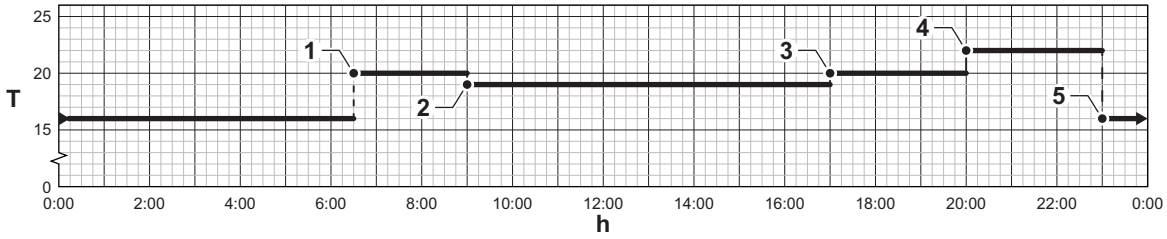

Tab.11 Beispiel für Aktivitäten

Aktivität	Start der Aktivität	Standardbezeichnung	Temperatursollwert
1	6:30	Morgen	20 °C
2	9:00	Abwesend	19 °C
3	17:00	Zuhause	20 °C
4	20:00	Abend	22 °C
5	23:00	Schlafen	16 °C
6	-	Benutzerdefiniert	-

5.1.7 Änderung der Bezeichnung einer Aktivität

Sie können die Bezeichnungen für die einzelnen Aktivitäten des Zeitprogramms ändern.

▶▶ ≡ > **Systemeinstellungen** > **Bezeichnungen der Aktivitäten für Heizung festlegen**

Zum Navigieren den Drehknopf verwenden.
Zum Bestätigen der Auswahl die Taste ✔ drücken.

1. Taste ≡ drücken.
2. **Systemeinstellungen** ⚙ wählen.
3. **Bezeichnungen der Aktivitäten für Heizung festlegen** auswählen.
   ⇨ Es wird eine Liste von 6 Aktivitäten mit ihren standardmäßigen Bezeichnungen angezeigt.

Aktivität 1	Schlafen
Aktivität 2	Zuhause
Aktivität 3	Abwesend
Aktivität 4	Morgen
Aktivität 5	Abend
Aktivität 6	Benutzerdefiniert

4. Eine Aktivität auswählen.
   ⇨ Eine Tastatur mit Buchstaben, Zahlen und Symbolen wird angezeigt.
5. Die Bezeichnung der Aktivität ändern (max. 20 Zeichen):
   5.1. Mit Hilfe der oberen Zeile zwischen Großbuchstaben, Zahlen, Symbolen und Sonderzeichen wechseln.
   5.2. Einen Buchstaben, eine Zahl oder eine Aktion auswählen.
   5.3. ← auswählen, um ein Zeichen zu löschen.
   5.4. ␣ auswählen, um ein Leerzeichen einzugeben.
   5.5. ✔ auswählen, um die Änderung der Bezeichnung der Aktivität abzuschließen.

Abb.8 Auswahl von Buchstaben und Symbolen

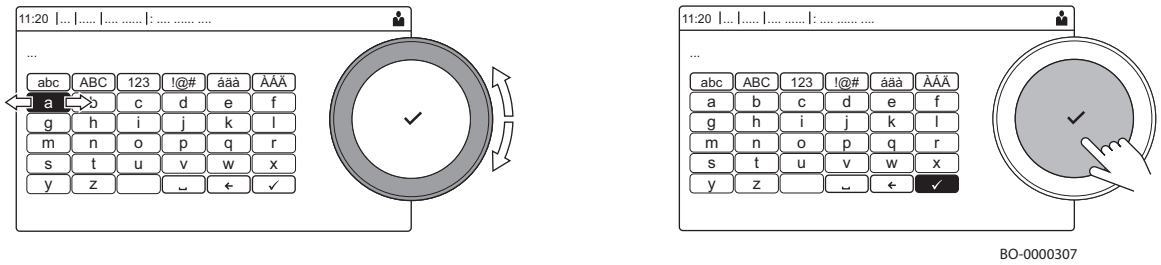

5.1.8 Aktivieren eines Zeitprogramms

Um ein Zeitprogramm verwenden zu können, muss die Betriebsart **Zeitprogramm** aktiviert werden. Diese Aktivierung erfolgt separat für jeden Kreis.

▶▶ Heizkreis auswählen > **Betriebsart** > **Zeitprogramm**

Zum Navigieren den Drehknopf verwenden.
Zum Bestätigen der Auswahl die Taste ✔ drücken.

1. Die Kachel des zu ändernden Heizkreises auswählen.
2. **HK, Betriebsart** wählen.
3. **Zeitprogramm** auswählen.
4. Das Zeitprogramm **Zeitprogramm 1**, **Zeitprogramm 2** oder **Zeitprogramm 3** auswählen.

5.1.9 Ändern der Trinkwassertemperatur im Komfort- und im Eco-Betrieb

Sie können die Komfort-Trinkwassertemperatur und die Eco-Trinkwassertemperatur für das Zeitprogramm ändern.

▶▶ 🚿 > **Trinkwasser-Sollwerte**

Zum Navigieren den Drehknopf verwenden.
Zum Bestätigen der Auswahl die Taste ✔ drücken.

1. Die Kachel [] auswählen.
2. **Trinkwasser-Sollwerte** wählen.
3. Den zu ändernden Sollwert wählen:
   - **Komfort TWW Sp.**: Temperatur bei eingeschalteter Trinkwasserbereitung.
   - **TWW-Sollwert Eco**: Temperatur bei ausgeschalteter Trinkwasserbereitung.
4. Die gewünschte Temperatur einstellen.

5.1.10 Ändern der Betriebsart für Trinkwarmwasser (TWW)

Es ist möglich, die Betriebsart für die Trinkwarmwasserbereitung zu ändern und zwischen 5 Betriebsarten zu wählen.

▶▶ > **Betriebsart**

Zum Navigieren den Drehknopf verwenden.
Zum Bestätigen der Auswahl die Taste ✔ drücken.

1. Die Kachel [] auswählen.
2. **Betriebsart** wählen.

Diese Option ist nicht verfügbar, wenn der Fachhandwerkerzugang aktiviert ist.

3. Die gewünschte Betriebsart wählen:

Tab.12 Betriebsarten

Symbol	Betriebsart	Beschreibung
	Zeitprogramm	Zeitprogramm im Menü Trinkwarmwasser (TWW) aktivieren. • Für Kessel mit Heizung und sofortiger Trinkwarmwasserbereitung: TWW-Kreis mit aktiver Vorwärmung. • Für Kessel mit nur Heizung: TWW-Kreis aktiv (externer Kessel). Die Programmierung im Menü Heizung aktivieren. • Festlegung der festen Raumtemperatur (nur bei kompatiblem R-Bus-Raumgerät).
	Manuelle Betriebsart	Der manuelle Modus ist im Warmwassermenü aktiviert. • Für Kessel mit Heizung und sofortiger Trinkwarmwasserbereitung: TWW-Kreis mit aktiver Vorwärmung. • Für Kessel mit nur Heizung: TWW-Kreis aktiv (externer Kessel). Die Programmierung im Menü Heizung aktivieren. • Festlegung der festen Raumtemperatur (nur bei Verwendung eines kompatiblen R-Bus-Raumgeräts).
	Trinkwasserboost	Vorübergehende Aktivierung des TWW-Boost-Betriebs (bei Komforttemperatur) für einen bestimmten Zeitraum.
	Ferienprogramm	Das Ferienprogramm ist für die festgelegte Zeit aktiv (Frostschutz eingeschaltet). Im Menü Warmwasser: • Bei Kessel mit Heizung + sofortiger Trinkwarmwasserbereitung: Alle TWW-Anforderungen werden für die festgelegte Zeit unterbunden. • Bei Kessel mit nur Heizung: Alle Warmwasser-Anforderungen (externer Kessel) werden für die festgelegte Zeit unterbunden. Im Menü Heizung: • Alle Heizungsanforderungen werden für die festgelegte Zeit unterbunden.
	Kesselfrostschutz	Der Frostschutz ist im TWW-Menü eingeschaltet. • Für Kessel mit Heizung und sofortiger Trinkwarmwasserbereitung: TWW-Kreis aktiv und Vorwärmung deaktiviert. • Für Kessel mit nur Heizung: TWW-Kreis (externer Kessel) deaktiviert mit aktiven Frostschutz. Der Frostschutz ist im Menü Heizung eingeschaltet: • Bestimmung der Temperatur für die Aktivierung der Frostschutzfunktion.

5.1.11 Vorübergehendes Erhöhen der Trinkwassertemperatur

Die Trinkwassertemperatur kann unabhängig von der für die Trinkwasserbereitung gewählten Betriebsart für eine kurze Dauer erhöht werden. Nach Ablauf dieser Dauer sinkt die Trinkwassertemperatur auf den **Eco** Sollwert. Dies wird als Trinkwasserboost bezeichnet.

▶▶ > **Betriebsart** > **Trinkwasserboost**

Zum Navigieren den Drehknopf verwenden.
Zum Bestätigen der Auswahl die Taste ✔ drücken.

Wichtig:
Die Trinkwassertemperatur kann nur auf diese Weise eingestellt werden, wenn ein Trinkwasserfühler installiert ist.

1. Die Kachel [ ] auswählen.
2. **Betriebsart** wählen.
3. **Trinkwasserboost** wählen.
4. Die Dauer in Stunden und Minuten einstellen.
   ⇨ Die Temperatur wird für die Dauer des Boosts auf **Komfort TWW Sp.** erhöht.

5.1.12 Zeitprogramm zur Regelung der Trinkwarmwassertemperatur

5.1.13 Erstellen eines Zeitprogramms

Mit einem Zeitprogramm können Sie die Trinkwarmwassertemperatur je nach Tageszeit und Wochentag variieren. Die Trinkwarmwassertemperatur ist an die Aktivität des Zeitprogramms gebunden.

▶▶ > **Betriebsart**

Zum Navigieren den Drehknopf verwenden.
Zum Bestätigen der Auswahl die Taste ✔ drücken.

Sie können bis zu drei verschiedene Zeitprogramme erstellen. So können Sie zum Beispiel ein Programm für reguläre Arbeitswochen und eines für Wochen, in denen Sie die meiste Zeit zu Hause verbringen, erstellen.

1. Die Kachel [ ] auswählen.
2. **Zeitprogramme** auswählen.
3. Das zu ändernde Zeitprogramm auswählen: **Zeitprogramm 1**, **Zeitprogramm 2** oder **Zeitprogramm 3**.
   ⇨ Die für Montag geplanten Aktivitäten werden angezeigt. Die letzte geplante Aktivität eines Tages bleibt bis zur ersten Aktivität des nächsten Tages aktiv. Die geplanten Aktivitäten werden angezeigt. Beim ersten Einschalten haben alle Wochentage zwei Standardaktivitäten; **Komfort**, beginnend um 6:00 Uhr, und **Eco**, beginnend um 22:00.
4. Den zu ändernden Wochentag auswählen.

Abb.9 Wochentag

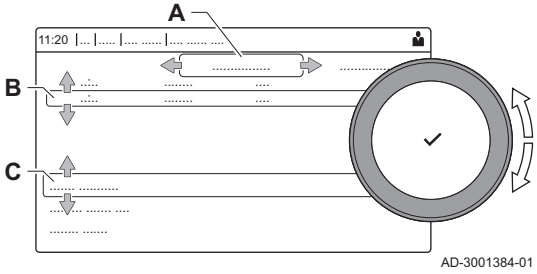

- **A** Wochentag
- **B** Übersicht der geplanten Aktivitäten
- **C** Liste der Aktionen

5. Die folgenden Aktionen durchführen:
   5.1. **Geplante Aktivität auswählen**, um die Startzeit dieser Aktivität zu bearbeiten, die Temperatur zu ändern oder die ausgewählte Aktivität zu löschen.
   5.2. **Zeitschaltpunkt und Aktivität hinzufügen**, um eine neue Aktivität zu den geplanten Aktivitäten hinzuzufügen.
   5.3. **Für anderen Tag übernehmen**, um die geplanten Aktivitäten des Wochentags auf andere Tage kopieren.
   5.4. **Temperaturen der Aktivitäten einstellen**, um die Temperatur zu ändern.

5.1.14 Aktivieren eines TWW-Zeitprogramms

Um ein TWW-Zeitprogramm verwenden zu können, muss die Betriebsart **Zeitprogramm** aktiviert werden. Diese Aktivierung erfolgt separat für jeden Kreis.

▶▶ > **Betriebsart** > **Zeitprogramm**

Zum Navigieren den Drehknopf verwenden.
Zum Bestätigen der Auswahl die Taste ✔ drücken.

1. Die Kachel [ ] auswählen.
2. **TWW Betriebsart** wählen.
3. **Zeitprogramm** auswählen.
4. **Zeitprogramme Zeitprogramm 1**, **Zeitprogramm 2** oder **Zeitprogramm 3** wählen.

5.1.15 Ändern der Heiztemperatur eines Heizkreises

5.1.16 Definition des Heizkreises

Abb.10 Zwei Heizkreise

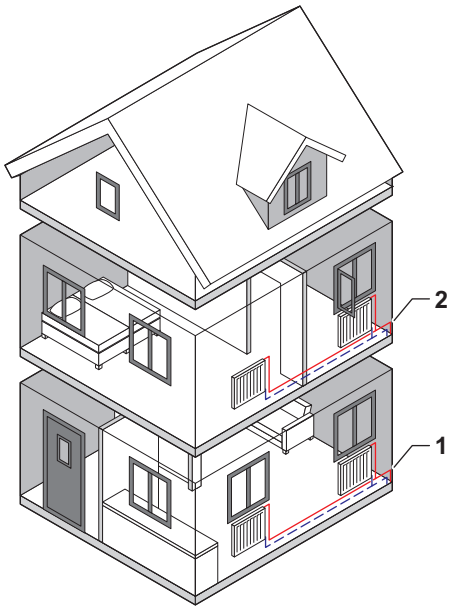

AD-3001404-01

Der Ausdruck Heizkreis wird für die verschiedenen Hydraulikkreise CIRCA, CIRCB usw. verwendet. Er versorgt einen oder mehrere Bereiche eines Gebäudes.

Mehrere Heizkreise sind nur mit einer Erweiterungsplatine möglich.

Tab.13 Beispiel für zwei Heizkreise

	Heizkreis	Werkbezeichnung
1	Heizkreis 1	CIRCA
2	Heizkreis 2	CIRCB

5.1.17 Ändern der Bezeichnung und des Symbols eines Heizkreises

Den Heizkreisen wurden werkseitig Symbole und Namen zugeordnet. Je nach Gerät können Sie das Symbol und den Namen der einzelnen Heizkreise ändern. Nicht alle Geräte und Heizkreistypen unterstützen die Änderung des Symbols und des Namens.

▶▶ Heizkreis > **Heizkreis-Konfiguration** > **HK-Name** oder **Ikon-Anzeige HK** auswählen

Zum Navigieren den Drehknopf verwenden.
Zum Bestätigen der Auswahl die Taste ✔ drücken.

1. Die Kachel des zu ändernden Heizkreises auswählen.
2. **Heizkreis-Konfiguration** wählen.
3. **HK-Name** auswählen
   ⇨ Eine Tastatur mit Buchstaben, Zahlen und Symbolen (Zeichen) wird angezeigt.
4. Die Bezeichnung des Heizkreises ändern (max. 20 Zeichen):
   4.1. Mit Hilfe der oberen Zeile zwischen Großbuchstaben, Zahlen, Symbolen und Sonderzeichen wechseln.
   4.2. Ein Zeichen oder eine Aktion auswählen.
   4.3. ← auswählen, um ein Zeichen zu löschen.
   4.4. ␣ auswählen, um ein Leerzeichen einzugeben.
   4.5. ✔ auswählen, um die Änderung der Heizkreisbezeichnung abzuschließen.
5. **Ikon-Anzeige HK** auswählen.
   ⇨ Alle verfügbaren Symbole werden im Display angezeigt.
6. Das gewünschte Symbol für den Heizkreis auswählen.

Abb.11 Auswählen eines Buchstabens

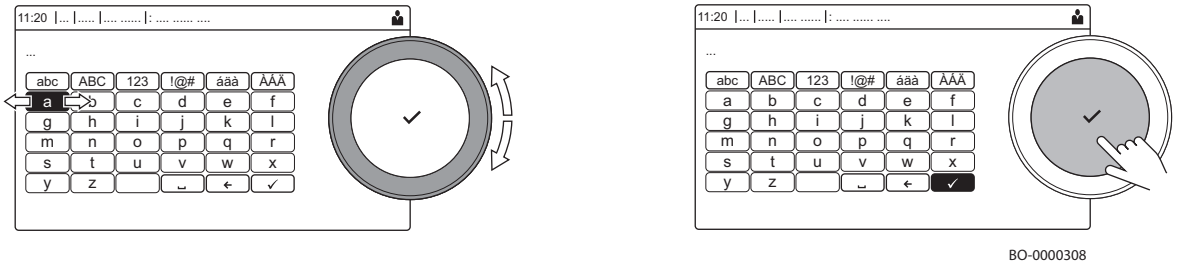

5.1.18 Ändern der Betriebsart eines Heizkreises

Sie können zwischen 5 Betriebsarten wählen, um die Raumtemperatur der verschiedenen Bereiche des Hauses zu regeln:

▶▶ Heizkreis auswählen > **Betriebsart**

Zum Navigieren den Drehknopf verwenden.
Zum Bestätigen der Auswahl die Taste ✔ drücken.

1. Die Kachel des zu ändernden Heizkreises auswählen.
2. **Betriebsart** auswählen.
3. Die gewünschte Betriebsart wählen:

Tab.14 Betriebsarten

Symbol	Betriebsart	Beschreibung
	Zeitprogramm	Die Raumtemperatur wird durch ein Zeitprogramm geregelt.
	Manuell	Die Raumtemperatur ist auf einen festen Wert eingestellt
	Kurze Temperaturänderung	Die Raumtemperatur wird vorübergehend geändert
	Ferien	Die Raumtemperatur wird während Ihres Urlaubs abgesenkt, um Energie zu sparen
	Aus	Schutz des Kessels und der Anlage vor Frost im Winter

5.1.19 Ändern der Heiztemperatur der Aktivitäten

Sie können die Heiztemperaturen für jede Aktivität ändern.

▶▶ Heizkreis > auswählen**Heiztemperaturen einstellen**

Zum Navigieren den Drehknopf verwenden.
Zum Bestätigen der Auswahl die Taste ✔ drücken.

1. Die Kachel des zu ändernden Heizkreises auswählen.
2. **Heiztemperaturen einstellen** auswählen.
   ⇨ Eine Liste von 6 Aktivitäten mit ihren Temperaturen wird angezeigt.
3. Eine Aktivität auswählen.
4. Die Heiztemperatur der Aktivität einstellen.

5.1.20 Ein- oder Ausschalten des Sommerbetriebs

Der Sommerbetrieb kann dazu genutzt werden, die Heizung auszuschalten. Im Sommerbetrieb bleibt die Heizung ausgeschaltet, während Trinkwarmwasser weiterhin zur Verfügung steht.

Der Sommerbetrieb ist nur dann verfügbar, wenn ein Außentemperaturfühler an die Anlage angeschlossen ist.

▶▶ > **ErzwSommerbetrieb**

Zum Navigieren den Drehknopf verwenden.
Zum Bestätigen der Auswahl die Taste ✔ drücken.

1. Die Kachel [ ] auswählen.

2. **ErzwSommerbetrieb** auswählen.
3. Folgende Einstellung wählen:
   - **Ein**, um den Sommerbetrieb einzuschalten.
   - **Aus**, um den Sommerbetrieb auszuschalten.

5.1.21 Ferienprogramme für alle Zonen aktivieren

Wenn Sie in den Urlaub fahren, lässt sich die Raumtemperatur und die Trinkwassertemperatur reduzieren um Energie zu sparen. Auf folgende Weise lässt sich der Ferienbetrieb für alle Kreise und die Trinkwassertemperatur aktivieren.

Zum Navigieren den Drehknopf verwenden.
Zum Bestätigen der Auswahl die Taste ✔ drücken.

1. Die Kachel [🧳] auswählen.
2. **Ferienbeginn** auswählen.
3. Das Anfangsdatum festlegen.
4. **Ferienende** auswählen.
   ⇨ Der Tag nach dem Anfangsdatum des Urlaubs wird angezeigt.
5. Das Enddatum festlegen.
6. **Gewünschte Raumtemperatur in der Ferieneinstellung des Heizkreises** auswählen.
7. Die Temperatur einstellen.

Das Ferienprogramm kann mit **Zurücksetzen** im Menü Ferienbetrieb zurückgesetzt oder beendet werden.

5.1.22 Anzeige von Name und Telefonnummer des Fachhandwerkers

Der Fachhandwerker kann seinen Namen und seine Telefonnummer in der Bedieneinheit als Referenz festlegen. Sie finden diese Informationen, indem Sie die folgenden Schritte ausführen:

▶▶ ☰ > **Systemeinstellungen** > **Kontaktdaten Heizungsfachmann**

Zum Navigieren den Drehknopf verwenden.
Zum Bestätigen der Auswahl die Taste ✔ drücken.

1. Taste ☰ drücken.
2. **Systemeinstellungen** ⚙ auswählen
3. **Kontaktdaten Heizungsfachmann** auswählen.
   ⇨ Der Name und die Telefonnummer des Fachhandwerkers werden angezeigt.

5.2 Frostschutz

Frostschutz ist sinnvoll, um eine vollständige Entleerung der Heizungsanlage zu vermeiden, da Wechseln des Wassers unnötige und schädliche Kesselsteinablagerungen in Heizkessel und Heizelementen zur Folge haben kann. Wenn während der Wintermonate kein Heizbetrieb vorgesehen ist und Frostgefahr besteht, empfehlen wird das Beimischen einer geeigneten Frostschutzlösung (z.B. Propylenglykol mit zugesetzten Kesselstein- und Korrosionsinhibitoren) zum Wasser in der Anlage. Die elektronische Steuerung des Heizkessels ist mit einer Frostschutzfunktion für die Heizungsanlage ausgestattet. Diese Funktion aktiviert die Kesselpumpe, wenn die Vorlauftemperatur der Heizungsanlage unter 7 °C sinkt. Sobald die Wassertemperatur einen Wert von 4 °C erreicht, wird der Brenner eingeschaltet, wodurch das Anlagenwasser auf eine Temperatur von 10 °C gebracht wird. Wenn dieser Wert erreicht ist, schaltet der Brenner ab, und die Pumpe arbeitet noch 15 Minuten lang weiter.

Wichtig:
Die Frostschutzfunktion arbeitet nicht, wenn der Heizkessel stromlos oder der Gashahn geschlossen ist.

6 Einstellungen

6.1 Parameterliste

Tab.15 Tabelle für die Einstellung

Bezeichnung	Beschreibung	Werkseinstellung	Minimal	Maximal	Ebene
AP016	Erzwungener Sommerbetrieb	Ein	–	–	Benutzer
AP017	Trinkwarmwasser Ein/Aus	Ein	–	–	Benutzer
AP073	Heizung Sommer/Winter ein/aus (mit angeschlossenem Außentemperaturfühler). Wenn die Außentemperatur über diesem Schwellenwert liegt, befindet sich das Gerät im Sommerbetrieb und die Heizung startet nicht. Wenn die Außentemperatur unter dieser Temperatur liegt, befindet sich das Gerät im Winterbetrieb [°C]	22	10	30	Benutzer
AP074	Erzwungener Sommerbetrieb (mit angeschlossenem Außentemperaturfühler)	Aus	–	–	Benutzer
AP089	Name der Heizungsfachkraft	–	–	–	Benutzer
AP090	Tel.-Nr. der Heizungsfachkraft	–	–	–	Benutzer
CP010	Heizungssollwert [°C] ohne Außentemperaturfühler	80	25	80	Benutzer
CP060	Erforderliche Raumtemperatur (°C) in der Zone während der Urlaubszeit	6	5	20	Benutzer
CP070	Maximaler Raumtemperatur-Grenzwert des Absenkbetriebs, der ein Umschalten auf Komfortbetrieb ermöglicht [°C]	16	5	30	Benutzer
CP080	Durch Benutzer-Aktivität im Heizkreis eingestellte Temperatur (°C).	16	5	30	Benutzer
CP081	Durch Benutzer-Aktivität im Heizkreis eingestellte Temperatur (°C).	20	5	30	Benutzer
CP082	Durch Benutzer-Aktivität im Heizkreis eingestellte Temperatur (°C).	6	5	30	Benutzer
CP083	Durch Benutzer-Aktivität im Heizkreis eingestellte Temperatur (°C).	21	5	30	Benutzer
CP084	Durch Benutzer-Aktivität im Heizkreis eingestellte Temperatur (°C).	22	5	30	Benutzer
CP085	Durch Benutzer-Aktivität im Heizkreis eingestellte Temperatur (°C).	20	5	30	Benutzer
CP200	Manuelle Einstellung der Raumtemperatur (°C).	20	5	30	Benutzer
CP240	Raumeinfluss	3	0	10	Benutzer
CP250	Zusätzlicher Wert bei der Kalibrierung der Raumtemperatur. Dieser Wert kann verwendet werden, um die Temperaturen zwischen dem Raumgerät und einem anderen Gerät wie beispielsweise einer Wetterstation abzugleichen.	0	-5	5	Benutzer
CP320	Heizkreisbetrieb, Betriebsart	Manuell	–	–	Benutzer
CP510	Vorübergehend eingestellter Raumtemperaturwert für den Heizkreis [°C]	20	5	30	Benutzer
CP550	Offener Kaminbetriebsart aktiv	Aus	–	–	Benutzer
CP570	Zeitprogramm für Heizung/Kühlung	Zeitprogramm 1	–	–	Benutzer
CP660	Wähle das Ikon, das für den Heizkreis angezeigt werden soll	Keine	–	–	Benutzer
CP730	Auswahl der Aufheizgeschwindigkeit des Heizkreises	Normaler Modus	-	-	Benutzer
DP060	Ausgewähltes Zeitprogramm für Trinkwarmwasser	Zeitprogramm 1	–	–	Benutzer

Bezeichnung	Beschreibung	Werkseinstellung	Minimal	Maximal	Ebene
DP070	Sollwert der Warmwasser-Temperatur. Bei Betrieb mit einem Warmwasserspeicher und Programmierung über Raumgerät entsprechend dem Komfort-Sollwert [°C] * Abhängig vom Markt	(55/60) *	35	(60/65) *	Benutzer
DP080	Solltemperatur reduziert für den TWW-Speicher (°C).	15	7	50	Benutzer
DP170	Programmieren des Starts der Ferienperiode	–	–	–	Benutzer
DP180	Programmieren des Endes der Ferienperiode	–	–	–	Benutzer
DP190	Ändern der Abschaltzeit der Speicherheizperiode	–	–	–	Benutzer
DP200	TWW-Betrieb: Aus (Kessel mit Speicher) – Kein Vorheizen (Durchlauferhitzer)* Manuell (Kessel mit Speicher) – Vorheizen aktiviert (Durchlauferhitzer) ** TWW-Zeitprogramm ***	Aus (*) Manuell (**) Zeitprogramm ***	–	–	Benutzer
DP337	Sollwert der Trinkwarmwassertemperatur (TWW) für die Ferienzeit [°C]	10	10	60	Benutzer
DP357	Zeit, bevor der Duschkreis warnt [Minuten] Einstellung nur im "Kombi"-Betrieb möglich (mit Heizungssystem und sofortiger Trinkwarmwasserbereitung)	0	0	180	Benutzer
DP367	Maßnahmen nach Ablauf der Duschzeit Einstellung nur im "Kombi"-Betrieb möglich (mit Heizungssystem und sofortiger Trinkwarmwasserbereitung)	Aus	–	–	Benutzer
DP377	Gewünschte Trinkwarmwassertemperatur für den reduzierten Betrieb (°C) Einstellung nur im "Kombi"-Betrieb möglich (mit Heizungssystem und sofortiger Trinkwarmwasserbereitung)	40	20	60	Benutzer
ZP090	Estrichtrocknung des Kreises Ein 0 = Aus 1 = Ein	0	0	1	Benutzer

Tab.16 Tabelle der Parameter mit

Bezeichnung	Beschreibung	Werkseitiger Wert	Minimal	Maximal	Ebene
CP060	Erforderliche Raumtemperatur (°C) im Heizkreis während Ferien-/Frostschutzperiode	6	5	20	Benutzer
CP081	Durch HOME -Aktivität im Heizkreis eingestellte Temperatur (°C)	20	5	30	Benutzer
CP082	Durch AWAY -Aktivität im Heizkreis eingestellte Temperatur (°C)	6	5	30	Benutzer
CP083	Durch MORNING -Aktivität im Heizkreis eingestellte Temperatur (°C)	21	5	30	Benutzer
CP084	Durch EVENING -Aktivität im Heizkreis eingestellte Temperatur (°C)	22	5	30	Benutzer
CP085	Durch CUSTOM -Aktivität im Heizkreis eingestellte Temperatur (°C)	20	5	30	Benutzer
CP200	Im manuellen Betrieb für den Heizkreis erforderliche Umgebungstemperatur (°C)	20	5	30	Benutzer
CP240	Raumeinfluss	3	0	10	Benutzer
CP250	Zusätzlicher Wert bei der Kalibrierung der Raumtemperatur. Dieser Wert kann verwendet werden, um die Temperaturen zwischen dem Raumgerät und einem anderen Gerät wie beispielsweise einer Wetterstation abzugleichen.	0	-5	5	Benutzer
CP510	Vorübergehend eingestellter Raumtemperaturwert für den Heizkreis [°C]	20	5	30	Benutzer
CP550	Offener Kaminbetriebsart aktiv	Aus	–	–	Benutzer

Bezeich-nung	Beschreibung	Werkseitiger Wert	Minimal	Maximal	Ebene
CP570	Zeitprogramm für Heizung/Kühlung	Zeitprogram m 1	–	–	Benutzer
DP060	Ausgewähltes Zeitprogramm für Trinkwarmwasser	Zeitprogram m 1	–	–	Benutzer
DP080	Solltemperatur reduziert für den TWW-Speicher (°C).	15	7	50	Benutzer
DP337	Sollwert der Trinkwarmwassertemperatur (TWW) für die Feri-enzeit [°C]	10	10	60	Benutzer

Wichtig:
Die Werkseinstellungen für bestimmte Einstellungen können je nach dem Markt, für den das Produkt bestimmt ist, variieren.

7 Wartung

7.1 Allgemeines

Der Kessel erfordert keine komplizierte Wartung. Wir empfehlen dennoch eine häufige Prüfung und regelmäßige Wartung.

Die Wartung des Kessels darf nur von einer qualifizierten Heizungsfachkraft unter Einhaltung der örtlichen und nationalen Vorschriften durchgeführt werden.

- Sicherstellen, dass der Kessel nicht mit Spannung versorgt wird.
- Fehlerhafte oder verschlissene Teile durch Originalersatzteile ersetzen.
- Immer alle Dichtungen an bei Inspektions- und Wartungsarbeiten entfernten Teilen ersetzen.
- Überprüfen, dass alle Dichtungen korrekt positioniert sind (Position ist korrekt und flach in der entsprechenden Nut, sie sind wasser- und luftdicht).
- Wegen der Gefahr von Stromschlägen darf Wasser (Tropfen, Spritzer) bei Inspektions- und Wartungsarbeiten niemals mit elektrischen Teilen in Berührung kommen.

7.2 Wartungsmeldungen

Zweck dieser Funktion ist es, den Benutzer zu informieren, dass eine Wartung des Gerätes erforderlich ist. Wenn das Symbol im Display erscheint, muss das Gerät gewartet werden. Setzen Sie sich mit Ihrer Heizungsfachkraft in Verbindung.

7.3 Wartungshinweise

Um die Sicherheit, die Funktionalität und den optimalen Wirkungsgrad des Gerätes über lange Zeit sicherzustellen, muss der Kessel regelmäßig von einem qualifizierten Heizungsfachmann geprüft werden. Sorgfältige Wartung ist immer ein Garant für Sicherheit und Einsparungen beim Betrieb der Anlage.

Regelmäßig kontrollieren, dass der am Manometer angezeigte Druck bei kalter Anlage bei **1,0**-**1,5** bar liegt.

Wichtig:
Das Gerät besitzt einen hydraulischen Druckschalter, der den Betrieb des Kessels bei zu niedrigem Druck unterbricht. Wenn der Druck häufig absinkt, ist ein autorisierter Techniker zu benachrichtigen.

7.3.1 Befüllen der Anlage

- Im Falle eines Druckabfalls im System hält das Magnetventil für automatische Befüllung den Druckwert innerhalb der erlaubten Grenzen.

7.3.2 Entlüften der Anlage

Luft im Gerät, in den Leitungen oder Ventilen muss abgelassen werden, um unerwünschte Geräusche während des Heizbetriebs oder bei der Entnahme von Wasser zu vermeiden. Hierzu wie folgt vorgehen:

Abb.12 Entlüften der Anlage

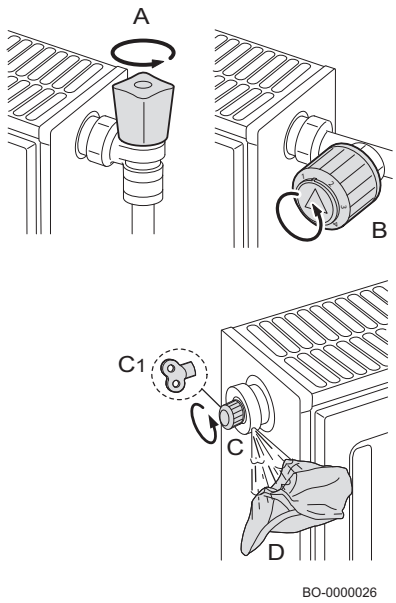

1. Die Ventile A und B aller an das Heizsystem angeschlossenen Heizkörper öffnen.
2. Raumgerät auf die höchste mögliche Temperatur einstellen.
3. Warten, bis die Heizkörper warm sind.
4. Raumgerät auf die niedrigste mögliche Temperatur einstellen.
5. Etwa zehn Minuten warten, bis die Heizkörper abgekühlt sind.
6. Die Heizkörper entlüften. Mit den unteren Geschossen beginnen.
7. Das Entlüftungsventil (C) oder (C1) öffnen und einen Lappen (D) über die Armatur legen.
8. Warten, bis Wasser aus dem Entlüftungsventil austritt, und danach das Ventil schließen
9. Ein Tuch über das Entlüftungsventil legen und das Ventil öffnen.

Wichtig:
Hierbei ist Vorsicht geboten, da das Wasser noch heiß sein kann.

8 Fehlerbehebung

8.1 Temporäre und permanente Fehler

Im Display werden drei Codes angezeigt: zwei Fehlercodes und ein Warncode:

1. Warnung **(A)**
2. Vorübergehende Betriebsunterbrechung **(H)**
3. Verriegelung **(E)**

Das erste im Bildschirm angezeigte Element ist ein Buchstabe, auf den eine zweistellige Zahl folgt. Bei Fehlern zeigt der Buchstabe die Fehlerart an: vorübergehend **(H)** oder dauerhaft **(E)**. Die Zahl für die Gruppe, in dem der Fehler aufgetreten ist, ist entsprechend ihrer Auswirkung auf den sicheren und zuverlässigen Betrieb klassifiziert. Das zweite Element wird abwechselnd mit dem ersten Element angezeigt und besteht aus einer zweistelligen Zahl, die die Art des aufgetretenen Fehlers anzeigt (siehe folgende Fehlertabellen).

1. Die Warnung wird auf dem Display durch den Buchstaben **"A"** angezeigt, auf den zwei Zahlen folgen, die durch einen Punkt voneinander getrennt sind **"XX . XX"** (Code des Moduls . spezifischer Code). Der Code vor der Aktivierung eines Fehlers ist eine Warnung, die den Benutzer darüber informiert, was zu tun ist, bevor ein Fehler erzeugt wird. Befolgen Sie die auf dem Bildschirm angezeigten Hinweise, um den Fehler zu vermeiden.
2. Eine temporäre Unterbrechung wird auf dem Display durch den Buchstaben **"H"** angezeigt, auf den zwei Zahlen folgen, die durch einen Punkt voneinander getrennt sind **"XX . XX"** (Code des Moduls . spezifischer Code). Eine temporäre Anomalie ist eine Art von Fehler, der nicht zu einer permanenten Blockierung des Geräts führt, sondern verschwindet, sobald seine Ursache beseitigt ist.
3. Ein permanenter Ausfall wird auf dem Bildschirm durch den Buchstaben **"E"** angezeigt, auf den zwei Zahlen folgen, die durch einen Punkt voneinander getrennt sind **"XX . XX"** (Code des Moduls . spezifischer Code). Ein permanenter Ausfall ist ein Fehler, der den Kesselbetrieb dauerhaft unterbindet. Nach der Beseitigung der Ursache der Blockierung muss der Fehler zurückgesetzt werden; hierzu die Taste Auswahl/Bestätigung zwei Sekunden lang gedrückt halten.

Codeart	Codeformat
Warnung	Axx.xx
Blockierung	Hxx.xx
Permanenter Ausfall	Exx.xx

Wichtig:
Beim Anschluss eines Raumgeräts bzw. einer "OpenTherm"-Regelungseinheit an den Kessel wird bei einer Störung immer der Code "**254**" angezeigt. Den Fehlercode auf dem Display des Geräts ablesen.

Wichtig:
Wenn Störungen häufig angezeigt werden, ist ein qualifizierter Techniker zu benachrichtigen.
Der Fehlercode wird von Ihrem Lieferanten zur schnellen und richtigen Lokalisierung des Fehlers und für den Kundendienst benötigt.

8.2 Anzeige von Fehlercodes

Abb.13 Anzeige von Fehlercodes am MK3

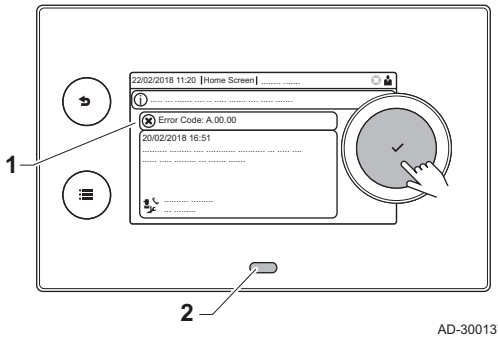

Wenn ein Fehler in der Anlage auftritt, wird in der Bedieneinheit Folgendes angezeigt:

1 Das Display zeigt einen entsprechenden Code und eine Meldung an.
2 Die Status-LED der Bedieneinheit leuchtet wie folgt:
- Kontinuierlich grün = normaler Betrieb
- Blinkend grün = Warnung
- Dauerhaft rot = Sperrung
- Blinkend rot = Verriegelung

Wenn ein Fehler auftritt, Folgendes tun:

1. Die Taste ✔ gedrückt halten, um das Gerät zurückzusetzen.

Wichtig:
Sie können das Gerät bis zu 10 Mal zurücksetzen. Danach wird das Gerät für eine Stunde gesperrt. Einen Neustart durchführen (Gerät von der Stromversorgung trennen), um die einstündige Verzögerung zu vermeiden.

⇨ Das Gerät führt einen Neustart durch.
2. Wenn der Fehlercode erneut erscheint, das Problem gemäß den Anweisungen in den Fehlercode-Tabellen beheben.

Wichtig:
Arbeiten am Gerät oder an der Anlage dürfen nur von einem qualifizierten Heizungsfachmann durchgeführt werden.

⇨ Der Fehlercode wird so lange angezeigt, bis der Fehler behoben wurde.
3. Den Fehlercode notieren, wenn das Problem nicht behoben werden kann.

8.3 Kessel-Fehlercodes CU-GH-21

Tab.17 Liste der Warnungen

DISPLAY	BESCHREIBUNG DER WARNUNG	URSACHE – Prüfung/Abhilfe
A00.34	Außentemperaturfühler fehlt	Niederspannungskabel überprüfen Verbindungsleiterplatte überprüfen Außentemperaturfühler überprüfen Die an das System angeschlossenen Geräte mit der Funktion "Automatische Erkennung" überprüfen Leiterplatte prüfen/ersetzen
A02.06	Niedriger Druck im Heizkreis	Anlagendruck prüfen und wiederherstellen Druck im Ausdehnungsgefäß prüfen Kessel/Anlage auf Leckage prüfen
A02.18	Falsche Konfiguration	CN1/CN2 eingeben Leiterplatte prüfen/ersetzen
A02.33	Fehler: Maximale Befülldauer überschritten	Verkabelung des Druckwächters überprüfen Befüllhahn überprüfen Leiterplatte prüfen/ersetzen Kessel/Anlage auf Leckage prüfen
A02.34	Das System muss von der automatischen Nachfülleinrichtung nach zu kurzer Zeit nachgefüllt werden	Verkabelung des Druckwächters überprüfen Befüllhahn überprüfen Leiterplatte prüfen/ersetzen Kessel/Anlage auf Leckage prüfen
A02.36	Funktionelles gerät wurde getrennt	KOMMUNIKATIONSFEHLER "Automatische Erkennung" durchführen
A02.37	Unkritisches Gerät wurde getrennt	KOMMUNIKATIONSFEHLER "Automatische Erkennung" durchführen

DISPLAY	BESCHREIBUNG DER WARNUNG	URSACHE – Prüfung/Abhilfe
A02.45	Verbindungsfehler	KOMMUNIKATIONSFEHLER "Automatische Erkennung" durchführen
A02.46	SCB nicht gefunden	KOMMUNIKATIONSFEHLER "Automatische Erkennung" durchführen
A02.48	SCB nicht gefunden	ELEKTRISCHER ANSCHLUSSFEHLER "Automatische Erkennung" durchführen Die elektrischen Anschlüsse von externen Geräten prüfen.
A02.49	Knoten-Initialisierung fehlgeschlagen	ELEKTRISCHER ANSCHLUSSFEHLER "Automatische Erkennung" durchführen Die elektrischen Anschlüsse von externen Geräten prüfen.
A02.55	Falsche oder fehlende Seriennummer	Kundendienst kontaktieren
A02.76	Interner Speicher für vollständige Anpassung der Einstellungen reserviert. Es können keine weiteren Änderungen vorgenommen werden	Kundendienst kontaktieren
A02.80	Kein Abschlusswiderstand am Bus	Prüfen, ob der Abschlusswiderstand am Bus vorhanden ist
A05.29	Gasdruck unter Grenze	Druck der Gasversorgung bei Maximal- und Minimalleistung prüfen
A05.30	Gasdruckprüfung fehlgeschlagen	Druck der Gasversorgung bei Maximal- und Minimalleistung prüfen
A05.95	Es wurde eine kurze Unterbrechung des Flammensignals festgestellt	
A08.02	Fehler Duschzeit abgelaufen	Kommunikationsbus überprüfen Überprüfen, ob das Raumgerät angeschlossen ist Leiterplatte prüfen/ersetzen

Tab.18 Liste der vorübergehenden Störungen

DISPLAY	BESCHREIBUNG VORÜBERGEHENDE STÖRUNGEN	URSACHE – Prüfung/Abhilfe *Für die meisten Prüfungen und Abhilfen ist eine Heizungsfachkraft erforderlich.*
H00.42	Druckwächter nicht angeschlossen/defekt oder Druck zu hoch	FEHLER WASSERDRUCKWÄCHTER Wasserdruckwächter prüfen oder ersetzen Verkabelung des Druckwächters prüfen Leiterplatte prüfen oder ersetzen Anlagendruck prüfen
H00.81	Raumtemperaturfühler fehlt	Kommunikationsbus überprüfen Überprüfen, ob das Raumgerät angeschlossen ist Leiterplatte prüfen/ersetzen
H01.00	Vorübergehender Kommunikationsfehler in der Leiterplatte	EMV Störung
H01.05	Maximale Temperaturdifferenz zwischen Vorlauf und Rücklauf erreicht	UNZUREICHENDER UMLAUF Umlauf in Kessel/Anlage prüfen Manuellen Entlüftungszyklus starten Anlagendruck prüfen SONSTIGE URSACHEN Wärmetauscher prüfen, Abgastemperaturfühler prüfen Funktion des Drucksensors prüfen Anschluss des Drucksensors prüfen
H01.08	Vorlauftemperatur in Heizungsanlage steigt zu schnell	UNZUREICHENDER UMLAUF Umlauf in Kessel/Anlage prüfen Manuellen Entlüftungszyklus starten Anlagendruck prüfen SONSTIGE URSACHEN Wärmetauscher prüfen, Abgastemperaturfühler prüfen Funktion des Drucksensors prüfen Anschluss des Drucksensors prüfen

DISPLAY	BESCHREIBUNG VORÜBERGEHENDE STÖRUNGEN	URSACHE – Prüfung/Abhilfe *Für die meisten Prüfungen und Abhilfen ist eine Heizungsfachkraft erforderlich.*
H01.09	Gasdruckschalter	FEHLER KESSEL-SPERREINGANG Kessel-Sperreingangkontakt prüfen Das externe Gerät überprüfen, das den Kessel-Sperreingang steuert
H01.14	Maximaler Wert für Vorlauf- oder Rücklauftemperatur erreicht	UNZUREICHENDER UMLAUF Vorlauf- und Rücklauffühler prüfen Umlauf in Kessel/Anlage prüfen Manuellen Entlüftungszyklus starten
H01.18	Keine Wasserzirkulation (vorübergehend)	UNZUREICHENDER UMLAUF Anlagendruck prüfen Manuellen Entlüftungszyklus starten Pumpenbetrieb prüfen Umlauf in Kessel/Anlage prüfen FEHLER AN TEMPERATURFÜHLER Funktion des Drucksensors prüfen Anschluss des Drucksensors prüfen
H01.21	Vorlauftemperatur im Warmwasser-Betrieb steigt zu rasch.	UNZUREICHENDER UMLAUF Anlagendruck prüfen Manuellen Entlüftungszyklus starten Pumpenbetrieb prüfen Umlauf in Kessel/Anlage prüfen FEHLER AN TEMPERATURFÜHLER Funktion des Drucksensors prüfen Anschluss des Drucksensors prüfen
H01.26	Gasdruck überschritten	FEHLER KESSEL-SPERREINGANG Kessel-Sperreingangkontakt prüfen Das externe Gerät überprüfen, das den Kessel-Sperreingang steuert
H02.00	Rücksetzung läuft.	Das Problem löst sich von selbst
H02.02	Warten auf Eingabe der Konfigurationseinstellungen (CN1,CN2).	KONFIGURATION CN1/CN2 FEHLT CN1/CN2 konfigurieren
H02.03	Konfigurationseinstellungen (CN1,CN2) nicht korrekt eingegeben	KONFIGURATIONSFEHLER FÜR PARAMETER CN1–CN2 Konfiguration von CN1/CN2 prüfen CN1/CN2 richtig konfigurieren
H02.04	Leiterplatteneinstellungen können nicht gelesen werden	FEHLER LEITERPATTE CN1/CN2 konfigurieren CSU austauschen (externer Konfigurationsspeicher) Die Regelungsleiterplatte auswechseln
H02.05	Einstellungsspeicher nicht kompatibel mit dem Leiterplattentyp des Kessels.	Qualifiziertes Fachpersonal benachrichtigen
H02.07	Druck im Heizkreis niedrig (Wasserbefüllung erforderlich).	FEHLER WASSERDRUCKWÄCHTER Anlagendruck prüfen Druck im Ausdehnungsgefäß prüfen Manuellen Entlüftungszyklus starten Pumpenbetrieb prüfen Umlauf in Kessel/Anlage prüfen FÜHLERFEHLER Funktion des Drucksensors prüfen Anschluss des Drucksensors prüfen
H02.12	Fehler am Kessel RL (Freigabe) Sperreingang	FEHLER KESSEL-SPERREINGANG Sicherstellen, dass der Freigabekontakt (RL) offen ist Das externe Gerät überprüfen, das den Freigabeeingang steuert
H02.31	Automatische Befüllung des Systems erforderlich wegen niedrigem Druck.	ANFORDERUNG KESSEL-/SYSTEMBEFÜLLUNG (MANUELLE AKTIVIERUNG) Automatische Nachfüllung einschalten Druck im Ausdehnungsgefäß prüfen Kessel/Anlage auf Leckage prüfen

DISPLAY	BESCHREIBUNG VORÜBERGEHENDE STÖRUNGEN	URSACHE – Prüfung/Abhilfe *Für die meisten Prüfungen und Abhilfen ist eine Heizungsfachkraft erforderlich.*
H02.38	Maximale Anzahl automatischer Befüllungszyklen erreicht	FEHLER AUTOMATISCHE BEFÜLLUNG KESSEL/SYSTEM Die maximale Anzahl automatischer Befüllungen ist erreicht Kessel/Anlage auf Leckage prüfen Kundendienst kontaktieren
H02.70	Test der Wärmerückgewinnung für externe Einheit fehlgeschlagen	Leiterplattenzubehör-Fehler SCB-09 Das am Kontakt X9 angeschlossene Gerät prüfen
H02.91	HZG-Wärmeanforderung ist durch Multifunktionseingang gesperrt	FEHLER KESSEL-SPERREINGANG Kessel-Sperreingangkontakt prüfen Das externe Gerät überprüfen, das den Kessel-Sperreingang steuert
H02.92	TWW-Wärmeanforderung ist durch Multifunktionseingang gesperrt	FEHLER KESSEL-SPERREINGANG Kessel-Sperreingangkontakt prüfen Das externe Gerät überprüfen, das den Kessel-Sperreingang steuert
H02.93	HZG- und Trinkwarmwasser-Wärmeanforderungen sind durch den Multifunktionseingang gesperrt	FEHLER KESSEL-SPERREINGANG Kessel-Sperreingangkontakt prüfen Das externe Gerät überprüfen, das den Kessel-Sperreingang steuert
H03.00	Keine Kenndaten für die Sicherheitsvorrichtung des Kessels	FEHLER LEITERPLATTE Tauschen Sie die Leiterplatte aus
H03.01	Kommunikationsfehler in Komfortsoftware (interner Fehler in Leiterplatte des Kessels)	FEHLER LEITERPLATTE Tauschen Sie die Leiterplatte aus
H03.02	Vorübergehender Flammabriss	ELEKTRODENPROBLEM Elektrische Anschlüsse der Elektroden prüfen Zustand der Elektroden prüfen GASVERSORGUNG Druck der Gasversorgung prüfen Kalibrierung der Gasventileinheit prüfen ABGASROHR Lufteinlass-/Abgasführung prüfen SONSTIGE URSACHEN Versorgungsspannung überprüfen.
H03.05	Interne Abschaltung	FEHLER LEITERPLATTE Verbindungs-Leiterplatte prüfen/ersetzen CN1/CN2 eingeben Leiterplatte prüfen/ersetzen
H03.08	Falsches Flammensignal	ELEKTRODENPROBLEM Elektrische Anschlüsse der Elektroden prüfen Zustand der Elektroden prüfen FALSCHES FLAMMENSIGNAL Erdungskreis prüfen Versorgungsspannung überprüfen. FEHLER LEITERPLATTE Leiterplatte prüfen/ersetzen
H03.09	Netzspannung niedrig	FEHLER STROMVERSORGUNG Versorgungsspannung des Kessels prüfen Leiterplatte prüfen/ersetzen
H03.17	Fehler im Gasregelsystem	FEHLER LEITERPLATTE CN1/CN2 eingeben Leiterplatte prüfen/ersetzen
H03.26	Anforderung Kessel-Kalibrierung	KALIBRIERUNGSANFORDERUNG Die manuelle Kalibrierungsfunktion am Kessel durchführen Leiterplatte prüfen/ersetzen
H03.28	Synchronisationsfehler	FEHLER STROMVERSORGUNG Versorgungsfrequenz des Kessels prüfen

DISPLAY	BESCHREIBUNG VORÜBERGEHENDE STÖRUNGEN	URSACHE – Prüfung/Abhilfe *Für die meisten Prüfungen und Abhilfen ist eine Heizungsfachkraft erforderlich.*
H03.31	Fehler verstopfter Schornstein	FEHLER ABGASROHR Lufteinlass-/Abgasführung prüfen Manuelle Kalibrierung aktivieren
H03.45	Manuelle Feinabstimmung Lambda-Einstellung deaktiviert	GP090=GP091=GP092=1 einstellen und dann GP090=GP091=GP092=0 einstellen
H03.54	Unbekannter Fehler	UNBESTIMMTE STÖRUNG Leiterplatte prüfen/ersetzen Die Kesselversorgung prüfen Auf elektromagnetische Störungen bei der Kesselversorgung prüfen.
H03.254	Unbekannter Fehler	UNBESTIMMTE STÖRUNG Leiterplatte prüfen/ersetzen Die Kesselversorgung prüfen Auf elektromagnetische Störungen bei der Kesselversorgung prüfen.
H08.07	Pumpe im Fehlermodus	STÖRUNG PUMPE Funktion prüfen/Pumpe ersetzen
H08.09	Kesselleiterplatte kommuniziert nicht mit Pumpe	STÖRUNG LEITERPLATTE/PUMPE Verkabelung der Pumpe prüfen/ersetzen Pumpe prüfen/ersetzen
H20.36	Manuelle Kalibrierung fehlgeschlagen	ELEKTRODENPROBLEM Elektrische Anschlüsse der Elektroden prüfen Zustand der Elektroden prüfen GASVERSORGUNG Druck der Gasversorgung prüfen Einstellung prüfen ABGASROHR Lufteinlass-/Abgasführung prüfen SONSTIGE URSACHEN Versorgungsspannung prüfen Leiterplatte prüfen/ersetzen Eine ausreichenden Wärmeanforderung während der Kalibrierung gewährleisten
H20.39	Keine primäre Kalibrierung	KALIBRIERUNG ERFORDERLICH Wenn die primäre Kalibrierung nicht abgeschlossen ist, sollte eine manuelle Kalibrierung durchgeführt werden Leiterplatte prüfen/ersetzen
H20.40	Keine Gaskonfiguration	GASART Wenn die primäre Kalibrierung nicht abgeschlossen ist, sollte eine manuelle Kalibrierung durchgeführt werden und die Gasart muss eingegeben werden Leiterplatte prüfen/ersetzen

Tab.19 Liste dauerhafter Fehler (Kesselstörung, Entstörung erforderlich)

DISPLAY	BESCHREIBUNG DER PERMANENTEN ANOMALIEN (ZURÜCKSETZEN ERFORDERLICH)	URSACHE – Prüfung/Abhilfe *Für die meisten Prüfungen und Abhilfen ist eine Heizungsfachkraft erforderlich.*
E00.04	Rücklauffühler nicht an Leiterplatte angeschlossen (beim Einschalten des Kessels erkennt die Leiterplatte, ob der Fühler vorhanden und angeschlossen ist)	PROBLEM AN FÜHLER/ANSCHLUSS Anschluss an Fühler/Leiterplatte prüfen Funktion des Temperaturfühlers prüfen Widerstandsmessung
E00.05	Kurzschluss des Rücklauftemperaturfühlers	PROBLEM AN FÜHLER/ANSCHLUSS Anschluss an Fühler/Leiterplatte prüfen Funktion des Temperaturfühlers prüfen Widerstandsmessung
E00.06	Rücklauffühler während Kesselbetrieb nicht angeschlossen (die Leiterplatte hat festgestellt, dass sich der Fühler während des Betriebs gelöst hat)	PROBLEM AN FÜHLER/ANSCHLUSS Anschluss an Fühler/Leiterplatte prüfen Funktion des Temperaturfühlers prüfen Widerstandswert messen

DISPLAY	BESCHREIBUNG DER PERMANENTEN ANOMALIEN (ZURÜCKSETZEN ERFORDERLICH)	URSACHE – Prüfung/Abhilfe *Für die meisten Prüfungen und Abhilfen ist eine Heizungsfachkraft erforderlich.*
E00.07	Rücklauffühler-Temperatur zu hoch	PROBLEM AN FÜHLER/ANSCHLUSS Anschluss an Fühler/Leiterplatte prüfen Funktion des Temperaturfühlers prüfen Widerstandswert messen
E00.16	Temperaturfühler des TWW-Speichers nicht angeschlossen	PROBLEM AN FÜHLER/ANSCHLUSS Anschluss an Fühler/Leiterplatte prüfen Funktion des Temperaturfühlers prüfen Widerstandswert messen Beim Entfernen eines Trinkwarmwasserspeichers die Einstellung DP150=EIN vornehmen
E00.17	Temperaturfühler des TWW-Speichers kurzgeschlossen	PROBLEM AN FÜHLER/ANSCHLUSS Anschluss an Fühler/Leiterplatte prüfen Funktion des Temperaturfühlers prüfen Widerstandswert messen
E00.40	Wasserdrucksensor geöffnet	FEHLER WASSERDRUCKWÄCHTER Anlagendruck prüfen und wiederherstellen Druck im Ausdehnungsgefäß prüfen Kessel/Anlage auf Leckage prüfen
E00.41	Kurzschluss am Wasserdrucksensor	FEHLER WASSERDRUCKWÄCHTER Anlagendruck prüfen und wiederherstellen Druck im Ausdehnungsgefäß prüfen Kessel/Anlage auf Leckage prüfen
E00.44	TWW-Fühler offen	PROBLEM AN FÜHLER/ANSCHLUSS Anschluss an Fühler/Leiterplatte prüfen Funktion des Temperaturfühlers prüfen Widerstandsmessung
E00.45	TWW-Fühler kurzgeschlossen	PROBLEM AN FÜHLER/ANSCHLUSS Anschluss an Fühler/Leiterplatte prüfen Funktion des Temperaturfühlers prüfen Widerstandswert messen
E01.12	Vom Rücklauffühler gemessene Temperatur höher als Vorlauftemperatur	PROBLEM AN FÜHLER/ANSCHLUSS Kontrollieren, dass die Fühler richtig angeordnet sind Kontrollieren, dass sich der Vorlauffühler in der richtigen Position befindet Rücklauftemperatur zum Kessel prüfen Funktion der Fühler prüfen WENN DAS PROBLEM WEITERHIN BESTEHT 1- Zurücksetzen CN1/CN2 2- Leiterplatte austauschen
E01.17	Keine Wasserzirkulation (dauerhaft)	UNZUREICHENDER UMLAUF Anlagendruck prüfen Manuellen Entlüftungszyklus starten Pumpenbetrieb prüfen Umlauf in Kessel/Anlage prüfen FÜHLERFEHLER Funktion des Drucksensors prüfen Anschluss des Drucksensors prüfen
E01.20	Maximale Abgastemperatur erreicht	WÄRMETAUSCHER AUF ABGASSEITE VERSTOPFT Wärmetauscher prüfen, Abgastemperaturfühler prüfen
E02.13	Sperreingang der Steuereinheit von der Geräteumgebung	FEHLER KESSEL-SPERREINGANG Kessel-Sperreingangkontakt prüfen Das externe Gerät überprüfen, das den Kessel-Sperreingang steuert
E02.15	Mindestzeit für CSU-Speicher überschritten	ZEITÜBERSCHREITUNG CSU-SPEICHER Speicher nicht angeschlossen oder nicht erkannt
E02.17	Dauerhafter Kommunikationsfehler in der Leiterplatte	FEHLER LEITERPATTE Auf elektromagnetische Störungen prüfen. Kundendienst kontaktieren

DISPLAY	BESCHREIBUNG DER PERMANENTEN ANOMALIEN (ZURÜCKSETZEN ERFORDERLICH)	URSACHE – Prüfung/Abhilfe *Für die meisten Prüfungen und Abhilfen ist eine Heizungsfachkraft erforderlich.*
E02.32	Für automatische Befüllung verstrichene Zeit	FEHLER LEITERPLATTE Verkabelung des Druckwächters überprüfen Befüllhahn überprüfen Leiterplatte prüfen/ersetzen
E02.35	Sicherheitskritisches Gerät wurde getrennt	KOMMUNIKATIONSFEHLER "Automatische Erkennung" durchführen (Einstellung AD)
E02.39	Druckanstieg nach automatischer Befüllung unzureichend	FEHLER LEITERPLATTE Verkabelung des Druckwächters überprüfen Befüllhahn überprüfen Leiterplatte prüfen/ersetzen Kessel/Anlage auf Leckage prüfen
E02.47	Verbindung mit externem Gerät fehlgeschlagen	ELEKTRISCHER ANSCHLUSSFEHLER "Automatische Erkennung" durchführen (Einstellung AD) Die elektrischen Anschlüsse von externen Geräten prüfen.
E04.00	Fehler Sicherheitseinstellungen	FEHLER LEITERPATTE Tauschen Sie die Leiterplatte aus
E04.01	Vorlauftemperaturfühler kurzgeschlossen	PROBLEM AN FÜHLER/ANSCHLUSS Anschluss an Fühler/Leiterplatte prüfen Funktion des Fühlers prüfen
E04.02	Vorlauftemperaturfühler nicht angeschlossen	PROBLEM AN FÜHLER/ANSCHLUSS Anschluss an Fühler/Leiterplatte prüfen Funktion des Fühlers prüfen
E04.03	Maximale Vorlauftemperatur überschritten	UNZUREICHENDER UMLAUF Umlauf in Kessel/Anlage prüfen Manuellen Entlüftungszyklus starten Funktion der Fühler prüfen
E04.04	Abgasfühler kurzgeschlossen	FUNKTIONSSTÖRUNG AN ABGASFÜHLER Funktion des Abgasfühlers prüfen Anschluss an Fühler/Leiterplatte prüfen
E04.05	Abgasfühler nicht angeschlossen	PROBLEM AN FÜHLER/ANSCHLUSS Funktion des Abgasfühlers prüfen Anschluss an Fühler/Leiterplatte prüfen
E04.06	Kritische Abgastemperatur erreicht	WÄRMESTAU SCHORNSTEIN Auf einen Wärmestau im Schornstein prüfen FUNKTIONSSTÖRUNG AN ABGASFÜHLER Funktion des Fühlers prüfen
E04.07	Maximale Differenz zwischen den Vorlauftemperaturen erreicht	STÖRUNG FÜHLER Sicherstellen, dass der Fühler korrekt positioniert ist Ordnungsgemäße Funktion des Fühlers prüfen UNZUREICHENDER UMLAUF Anlagendruck prüfen Manuellen Entlüftungszyklus starten Pumpenbetrieb prüfen Umlauf in Kessel/Anlage prüfen
E04.10	Brenner hat nach fünf Versuchen nicht gezündet	GASVERSORGUNG Druck der Gasversorgung prüfen Elektrischen Anschluss der Gasventileinheit prüfen Kalibrierung der Gasventileinheit prüfen Funktion der Gasventileinheit prüfen ELEKTRODENPROBLEM Elektrische Anschlüsse der Elektroden prüfen Zustand der Elektroden prüfen SONSTIGE URSACHEN Funktion des Gebläses prüfen Zustand der Abgasabführung (Verstopfungen) prüfen
E04.11	Gasventilprüfung fehlgeschlagen (Leckage Gasventil)	VERKABELUNG/GASVENTIL Verkabelung austauschen. Gasventil ersetzen.

DISPLAY	BESCHREIBUNG DER PERMANENTEN ANOMALIEN (ZURÜCKSETZEN ERFORDERLICH)	URSACHE – Prüfung/Abhilfe *Für die meisten Prüfungen und Abhilfen ist eine Heizungsfachkraft erforderlich.*
E04.12	Zündstörung aufgrund Erkennung eines falschen Flammensignals	FALSCHES FLAMMENSIGNAL Erdungskreis prüfen Versorgungsspannung überprüfen.
E04.13	Gebläserad blockiert	PROBLEM AN GEBLÄSE/LEITERPLATTE Anschluss Leiterplatte-Gebläse prüfen Luft-Gas-Einheit ersetzen
E04.14	Fehler Verbrennung	PRÜFUNG DER ELEKTRODE Elektrische Anschlüsse der Elektroden prüfen Zustand der Elektroden prüfen GASVERSORGUNG Druck der Gasversorgung prüfen Kalibrierung des Gasventils prüfen ABGASROHR Lufteinlass-/Abgasführung prüfen Versorgungsspannung prüfen
E04.15	Gestörte Abgasabführung	PRÜFUNG DER ELEKTRODE Elektrische Anschlüsse der Elektroden prüfen Zustand der Elektroden prüfen Manuelle Kalibrierung starten ABGASROHR Lufteinlass-/Abgasführung prüfen Versorgungsspannung überprüfen.
E04.17	Fehler in Steuerkreis der Gasventileinheit	FEHLER LEITERPATTE Tauschen Sie die Leiterplatte aus Gasventil ersetzen
E04.18	Die Vorlauftemperatur ist niedriger als die Mindesttemperatur	PROBLEM AN FÜHLER/ANSCHLUSS Anschluss an Fühler/Leiterplatte prüfen Funktion des Fühlers prüfen
E04.23	Kommunikation interne Abschaltung	GASVENTIL Verkabelung des Gasventils prüfen/ersetzen Gasventil prüfen/ersetzen FEHLER LEITERPATTE Tauschen Sie die Leiterplatte aus Die Stromversorgung aus- und wieder einschalten und dann ZURÜCKSETZEN
E04.24	Fehler Gasfamilie nicht gefunden	ELEKTRODENPROBLEM Elektrische Anschlüsse der Elektroden prüfen Zustand der Elektroden prüfen GASVERSORGUNG Druck der Gasversorgung prüfen Kalibrierung der Gasventileinheit prüfen ABGASROHR Lufteinlass-/Abgasführung prüfen SONSTIGE URSACHEN Versorgungsspannung überprüfen. Die richtige Gasart eingeben
E04.25	Fehler Flammenabriss während Sicherheitszeit	ELEKTRODENPROBLEM Elektrische Anschlüsse der Elektroden prüfen Zustand der Elektroden prüfen GASVERSORGUNG Druck der Gasversorgung prüfen Kalibrierung der Gasventileinheit prüfen ABGASROHR Lufteinlass-/Abgasführung prüfen SONSTIGE URSACHEN Versorgungsspannung überprüfen. Die richtige Gasart eingeben

DISPLAY	BESCHREIBUNG DER PERMANENTEN ANOMALIEN (ZURÜCKSETZEN ERFORDERLICH)	URSACHE – Prüfung/Abhilfe *Für die meisten Prüfungen und Abhilfen ist eine Heizungsfachkraft erforderlich.*
E04.26	Zündungsfehler	ELEKTRODENPROBLEM Elektrische Anschlüsse der Elektroden prüfen Zustand der Elektroden prüfen GASVERSORGUNG Druck der Gasversorgung prüfen Kalibrierung der Gasventileinheit prüfen ABGASROHR Lufteinlass-/Abgasführung prüfen SONSTIGE URSACHEN Versorgungsspannung überprüfen. Die richtige Gasart eingeben
E04.27	Fehler Gasventil offen mit Flammenerkennung	ELEKTRODENPROBLEM Elektrische Anschlüsse der Elektroden prüfen Zustand der Elektroden prüfen GASVERSORGUNG Druck der Gasversorgung prüfen Kalibrierung der Gasventileinheit prüfen ABGASROHR Lufteinlass-/Abgasführung prüfen SONSTIGE URSACHEN Versorgungsspannung überprüfen. Die richtige Gasart eingeben
E04.28	Fehler Gasventil-Rückmeldung	GASVENTIL Leiterplatte prüfen/ersetzen Gasventil prüfen/ersetzen Verkabelung des Gasventils prüfen/ersetzen
E04.29	Maximal zulässige Anzahl an Rücksetzungen erreicht	Die Stromversorgung aus- und wieder einschalten und dann ZURÜCKSETZEN Leiterplatte prüfen/ersetzen
E04.50	Störung am Gasventil	GASVENTIL Leiterplatte prüfen/ersetzen Gasventil prüfen/ersetzen Verkabelung des Gasventils prüfen/ersetzen
E04.54	Unbekannter Fehler	FEHLER LEITERPATTE Elektrische Anschlüsse prüfen
E04.250	Störung am Gasventil	GASVENTIL Leiterplatte prüfen/ersetzen Gasventil prüfen/ersetzen Verkabelung des Gasventils prüfen/ersetzen
E04.254	Unbekannter Fehler	GASVERSORGUNG Druck der Gasversorgung prüfen Elektrischen Anschluss der Gasventileinheit prüfen Kalibrierung der Gasventileinheit prüfen Funktion der Gasventileinheit prüfen ELEKTRODENPROBLEM Elektrische Anschlüsse der Elektroden prüfen Zustand der Elektroden prüfen SONSTIGE URSACHEN Funktion des Gebläses prüfen Zustand der Abgasabführung (Verstopfungen) prüfen Elektrische Anschlüsse prüfen

8.4 Fehlercodes Leiterplatte SCB-10

8.4.1 Warnung

Tab.20 Warncodes

Code	Beschreibung	Abhilfe
A.00.00	Vorlauftemperaturfühler wurde entfernt oder misst eine Temperatur unter dem zulässigen Bereich	Vorlauffühler des Kreises offen: • Fühler ist nicht vorhanden. • Falsche Einstellung für **HK/Verbrauch., Fkt.**: Die Einstellung des Parameters **CP02x** überprüfen. • Mangelhafte Verbindung: Verkabelung und Anschlüsse überprüfen. • Falsch angebrachter Fühler: Sicherstellen, dass der Fühler korrekt montiert ist. • Fühler defekt: Fühler austauschen.
A.00.01	Vorlauftemperaturfühler hat einen Kurzschluss oder misst eine Temperatur über dem zulässigen Bereich	Vorlauftemperaturfühler des Kreises kurzgeschlossen: • Fühler ist nicht vorhanden. • Mangelhafte Verbindung: Verkabelung und Anschlüsse überprüfen. • Falsch angebrachter Fühler: Überprüfen, ob der Fühler korrekt montiert ist. • Fühler defekt: Fühler austauschen.
A.00.28	Solartemperaturfühler wurde entfernt oder misst eine Temperatur unterhalb des Messbereichs	-
A.00.29	Solartemperaturfühler kurzgeschl. o. misst eine Temperatur oberhalb des Messbereichs	-
A.00.30	Solartemperaturfühler wurde erwartet, aber nicht gefunden	-
A.00.32	Außentemperaturfühler wurde entfernt oder misst eine Temperatur unter dem zulässigen Bereich	Außentemperaturfühler offen: • Schlechte Verbindung: Verkabelung und Anschlüsse überprüfen. • Falsch angebrachter Sensor: Überprüfen, ob der Fühler korrekt montiert ist • Sensor ist nicht vorhanden. • Fühler defekt: Fühler austauschen
A.00.33	Außentemperaturfühler kurzgeschlossen oder misst eine Temperatur über dem zulässigen Bereich	Außentemperaturfühler kurzgeschlossen: • Schlechte Verbindung: Verkabelung und Anschlüsse überprüfen. • Falsch angebrachter Sensor: Überprüfen, ob der Fühler korrekt montiert ist • Fühler defekt: Fühler austauschen
A.00.34	Außentemperaturfühler wurde erwartet, aber nicht gefunden	Außentemperaturfühler nicht erkannt: • Außentemperaturfühler ist nicht angeschlossen: Den Fühler anschließen • Außentemperaturfühler ist nicht richtig angeschlossen: Den Fühler richtig anschließen
A.00.40	Gemessener Wasserdruck liegt unterhalb des festgelegten Bereichs. Wasserdruck und Sensor überprüfen.	Kein gültiger Wasserdruck festgestellt: • Wasserdrucksensor ist nicht angeschlossen: Den Sensor anschließen. • Der Wasserdrucksensor hat einen Wert unterhalb des Bereichs gemessen: Den Wasseranschluss des Gerätes überprüfen:
A.00.41	Gemessener Wasserdruck liegt oberhalb des festgelegten Bereichs. Wasserdruck und Sensor überprüfen.	-

Code	Beschreibung	Abhilfe
A.00.42	Systemdruck zu hoch oder Unterbrechung des Sensors	Wasserdruckfühler nicht erkannt • Wasserdruckfühler ist nicht angeschlossen: Den Fühler anschließen • Wasserdruckfühler ist nicht richtig angeschlossen: Den Fühler richtig anschließen
A.00.69	Unterbruch Pufferspeicherfühler oder unterhalb des zulässigen Wertebereiches	-
A.00.70	Kurzschluss Pufferspeicherfühler oder oberhalb des zulässigen Wertebereiches	-
A.00.74	Pufferspeicherfühler nicht erkannt	-
A.00.81	Raumtemperaturfühler wurde erwartet, aber nicht gefunden	–
A.00.109	Temperaturfühler für sekundären Vorlauf entfernt oder misst unter dem Bereich	Temperaturfühler kurzgeschlossen: • Schlechte Verbindung: Verkabelung und Anschlüsse überprüfen. • Falsch angebrachter Sensor: Überprüfen, ob der Fühler korrekt montiert ist • Fühler defekt: Fühler austauschen
A.00.110	Temperaturfühler für sekundären Vorlauf kurzgeschlossen oder misst über dem Bereich	Temperaturfühler kurzgeschlossen: • Schlechte Verbindung: Verkabelung und Anschlüsse überprüfen. • Falsch angebrachter Sensor: Überprüfen, ob der Fühler korrekt montiert ist • Fühler defekt: Fühler austauschen
A.00.111	Temperaturfühler für sekundären Rücklauf entfernt oder misst unter dem Bereich	Temperaturfühler kurzgeschlossen: • Schlechte Verbindung: Verkabelung und Anschlüsse überprüfen. • Falsch angebrachter Sensor: Überprüfen, ob der Fühler korrekt montiert ist • Fühler defekt: Fühler austauschen
A.00.112	Temperaturfühler für sekundären Rücklauf kurzgeschlossen oder misst über dem Bereich	Temperaturfühler kurzgeschlossen: • Schlechte Verbindung: Verkabelung und Anschlüsse überprüfen. • Falsch angebrachter Sensor: Überprüfen, ob der Fühler korrekt montiert ist • Fühler defekt: Fühler austauschen
A.00.113	Temperaturfühler für primären Rücklauf entfernt oder misst unter dem Bereich	Temperaturfühler kurzgeschlossen: • Schlechte Verbindung: Verkabelung und Anschlüsse überprüfen. • Falsch angebrachter Sensor: Überprüfen, ob der Fühler korrekt montiert ist • Fühler defekt: Fühler austauschen
A.00.114	Temperaturfühler für primären Rücklauf kurzgeschlossen oder misst über dem Bereich	Temperaturfühler kurzgeschlossen: • Schlechte Verbindung: Verkabelung und Anschlüsse überprüfen. • Falsch angebrachter Sensor: Überprüfen, ob der Fühler korrekt montiert ist • Fühler defekt: Fühler austauschen
A.01.21	Maximale Steigung des Wärmetauschers während der Trinkwasserladung überschritten (Level 3)	Temperaturwarnung: • Überprüfen Sie den Durchfluss.

Code	Beschreibung	Abhilfe
A.01.23	Verbrennung schlecht	Konfigurationsfehler: Erlöschen der Flamme während des Betriebs: • Kein Ionisationsstrom: - Gasleitung entlüften. - Prüfen, ob der Gasabsperrhahn richtig geöffnet ist. - Druck der Gasversorgung überprüfen. - Funktion und Einstellung des Gasventileinheits überprüfen. - Sicherstellen, dass weder die Luftzuleitung noch die Abgasabfuhrleitung verstopft sind. - Sicherstellen, dass die Abgase nicht wieder angesaugt werden.
A.02.06	Wasserdruckwarnung aktiv	Wasserdruckwarnung: • Wasserdruck zu niedrig; Wasserdruck prüfen
A.02.18	Objektverzeichnis-Fehler	Konfigurationsfehler: • **CN1** und **CN2** zurücksetzen **Verweis:** Das Typschild für die Werte **CN1** und **CN2**.
A.02.33	Die Kommunikation mit der automatischen Befüllung oben hat die Feedback-Dauer überschritten	Die maximale Zeit für das automatische Nachfüllen der Anlage wurde überschritten: • Kein oder zu niedriger Wasserdruck in der Versorgungsleitung: Prüfen, ob der Wasserhaupthahn vollständig geöffnet ist. • Wasserverlust an Heizkessel oder System: Das System auf Undichtheiten prüfen. • Kontrollieren, ob die maximale Zeit für das Nachfüllen für die Anlage geeignet ist: Parameter **AP069** prüfen. • Prüfen, ob der maximale Wasserdruck für das Nachfüllen dieser Anlage ausreichend ist: Parameter **AP070** prüfen. **Wichtig:** Die Druckdifferenz zwischen dem minimalen (Parameter **AP006**) und dem maximalen Wasserdruck (Parameter **AP070**) muss groß genug sein, dass die Zeit zwischen zwei Nachfüllversuchen nicht zu kurz ist. • Das Ventil an der automatischen Nachfülleinrichtung ist defekt: Die Einheit ersetzen.
A.02.34	Mindestintervalldauer für die autom. Abfüllung wurde zwischen zwei Anforderungen nicht erreicht	Das System muss von der automatischen Nachfülleinrichtung nach zu kurzer Zeit nachgefüllt werden: • Wasserverlust an Heizkessel oder System: Das System auf Undichtheiten prüfen. • Beim letzten Nachfüllen wurde nur der minimale Wasserdruck erreicht, da der Vorgang vom Benutzer abgebrochen wurde oder der Wasserdruck in der Versorgungsleitung (vorübergehend) zu niedrig war.
A.02.36	Funktionelles Gerät wurde getrennt	SCB nicht gefunden: • Schlechte Verbindung: Verkabelung und Anschlüsse überprüfen. • SCB defekt: SCB austauschen
A.02.37	Unkritisches Gerät wurde getrennt	SCB nicht gefunden: • Schlechte Verbindung: Verkabelung und Anschlüsse überprüfen. • SCB defekt: SCB austauschen
A.02.45	Volle CAN Verbindungs Matrix	SCB nicht gefunden: • Automatische Erkennungsfunktion ausführen

Code	Beschreibung	Abhilfe
A.02.46	Volle CAN Geräte Administration	SCB nicht gefunden: • Automatische Erkennungsfunktion ausführen
A.02.48	Funktionsgruppe Konfigurationsfehler	SCB nicht gefunden: • Automatische Erkennungsfunktion ausführen
A.02.49	Int.Fe: Fehlgeschl. Initial. (Knoten)	SCB nicht gefunden: • Automatische Erkennungsfunktion ausführen
A.02.54	OpenTherm ASK Warnung	-
A.02.55	Ungültige oder fehlende Seriennr.	Wenden Sie sich an Ihren Lieferanten.
A.02.69	Demo-Modus aktiv	Wenden Sie sich an Ihren Lieferanten.
A.02.76	Der Speicherplatz für kundenspez. Parameter ist voll. Keine Benutzeränderung mehr möglich	Konfigurationsfehler: • **CN1** und **CN2** zurücksetzen • CSU defekt: CSU austauschen • CU-GH ersetzen
A.02.80	Kaskadenregelung fehlt	Kaskadenregler nicht gefunden: • Kaskadenmaster wiederanschließen • Automatische Erkennungsfunktion ausführen
A.02.85	Speichertemperatur zu hoch	Konfigurationsfehler: • Keine Maßnahme erforderlich. Verschwindet automatisch, sobald das System ein Abkühlen beginnt
A.03.17	Sicherheitsüberprüfung Gasventilregelung	Sicherheitsprüfung aktiv: • Keine Aktion
A.05.29	Gemessener Gasdruck liegt unter der Untergrenze	-
A.05.30	Gasdruckprüfung fehlgeschlagen	-
A.05.77	Die gemessenen Verbrennungswerte liegen außerhalb der Grenzen	-
A.05.79	Die gemessenen Verbrennungswerte liegen unterhalb der Grenzen	-
A.05.90	Gasventilsteuerung neu gestartet, da Verbrennung nicht innerhalb der Grenzen geregelt werden konnte	-
A.05.93	Die Gasventilsteuerung konnte nicht innerhalb der Grenzen regeln	-
A.05.95	Eine kurze Unterbrechung des Flammensignals wurde festgestellt	-
A.08.02	Die für das Duschen bestimmte Zeit ist abgelaufen	Parameter **DP357** auf die gewünschte Duschzeit einstellen.
A.08.06	Warnung LIN-Pumpe 1 arbeitet unter eingeschränkten Bedingungen	LIN-Pumpe 1 arbeitet unter eingeschränkten Bedingungen: **Verweis:** Siehe Fehlerbehebung der LIN-Pumpe für Abhilfe
A.10.33	Oberer Temperaturfühler Trinkwasserspeicher Zone TWW offen	Fühler für die Obergrenze der Trinkwarmwassertemperatur offen: • Schlechte Verbindung: Verkabelung und Anschlüsse überprüfen. • Falsch angebrachter Sensor: Überprüfen, ob der Fühler korrekt montiert ist • Sensor ist nicht vorhanden. • Fühler defekt: Fühler austauschen
A.10.45	Raumtemperaturfühler Zone A fehlt	Raumtemperaturfühler nicht erkannt in Zone A: • Der Raumtemperaturfühler ist nicht angeschlossen: Den Fühler anschließen • Der Raumtemperaturfühler ist nicht richtig angeschlossen: Den Fühler richtig anschließen • Fühler defekt: Fühler austauschen

Code	Beschreibung	Abhilfe
A.10.46	Raumtemperaturfühler Zone B fehlt	Raumtemperaturfühler nicht erkannt in Zone B: • Der Raumtemperaturfühler ist nicht angeschlossen: Den Fühler anschließen • Der Raumtemperaturfühler ist nicht richtig angeschlossen: Den Fühler richtig anschließen • Fühler defekt: Fühler austauschen
A.10.47	Raumtemperaturfühler Zone C fehlt	Raumtemperaturfühler nicht erkannt in Zone C: • Der Raumtemperaturfühler ist nicht angeschlossen: Den Fühler anschließen • Der Raumtemperaturfühler ist nicht richtig angeschlossen: Den Fühler richtig anschließen • Fühler defekt: Fühler austauschen
A.10.50	Oberer Trinkwasser-Temperaturfühler Zone TWW fehlt	Fühler für die Trinkwarmwassertemperatur in Zone TWW nicht erkannt: • Der Trinkwarmwasser-Temperaturfühler ist nicht angeschlossen: Den Fühler anschließen • Der Trinkwarmwasser-Temperaturfühler ist nicht richtig angeschlossen: Den Fühler richtig anschließen • Fühler defekt: Fühler austauschen
A.10.54	Temperaturfühler Zone TWW fehlt	Temperaturfühler nicht erkannt in Zone TWW: • Der Temperaturfühler ist nicht angeschlossen: Den Fühler anschließen • Der Temperaturfühler ist nicht richtig angeschlossen: Den Fühler richtig anschließen • Fühler defekt: Fühler austauschen
A.10.56	Trinkwasser-Temperaturfühler Zone AUX fehlt	Fühler für die Trinkwarmwassertemperatur in Zone AUX nicht erkannt: • Der Trinkwarmwasser-Temperaturfühler ist nicht angeschlossen: Den Fühler anschließen • Der Trinkwarmwasser-Temperaturfühler ist nicht richtig angeschlossen: Den Fühler richtig anschließen • Fühler defekt: Fühler austauschen
A.21.01	Nur ein Gerät wird am S-Bus erkannt	Check CAN wiring and/or if the appliance is activated.
A.21.02	Das gleiche Gerät ist als prioritär und nicht-prioritär für HZG ausgewählt	-
A.21.05	Zu viele Geräte am S-Bus erkannt	Disconnect appliances.
A.21.06	Die Liste der erkannten Geräte ist voll	Reset the list.

8.4.2 Sperrung

Tab.21 Sperrcodes

Code	Beschreibung	Abhilfe
H.00.00	Vorlauftemperaturfühler wurde entfernt oder misst eine Temperatur unter dem zulässigen Bereich	Vorlauffühler des Kreises offen: • Fühler ist nicht vorhanden. • Falsche Einstellung für **HK/Verbrauch., Fkt.**: Die Einstellung des Parameters **CP02x** überprüfen. • Mangelhafte Verbindung: Verkabelung und Anschlüsse überprüfen. • Falsch angebrachter Fühler: Sicherstellen, dass der Fühler korrekt montiert ist. • Fühler defekt: Fühler austauschen.
H.00.01	Vorlauftemperaturfühler hat einen Kurzschluss oder misst eine Temperatur über dem zulässigen Bereich	Vorlauftemperaturfühler des Kreises kurzgeschlossen: • Fühler ist nicht vorhanden. • Mangelhafte Verbindung: Verkabelung und Anschlüsse überprüfen. • Falsch angebrachter Fühler: Überprüfen, ob der Fühler korrekt montiert ist. • Fühler defekt: Fühler austauschen.
H.00.02	Vorlauftemperaturfühler wurde erwartet, aber nicht gefunden	Fühler überprüfen.
H.00.04	Rücklauftemperaturfühler wurde entfernt oder misst eine Temperatur unterhalb des Messbereichs	Heizkreis-Temperaturfühler geschlossen: • Anschlüsse des Fühlers überprüfen • Fühler defekt: Fühler austauschen
H.00.05	Rücklauftemperaturfühler kurzgeschl. o. misst eine Temperatur über dem Messbereich	Heizkreis-Rücklauffühler geschlossen: • Anschlüsse des Fühlers überprüfen. • Fühler defekt: Fühler austauschen.
H.00.06	Rücklauftemperaturfühler wurde erwartet, aber nicht erkannt	Fühler überprüfen.
H.00.16	Trinkwasserspeicher-Temperaturfühler entfernt od. misst eine Temperatur unter dem zulässigen Bereich	Trinkwasserfühler offen: • Fühler ist nicht vorhanden. • Fühler falsch angebracht: Überprüfen, ob der Fühler korrekt montiert ist. • Schlechte Verbindung: Verkabelung und Anschlüsse überprüfen. • Fühler defekt: Fühler austauschen
H.00.17	Trinkwasserspeichertemp.fühler Kurzschluss oder misst eine Temperatur über dem zulässigen Bereich	Trinkwasserfühler kurzgeschlossen: • Fühler falsch angebracht: Überprüfen, ob der Fühler korrekt montiert ist. • Schlechte Verbindung: Verkabelung und Anschlüsse überprüfen. • Fühler defekt: Fühler austauschen
H.00.18	Trinkwasserspeicher-Temperaturfühler wurde erwartet, aber nicht gefunden	Fühler überprüfen.
H.00.28	Solartemperaturfühler wurde entfernt oder misst eine Temperatur unterhalb des Messbereichs	Kollektortemperaturfühler offen: • Fühler ist nicht vorhanden. • Fühler falsch angebracht: Überprüfen, ob der Fühler korrekt montiert ist. • Schlechte Verbindung: Verkabelung und Anschlüsse überprüfen. • Fühler defekt: Fühler austauschen
H.00.29	Solartemperaturfühler kurzgeschl. o. misst eine Temperatur oberhalb des Messbereichs	Kollektortemperaturfühler kurzgeschlossen: • Fühler falsch angebracht: Überprüfen, ob der Fühler korrekt montiert ist. • Schlechte Verbindung: Verkabelung und Anschlüsse überprüfen. • Fühler defekt: Fühler austauschen

Code	Beschreibung	Abhilfe
H.00.30	Solartemperaturfühler wurde erwartet, aber nicht gefunden	Kollektortemperaturfühler offen: • Fühler ist nicht vorhanden. • Fühler falsch angebracht: Überprüfen, ob der Fühler korrekt montiert ist. • Schlechte Verbindung: Verkabelung und Anschlüsse überprüfen. • Fühler defekt: Fühler austauschen
H.00.36	Zweiter Rücklauftemperaturfühler wurde entfernt o. misst eine Temperatur unterhalb des Messbereichs	Der zweite Rücklauftemperaturfühler ist geöffnet: • Mangelhafte Verbindung: Verkabelung und Anschlüsse überprüfen. • Falsch angebrachter Fühler: Überprüfen, ob der Fühler korrekt montiert ist. • Fühler defekt: Fühler austauschen.
H.00.37	Zweiter Rücklauftemperaturfühler kurzgeschl. o. misst eine Temperatur oberhalb des Messbereichs	Kurzschluss am zweiten Rücklauftemperaturfühler: • Mangelhafte Verbindung: Verkabelung und Anschlüsse überprüfen. • Falsch angebrachter Fühler: Überprüfen, ob der Fühler korrekt montiert ist. • Fühler defekt: Fühler austauschen.
H.00.42	Systemdruck zu hoch oder Unterbrechung des Sensors	-
H.00.69	Unterbruch Pufferspeicherfühler oder unterhalb des zulässigen Wertebereiches	Temperaurfühler Pufferspeicher offen: • Schlechte Verbindung: Verkabelung und Anschlüsse überprüfen. • Falsch angebrachter Sensor: Überprüfen, ob der Fühler korrekt montiert ist • Sensor ist nicht vorhanden. • Fühler defekt: Fühler austauschen
H.00.70	Kurzschluss Pufferspeicherfühler oder oberhalb des zulässigen Wertebereiches	Temperaturfühler des Pufferspeichers kurzgeschlossen: • Schlechte Verbindung: Verkabelung und Anschlüsse überprüfen. • Falsch angebrachter Sensor: Überprüfen, ob der Fühler korrekt montiert ist • Fühler defekt: Fühler austauschen
H.00.71	Unterbruch oberer Pufferspeicherfühler oder unterhalb des zulässigen Wertebereiches	Oberer Temperaurfühler Pufferspeicher offen: • Schlechte Verbindung: Verkabelung und Anschlüsse überprüfen. • Falsch angebrachter Sensor: Überprüfen, ob der Fühler korrekt montiert ist • Sensor ist nicht vorhanden. • Fühler defekt: Fühler austauschen
H.00.72	Kurzschluss oberer Pufferspeicherfühler oder oberhalb des zulässigen Wertebereiches	Oberer Temperaturfühler des Pufferspeichers kurzgeschlossen: • Schlechte Verbindung: Verkabelung und Anschlüsse überprüfen. • Falsch angebrachter Sensor: Überprüfen, ob der Fühler korrekt montiert ist • Fühler defekt: Fühler austauschen
H.00.74	Pufferspeicherfühler nicht erkannt	Temperaturfühler Pufferspeicher nicht erkannt: • Temperaturfühler Pufferspeicher nicht angeschlossen: Den Fühler anschließen • Temperaturfühler Pufferspeicher falsch angeschlossen: Den Fühler richtig anschließen • Fühler defekt: Fühler austauschen
H.00.75	Oberer Pufferspeicherfühler nicht erkannt	Oberer Temperaturfühler Pufferspeicher nicht erkannt: • Oberer Temperaturfühler Pufferspeicher nicht angeschlossen: Den Fühler anschließen • Oberer Temperaturfühler Pufferspeicher falsch angeschlossen: Den Fühler richtig anschließen

Code	Beschreibung	Abhilfe
H.00.76	Unterbruch Kaskadenvorlauffühler oder unterhalb des zulässigen Wertebereiches	Kaskaden-Vorlauftemperaturfühler offen: • Schlechte Verbindung: Verkabelung und Anschlüsse überprüfen. • Falsch angebrachter Sensor: Überprüfen, ob der Fühler korrekt montiert ist • Sensor ist nicht vorhanden. • Fühler defekt: Fühler austauschen
H.00.77	Kurzschluss Kaskadenvorlauffühler oder oberhalb des zulässigen Wertebereiches	Kaskaden-Vorlauftemperaturfühler kurzgeschlossen: • Schlechte Verbindung: Verkabelung und Anschlüsse überprüfen. • Falsch angebrachter Sensor: Überprüfen, ob der Fühler korrekt montiert ist • Fühler defekt: Fühler austauschen
H.00.78	Kaskadenvorlauffühler nicht erkannt	Kaskaden-Vorlauftemperaturfühler nicht erkannt: • Kaskaden-Vorlauftemperaturfühler nicht angeschlossen: Den Fühler anschließen • Kaskaden-Vorlauftemperaturfühler falsch angeschlossen: Den Fühler richtig anschließen • Fühler defekt: Fühler austauschen
H.00.79	Schwimmbad-Vorlauftemperaturfühler wurde entfernt o. misst eine Temperatur oberhalb des Messbereichs	Schwimmbad-Vorlauftemperaturfühler offen: • Fühler ist nicht vorhanden. • Fühler falsch angebracht: Überprüfen, ob der Fühler korrekt montiert ist. • Schlechte Verbindung: Verkabelung und Anschlüsse überprüfen. • Fühler defekt: Fühler austauschen
H.00.80	Schwimmbad-Vorlauftemperaturfühler ist kurzgeschl. o. misst eine Temp. oberhalb des Messbereichs	Schwimmbad-Vorlauftemperaturfühler kurzgeschlossen: • Fühler falsch angebracht: Überprüfen, ob der Fühler korrekt montiert ist. • Schlechte Verbindung: Verkabelung und Anschlüsse überprüfen. • Fühler defekt: Fühler austauschen
H.00.81	Raumtemperaturfühler wurde erwartet, aber nicht gefunden	Raumtemperaturfühler nicht erkannt: • Der Raumfühler ist nicht angeschlossen: Den Fühler anschließen • Der Raumfühler ist nicht richtig angeschlossen: Den Fühler richtig anschließen
H.00.105	Temperaturfühler TWW-Zirkulationskreis wurde entfernt oder misst Temperatur unterhalb des Bereichs	TWW Zirkulationstemperatur geöffnet: • Fühler ist nicht vorhanden. • Mangelhafte Verbindung: Verkabelung und Anschlüsse überprüfen. • Falsch angebrachter Fühler: Überprüfen, ob der Fühler korrekt montiert ist. • Fühler defekt: Fühler austauschen.
H.00.106	Temperaturfühler TWW-Zirkulation entweder kurzgeschlossen oder misst eine zu hohe Temperatur	TWW Zirkulationstemperatur Fühler kurzgeschlossen: • Mangelhafte Verbindung: Verkabelung und Anschlüsse überprüfen. • Falsch angebrachter Fühler: Überprüfen, ob der Fühler korrekt montiert ist. • Fühler defekt: Fühler austauschen.
H.00.107	Unterer Temperaturfühler TWW-Speicher entweder kurzgeschlossen oder misst eine zu hohe Temperatur	TWW Mischtemperatur Fühler geöffnet: • Fühler ist nicht vorhanden. • Mangelhafte Verbindung: Verkabelung und Anschlüsse überprüfen. • Falsch angebrachter Fühler: Überprüfen, ob der Fühler korrekt montiert ist. • Fühler defekt: Fühler austauschen.

Code	Beschreibung	Abhilfe
H.00.108	Unterer Temperaturfühler TWW-Speicher entweder entfernt oder misst eine zu niedrige Temperatur	TWW Mischtemperatur Fühler kurzgeschlossen: • Mangelhafte Verbindung: Verkabelung und Anschlüsse überprüfen. • Falsch angebrachter Fühler: Überprüfen, ob der Fühler korrekt montiert ist. • Fühler defekt: Fühler austauschen.
H.01.00	Kommunikationsfehler aufgetreten	Fehler in der Datenübertragung mit dem Sicherheitskern: • Heizkessel wieder in Betrieb setzen • CU-GH ersetzen
H.01.05	Maximale Differenz zwischen Vorlauftemperatur und Rücklauftemperatur	Maximaler Temperaturunterschied zwischen Vorlauf und Rücklauf überschritten: • Kein Durchfluss oder unzureichender Durchfluss: - Durchfluss überprüfen (Richtung, Pumpe, Ventile) - Wasserdruck überprüfen - Sauberkeit des Wärmetauschers überprüfen • Fühlerfehler: - Prüfen, ob die Fühler ordnungsgemäß funktionieren - Prüfen, ob der Fühler ordnungsgemäß angebracht wurde
H.01.06	Maximale Differenz zwischen Wärmetauschertemperatur und Vorlauftemperatur	Maximale Differenz zwischen Wärmetauscher und Vorlauftemperatur überschritten: • Kein Durchfluss oder unzureichender Durchfluss: - Zirkulation überprüfen (Richtung, Pumpe, Ventile). - Den Wasserdruck überprüfen. - Sauberkeitszustand des Wärmetauschers überprüfen. - Überprüfen, ob die Anlage entlüftet wurde. - Überprüfen, dass die Wasserqualität den Spezifikationen des Anbieters entspricht. • Fühlerfehler: - Ordnungsgemäße Funktion der Fühler prüfen. - Überprüfen, ob der Fühler ordnungsgemäß montiert wurde.
H.01.07	Maximale Differenz zwischen Wärmetauschertemperatur und Rücklauftemperatur	Maximale Differenz zwischen Wärmetauscher und Rücklauftemperatur überschritten: • Kein Durchfluss oder unzureichender Durchfluss: - Zirkulation überprüfen (Richtung, Pumpe, Ventile). - Den Wasserdruck überprüfen. - Sauberkeitszustand des Wärmetauschers überprüfen. - Überprüfen, ob die Anlage korrekt entlüftet wurde. • Fühlerfehler: - Ordnungsgemäße Funktion der Fühler prüfen. - Überprüfen, ob der Fühler ordnungsgemäß montiert wurde.
H.01.08	Maximaler HK-Temperaturgradient Stufe 3 überschritten	Maximaler Temperaturanstieg des Wärmetauschers wurde überschritten: • Kein Durchfluss oder unzureichender Durchfluss: - Zirkulation überprüfen (Richtung, Pumpe, Ventile) - Wasserdruck überprüfen - Sauberkeit des Wärmetauschers überprüfen - Überprüfen, ob die Heizung korrekt entlüftet wurde • Fühlerfehler: - Prüfen, ob die Fühler ordnungsgemäß funktionieren - Prüfen, ob der Fühler ordnungsgemäß angebracht wurde

Code	Beschreibung	Abhilfe
H.01.09	Gasdruckschalter	Gasdruck zu gering: • Kein Durchfluss oder unzureichender Durchfluss: - Sicherstellen, dass das Gasventil vollständig geöffnet ist - Druck der Gasversorgung prüfen. - Falls ein Gasfilter vorhanden ist: Sicherstellen, dass der Filter sauber ist • Falsche Einstellung des Gasdruckwächters: - Sicherstellen, dass der Schalter ordnungsgemäß eingebaut ist - Falls erforderlich den Wächter ersetzen • Kein Gasdruckwächter verfügbar: - Sicherstellen, dass der Parameter **GP010** auf **Nein** (0) gesetzt ist.
H.01.13	Die Wärmetauschertemperatur hat den maximal zulässigen Betriebswert überschritten	Maximale Temperatur des Wärmetauschers überschritten: • Zirkulation überprüfen (Richtung, Pumpe, Ventile). • Den Wasserdruck überprüfen. • Ordnungsgemäße Funktion der Fühler prüfen. • Überprüfen, ob der Fühler ordnungsgemäß montiert wurde. • Sauberkeitszustand des Wärmetauschers überprüfen. • Überprüfen, ob die Heizung korrekt entlüftet wurde.
H.01.14	Die Vorlauftemperatur hat den maximal zulässigen Betriebswert überschritten	Vorlauftemperaturfühler über Normalbereich: • Schlechte Verbindung: Verkabelung und Anschlüsse überprüfen. • Kein Durchfluss oder unzureichender Durchfluss: - Zirkulation überprüfen (Richtung, Pumpe, Ventile) - Wasserdruck überprüfen - Sauberkeit des Wärmetauschers überprüfen
H.01.15	Die Abgastemperatur hat den maximal zulässigen Betriebswert überschritten	Maximale Abgastemperatur überschritten: • Überprüfen Sie die Abgasleitung • Überprüfen Sie den Wärmetauscher und vergewissern Sie sich, dass die Abgasseite nicht verstopft ist • Fühler defekt: Fühler austauschen
H.01.18	Kein positiver Gradient bei der Vorlauftemperatur nach Brennerstart erkannt	-
H.01.21	Maximale Steigung des Wärmetauschers während der Trinkwasserladung überschritten (Level 3)	Die Vorlauftemperatur ist zu schnell angestiegen: • Durchfluss überprüfen (Richtung, Pumpe, Ventile) • Ordnungsgemäße Funktion der Pumpe prüfen
H.02.00	Reset	Entstörverfahren aktiv: • Keine Aktion
H.02.02	Warten auf Konfigurationsnummer	Konfigurationsfehler oder unbekannte Konfigurationsnummer: • **CN1** und **CN2** zurücksetzen
H.02.03	Fehler in der Konfiguration	Konfigurationsfehler oder unbekannte Konfigurationsnummer: • **CN1** und **CN2** zurücksetzen
H.02.04	Parameterfehler	Werkseinstellungen falsch: • Parameter sind nicht korrekt: - Heizkessel wieder in Betrieb setzen - **CN1** und **CN2** zurücksetzen - Die CU-GH Leiterplatte austauschen
H.02.05	CSU passt nicht zur Regelung	Konfigurationsfehler: • **CN1** und **CN2** zurücksetzen
H.02.07	Wasserdruckfehler aktiv	-
H.02.09	Teilweise Sperre des Gerätes erkannt	Sperreingang oder Frostschutz aktiv: • Externe Ursache: Externe Ursache beheben • Parametereinstellung falsch: Parameter überprüfen • Mangelhafte Verbindung: Verbindung überprüfen

Code	Beschreibung	Abhilfe
H.02.10	Vollständige Sperre des Gerätes erkannt	Sperreingang ist aktiv (ohne Frostschutz): • Externe Ursache: Externe Ursache beheben • Parametereinstellung falsch: Parameter überprüfen • Mangelhafte Verbindung: Verbindung überprüfen
H.02.12	Freigabesignaleingang des Steuergeräts von der Geräteumgebung	Wartezeit Freigabesignal abgelaufen • Externe Ursache: Externe Ursache beheben • Parametereinstellung falsch: Parameter überprüfen • Mangelhafte Verbindung: Verbindung überprüfen
H.02.15	Externe CSU Unterbrechung	Zeitüberschreitung CSU: • Mangelhafte Verbindung: Verkabelung und Anschlüsse überprüfen. • CSU defekt: CSU austauschen.
H.02.16	Interne CSU Unterbrechung	Konfigurationsfehler: • **CN1** und **CN2** zurücksetzen • Leiterplatte ersetzen
H.02.18	Objektverzeichnis-Fehler	• **CN1** und **CN2** zurücksetzen **Verweis:** Das Typschild für die Werte **CN1** und **CN2**.
H.02.31	Gerät erfordert automatische Befüllung des Wassersystems aufgrund von zu niedrigem Druck	Das Heizungssystem mit der automatischen Nachfülleinrichtung nachfüllen.
H.02.36	Funktionelles Gerät wurde getrennt	Fehler in der Datenübertragung mit der SCB-Leiterplatte: • Mangelhafte Verbindung mit dem DATENBUS: Verkabelung überprüfen. • Keine Leiterplatte: Schließen Sie die Leiterplatte erneut an oder rufen Sie sie oder mithilfe der Auto-detect-Funktion aus dem Speicher ab.
H.02.38	Keine Wasserhärte	–
H.02.40	Funktion nicht verfügbar	Wenden Sie sich an Ihren Lieferanten.
H.02.45	Volle CAN Verbindungs Matrix	SCB nicht gefunden: • Automatische Erkennungsfunktion ausführen
H.02.46	Volle CAN Geräte Administration	SCB nicht gefunden: • Automatische Erkennungsfunktion ausführen
H.02.47	Int.Fe: Fehl. Verb. Funktionsgruppen	Funktionsgruppe nicht gefunden: • Automatische Erkennungsfunktion ausführen • Heizkessel wieder in Betrieb setzen • CU-GH ersetzen
H.02.48	Funktionsgruppe Konfigurationsfehler	SCB nicht gefunden: • Automatische Erkennungsfunktion ausführen
H.02.49	Int.Fe: Fehlgeschl. Initial. (Knoten)	SCB nicht gefunden: • Automatische Erkennungsfunktion ausführen
H.02.50	Int.Fe: Komm.fe der Funktionsgruppen	SCB nicht gefunden: • Automatische Erkennungsfunktion ausführen.
H.02.55	Ungültige oder fehlende Seriennr.	Die Leiterplatte CU-GH austauschen.
H.02.60	Die Zone unterstützt nicht die ausgewählte Funktion	–
H.02.61	Die Zone A unterstützt nicht die ausgewählte Funktion	Die Funktionseinstellung für die Zone A ist falsch oder in diesem Kreis nicht zulässig: • Die Einstellung des Parameters **CP020** überprüfen.
H.02.62	Die Zone B unterstützt nicht die ausgewählte Funktion	Die Funktionseinstellung für die Zone B ist falsch oder in diesem Kreis nicht zulässig: • Die Einstellung des Parameters **CP021** überprüfen.

Code	Beschreibung	Abhilfe
H.02.63	Die Zone C unterstützt nicht die ausgewählte Funktion	Die Funktionseinstellung für die Zone C ist falsch oder in diesem Kreis nicht zulässig: • Die Einstellung des Parameters **CP023** überprüfen.
H.02.64	Die Zone D unterstützt nicht die ausgewählte Funktion	Die Funktionseinstellung (DHW) für die Zone C ist falsch oder in diesem Kreis nicht zulässig: • Die Einstellung des Parameters **CP022** überprüfen.
H.02.65	Die Zone E unterstützt nicht die ausgewählte Funktion	Die Funktionseinstellung (AUX) für die Zone E ist falsch oder in diesem Kreis nicht zulässig: • Die Einstellung des Parameters **CP024** überprüfen.
H.02.66	Unterbrechung der aktiven Fremdstromanode	Korrosionsschutzanode (TAS) nicht erkannt: • Anode ist nicht angeschlossen: Anode anschließen • Anode ist falsch angeschlossen: Anode richtig anschließen
H.02.67	Kurzschluss der aktiven Fremdstromanode	Korrosionsschutzanode (TAS) fehlt oder ist kurzgeschlossen: • Schlechte Verbindung: Verkabelung und Anschlüsse überprüfen. • Falsch angebrachter Sensor: Überprüfen, ob der Fühler korrekt montiert ist • Fühler defekt: Fühler austauschen
H.02.70	Prüfung ext. Wärmerückgewin. gescheitert	Prüfung des Rückschlagventils der Wärmerückgewinnungsanlage fehlgeschlagen: • Rückschlagventil der externen Wärmerückgewinnungsanlage überprüfen.
H.02.79	Angeschlossenes Gerät nicht am Systembus vorhanden	S-Bus Stecker von Geräten fehlen: • Schlechte Verbindung: Verkabelung und Anschlüsse überprüfen. • Falsch angebrachte Stecker: Überprüfen, ob die Steckerkorrekt angebracht sind • Endstecker (mit Widerstand) fehlen oder sind falsch angeschlossen: Verkabelung und Stecker prüfen • Kontrollieren, ob die angeschlossenen Geräte aktiviert sind
H.02.80	Kaskadenregelung fehlt	Kaskadenregler nicht gefunden: • Kaskadenmaster wiederanschließen • Automatische Erkennungsfunktion ausführen
H.02.84	Die aktuelle Parameterkonfiguration verursacht einen Konflikt der Hardwareressourcen	Zwei aktivierte Funktionen verwenden die gleichen Anschlussstifte für Stellglieder oder Fühler: • Überprüfen, dass keine Anschlussstifte von aktivierten Funktionen gemeinsam genutzt werden • Prüfen, ob keine unerwünschten Funktionen über die Parameter aktiviert sind • Funktionen deaktivieren, bis der Fehler behoben ist, um widersprüchliche Funktionen zu ermitteln
H.03.00	Parameter Gasventilregelung Level 2,3,4 nicht korrekt oder fehlen	Parameterfehler: Sicherheitskern • Heizkessel wieder in Betrieb setzen • CU-GH ersetzen
H.03.01	Keine gültigen Daten zwischen Zentraleinheit und Gasventilregelung	Kommunikationsfehler mit der CU-GH Leiterplatte: • Heizkessel wieder in Betrieb setzen
H.03.02	Flammenausfall im Betrieb	Erlöschen der Flamme während des Betriebs: • Kein Ionisationsstrom: - Gasleitung entlüften - Überprüfen, dass der Gashahn ganz geöffnet ist - Druck der Gasversorgung überprüfen - Funktion und Einstellung des Gasventliblocks überprüfen - Sicherstellen, dass weder die Luftzuleitung noch der Abgasstutzen verstopft sind - Sicherstellen, dass die Abgase nicht wieder angesaugt werden

Code	Beschreibung	Abhilfe
H.03.05	Gasventilregelung intern gesperrt	Fehler des Sicherheitskerns: • Heizkessel wieder in Betrieb setzen • CU-GH ersetzen
H.03.07	Es wurde kein zugehöriger Parameter erkannt (P-Typ)	-
H.03.08	Ein falsches Flammensignal wird erkannt, wodurch der Brenner bei aktiver Flamme gesperrt wird.	-
H.03.09	Netzspannung hat die minimale Betriebsgrenze unterschritten	Beim Ein- bzw. Ausschalten des Gerätes erfolgt ein Eintrag in den Fehlerspeicher
H.03.17	Sicherheitsüberprüfung Gasventilregelung	• Heizkessel wieder in Betrieb setzen • CU-GH ersetzen
H.03.26	Kalibrierung ist erforderlich, um den normalen Betrieb des Geräts wieder aufzunehmen.	-
H.03.28	Synchronisationsfehler aufgetreten	-
H.03.31	Abgasweg blockiert	-
H.03.32	Gebläsedrehzahl außerhalb des gültigen Bereichs	-
H.03.33	Netzfrequenz außerhalb des spezifizierten Bereichs	-
H.03.34	Die Vorlauftemperatur ist nicht plausibel	-
H.03.35	Die Rücklauftemperatur ist nicht plausibel	-
H.03.36	Die Vorlauftemperatur steigt zu schnell an	-
H.03.37	Differenz zwischen Vorlauf- und Rücklauftemperatur ist zu groß	-
H.03.38	Kalibrierung wurde wegen zu hoher Temperatur abgebrochen	-
H.03.39	Die Kalibrierung ist fehlgeschlagen	-
H.03.40	Ein Sicherheitskontrollwert des Sitherm Pro Systems liegt außerhalb des Bereichs	-
H.03.41	Die Temperaturdifferenz zwischen zwei Vorlauffühlern überschreitet das Maximum	-
H.03.254	Unbekannter Fehler	-
H.08.07	Betriebsfehler LIN-Pumpe 1	Betriebsfehler LIN-Pumpe 1: **Verweis:** Siehe Fehlerbehebung der LIN-Pumpe für Abhilfe
H.08.08	Betriebsfehler Verriegelung LIN-Pumpe 1	Betriebsfehler Verriegelung LIN-Pumpe 1: • Pumpe defekt, LIN-Pumpe 1 austauschen
H.08.09	Kommunikationsverlust LIN-Pumpe 1, da Kommunikation mit Bus-Master (BDR-Geräte) fehlgeschlagen ist	Kommunikationsverlust LIN-Pumpe 1, da Kommunikation mit Bus-Master fehlgeschlagen ist: • Schlechte Verbindung: Verbindung prüfen • Pumpe defekt, Betrieb der LIN-Pumpe überprüfen
H.10.00	Unterbrechung Vorlauftemp.fühler Zone A	Vorlauftemperaturfühler Zone A offen: • Schlechte Verbindung: Verkabelung und Anschlüsse überprüfen. • Falsch angebrachter Sensor: Überprüfen, ob der Fühler korrekt montiert ist • Sensor ist nicht vorhanden. • Fühler defekt: Fühler austauschen
H.10.01	Kurzschluss Vorlauftemp.fühler Zone A	Vorlauftemperaturfühler Zone A kurzgeschlossen: • Schlechte Verbindung: Verkabelung und Anschlüsse überprüfen. • Falsch angebrachter Sensor: Überprüfen, ob der Fühler korrekt montiert ist • Fühler defekt: Fühler austauschen

Code	Beschreibung	Abhilfe
H.10.02	Unterbruch Trinkwasser-Temperaturfühler Zone A	Fühler für die Trinkwarmwassertemperatur Zone A offen: • Schlechte Verbindung: Verkabelung und Anschlüsse überprüfen. • Falsch angebrachter Sensor: Überprüfen, ob der Fühler korrekt montiert ist • Sensor ist nicht vorhanden. • Fühler defekt: Fühler austauschen
H.10.03	Kurzschluss Trinkwasser-Temperaturfühler Zone A	Trinkwarmwassertemperaturfühler der Zone A kurzgeschlossen: • Schlechte Verbindung: Verkabelung und Anschlüsse überprüfen. • Falsch angebrachter Sensor: Überprüfen, ob der Fühler korrekt montiert ist • Fühler defekt: Fühler austauschen • Bei Verwendung eines Thermostaten anstelle eines Fühlers: Der Parameter **CP500** muss auf Aus gesetzt werden (=deaktiviert)
H.10.04	Unterbruch Schwimmbad-Temperaturfühler Zone A	Schwimmbad Temperaturfühler A offen: • Schlechte Verbindung: Verkabelung und Anschlüsse überprüfen. • Falsch angebrachter Sensor: Überprüfen, ob der Fühler korrekt montiert ist • Sensor ist nicht vorhanden. • Fühler defekt: Fühler austauschen
H.10.05	Kurzschluss Schwimmbad-Temperaturfühler Zone A	Schwimmbad-Temperaturfühler Zone A kurzgeschlossen: • Schlechte Verbindung: Verkabelung und Anschlüsse überprüfen. • Falsch angebrachter Sensor: Überprüfen, ob der Fühler korrekt montiert ist • Fühler defekt: Fühler austauschen
H.10.09	Vorlauftemperaturfühler Zone B offen	Vorlauftemperaturfühler Zone B offen: • Schlechte Verbindung: Verkabelung und Anschlüsse überprüfen. • Falsch angebrachter Sensor: Überprüfen, ob der Fühler korrekt montiert ist • Sensor ist nicht vorhanden. • Fühler defekt: Fühler austauschen
H.10.10	Kurzschluss Vorlauftemp.fühler Zone B	Vorlauftemperaturfühler Zone B kurzgeschlossen: • Schlechte Verbindung: Verkabelung und Anschlüsse überprüfen. • Falsch angebrachter Sensor: Überprüfen, ob der Fühler korrekt montiert ist • Fühler defekt: Fühler austauschen
H.10.11	Unterbruch Trinkwasser-Temperaturfühler Zone B	Fühler für die Trinkwarmwassertemperatur Zone B offen: • Schlechte Verbindung: Verkabelung und Anschlüsse überprüfen. • Falsch angebrachter Sensor: Überprüfen, ob der Fühler korrekt montiert ist • Sensor ist nicht vorhanden. • Fühler defekt: Fühler austauschen

Code	Beschreibung	Abhilfe
H.10.12	Kurzschluss Trinkwasser-Temperaturfühler Zone B	Trinkwarmwassertemperaturfühler der Zone B kurzgeschlossen: • Schlechte Verbindung: Verkabelung und Anschlüsse überprüfen. • Falsch angebrachter Sensor: Überprüfen, ob der Fühler korrekt montiert ist • Fühler defekt: Fühler austauschen • Bei Verwendung eines Thermostaten anstelle eines Fühlers: Der Parameter **CP501** muss auf Aus gesetzt werden (=deaktiviert)
H.10.13	Unterbruch Schwimmbad-Temperaturfühler Zone B	Schwimmbad Temperaturfühler B offen: • Schlechte Verbindung: Verkabelung und Anschlüsse überprüfen. • Falsch angebrachter Sensor: Überprüfen, ob der Fühler korrekt montiert ist • Sensor ist nicht vorhanden. • Fühler defekt: Fühler austauschen
H.10.14	Kurzschluss Schwimmbad-Temperaturfühler Zone B	Schwimmbad-Temperaturfühler Zone B kurzgeschlossen: • Schlechte Verbindung: Verkabelung und Anschlüsse überprüfen. • Falsch angebrachter Sensor: Überprüfen, ob der Fühler korrekt montiert ist • Fühler defekt: Fühler austauschen
H.10.18	Vorlauftemperaturfühler Zone C offen	Vorlauftemperaturfühler Zone C offen: • Schlechte Verbindung: Verkabelung und Anschlüsse überprüfen. • Falsch angebrachter Sensor: Überprüfen, ob der Fühler korrekt montiert ist • Sensor ist nicht vorhanden. • Fühler defekt: Fühler austauschen
H.10.19	Kurzschl. Vorlauftemperaturfühler Zone C	Vorlauftemperaturfühler Zone C kurzgeschlossen: • Schlechte Verbindung: Verkabelung und Anschlüsse überprüfen. • Falsch angebrachter Sensor: Überprüfen, ob der Fühler korrekt montiert ist • Fühler defekt: Fühler austauschen
H.10.20	Unterbruch Trinkwasser-Temperaturfühler Zone C	Fühler für die Trinkwarmwassertemperatur Zone C offen: • Schlechte Verbindung: Verkabelung und Anschlüsse überprüfen. • Falsch angebrachter Sensor: Überprüfen, ob der Fühler korrekt montiert ist • Sensor ist nicht vorhanden. • Fühler defekt: Fühler austauschen
H.10.21	Kurzschluss Trinkwasser-Temperaturfühler Zone C	Trinkwarmwassertemperaturfühler der Zone C kurzgeschlossen: • Schlechte Verbindung: Verkabelung und Anschlüsse überprüfen. • Falsch angebrachter Sensor: Überprüfen, ob der Fühler korrekt montiert ist • Fühler defekt: Fühler austauschen • Bei Verwendung eines Thermostaten anstelle eines Fühlers: Der Parameter **CP503** muss auf Aus gesetzt werden (=deaktiviert)

Code	Beschreibung	Abhilfe
H.10.22	Unterbruch Schwimmbad-Temperaturfühler Zone C	Schwimmbad Temperaturfühler C offen: • Schlechte Verbindung: Verkabelung und Anschlüsse überprüfen. • Falsch angebrachter Sensor: Überprüfen, ob der Fühler korrekt montiert ist • Sensor ist nicht vorhanden. • Fühler defekt: Fühler austauschen
H.10.23	Kurzschluss Schwimmbad-Temperaturfühler Zone C	Schwimmbad-Temperaturfühler Zone C kurzgeschlossen: • Schlechte Verbindung: Verkabelung und Anschlüsse überprüfen. • Falsch angebrachter Sensor: Überprüfen, ob der Fühler korrekt montiert ist • Fühler defekt: Fühler austauschen
H.10.27	Vorlauftemperaturfühler Zone TWW offen	Vorlauftemperaturfühler Zone DHW offen: • Schlechte Verbindung: Verkabelung und Anschlüsse überprüfen. • Falsch angebrachter Sensor: Überprüfen, ob der Fühler korrekt montiert ist • Sensor ist nicht vorhanden. • Fühler defekt: Fühler austauschen
H.10.28	Vorlauftemperaturfühler Zone TWW geschl.	Vorlauftemperaturfühler Zone DHW kurzgeschlossen: • Schlechte Verbindung: Verkabelung und Anschlüsse überprüfen. • Falsch angebrachter Sensor: Überprüfen, ob der Fühler korrekt montiert ist • Fühler defekt: Fühler austauschen
H.10.29	Temperaturfühler Zone TWW offen	Fühler für die Trinkwarmwassertemperatur Zone DHW offen: • Schlechte Verbindung: Verkabelung und Anschlüsse überprüfen. • Falsch angebrachter Sensor: Überprüfen, ob der Fühler korrekt montiert ist • Sensor ist nicht vorhanden. • Fühler defekt: Fühler austauschen
H.10.30	Trinkwasser-Temperaturfühler Zone TWW geschlossen	Trinkwarmwassertemperaturfühler der Zone DHW kurzgeschlossen: • Schlechte Verbindung: Verkabelung und Anschlüsse überprüfen. • Falsch angebrachter Sensor: Überprüfen, ob der Fühler korrekt montiert ist • Fühler defekt: Fühler austauschen • Bei Verwendung eines Thermostaten anstelle eines Fühlers: Der Parameter **CP502** muss auf Aus gesetzt werden (=deaktiviert)
H.10.36	Vorlauftemperaturfühler Zone AUX offen	Vorlauftemperaturfühler Zone AUX offen: • Schlechte Verbindung: Verkabelung und Anschlüsse überprüfen. • Falsch angebrachter Sensor: Überprüfen, ob der Fühler korrekt montiert ist • Sensor ist nicht vorhanden. • Fühler defekt: Fühler austauschen
H.10.37	Vorlauftemperaturfühler Zone AUX geschl.	Vorlauftemperaturfühler Zone AUX kurzgeschlossen: • Schlechte Verbindung: Verkabelung und Anschlüsse überprüfen. • Falsch angebrachter Sensor: Überprüfen, ob der Fühler korrekt montiert ist • Fühler defekt: Fühler austauschen

Code	Beschreibung	Abhilfe
H.10.38	Trinkwasser-Temperaturfühler Zone AUX offen	Fühler für die Trinkwarmwassertemperatur Zone AUX offen: • Schlechte Verbindung: Verkabelung und Anschlüsse überprüfen. • Falsch angebrachter Sensor: Überprüfen, ob der Fühler korrekt montiert ist • Sensor ist nicht vorhanden. • Fühler defekt: Fühler austauschen
H.10.39	Trinkwasser-Temperaturfühler Zone AUX geschlossen	Trinkwarmwassertemperaturfühler der Zone AUX kurzgeschlossen: • Schlechte Verbindung: Verkabelung und Anschlüsse überprüfen. • Falsch angebrachter Sensor: Überprüfen, ob der Fühler korrekt montiert ist • Fühler defekt: Fühler austauschen • Bei Verwendung eines Thermostaten anstelle eines Fühlers: Der Parameter **CP504** muss auf Aus gesetzt werden (=deaktiviert)
H.10.59	Sicherheitstemperaturbegrenzer Heizkreis C wurde geöffnet	Sicherheitstemperaturbegrenzer ist geöffnet: • Kein Sicherheitstemperaturbegrenzer angeschlossen • Vorlauftemperatur im Mischerkreis zu hoch: Regelungseinstellungen überprüfen • Sicherheitsthermostat-Auslösetemperatur falsch eingestellt: Einstellung prüfen • Defekter Thermostat: Thermostat ersetzen
H.20.36	Zwangskalibrierung fehlgeschlagen. Wärmeübertragung an Heizungssystem nicht möglich.	-
H.20.39	100% Kalibrierung. beim 1. Einschalten nicht abgeschlossen	-
H.20.40	Es wurde keine Gasart vom Installateur gewählt	-
H.21.00	Am S-Bus werden keine Geräte erkannt	S-Bus Stecker von Geräten fehlen: • Schlechte Verbindung: Verkabelung und Anschlüsse überprüfen. • Falsch angebrachte Stecker: Überprüfen, ob die Steckerkorrekt angebracht sind • Endstecker (mit Widerstand) fehlen oder sind falsch angeschlossen: Verkabelung und Stecker prüfen • Kontrollieren, ob die angeschlossenen Geräte aktiviert sind
H.21.07	Geräte wurden erkannt, sind aber nicht für das Kaskadensystem verfügbar	No appliances available: • Communication error: - Check the state of connected appliances

9 Entsorgung

9.1 Entsorgung und Recycling

Das Gerät besteht aus mehreren Komponenten, welche wiederum aus verschiedenen Werkstoffen, wie Stahl, Kupfer, Kunststoff, GFK, Aluminium, Gummi usw. bestehen.

ZERLEGUNG UND ENTSORGUNG DES GERÄTES (WEEE)

Nach seiner Zerlegung darf dieses Gerät nicht als gemischter städtischer Abfall entsorgt werden.

Diese Art von Abfall muss sortiert werden, damit die Materialien, aus denen das Gerät besteht, wiedergewonnen und wiederverwendet werden können.

Weitere Informationen über die verfügbaren Recyclingsysteme erhalten Sie bei Ihrer Kommunalverwaltung.

Eine unsachgemäße Abfallentsorgung kann potenziell negative Auswirkungen auf die Umwelt und die menschliche Gesundheit haben.

Wenn alte Geräte durch neue ersetzt werden, ist der Verkäufer gesetzlich verpflichtet, das alte Gerät zu entfernen und kostenlos zu entsorgen.

Das Symbol  auf dem Gerät zeigt, dass es verboten ist, das Produkt als gemischten städtischen Abfall zu entsorgen.

Warnung!
Entfernung und Entsorgung des Gerätes müssen von einer qualifizierten Heizungsfachkraft unter Einhaltung der vor Ort geltenden Vorschriften durchgeführt werden.

10 Umweltschutz

10.1 Energiespartipps

Einstellen der Heizungsanlage

Vorlauftemperatur des Gerätes entsprechend dem Anlagentyp einstellen. Bei Anlagen mit Heizkörpern empfehlen wir, die maximale Vorlauftemperatur des Heizwassers auf rund 60 °C einzustellen und diese nur dann zu erhöhen, wenn der erforderliche Komfortgrad nicht erreicht wird. Bei Fußbodenheizungen die vom Planer der Anlage vorgeschriebene Temperatur nicht überschreiten. Wir empfehlen, Außenfühler und/oder Schaltfeld so einzustellen, dass sich die Vorlauftemperatur automatisch den atmosphärischen Bedingungen oder der Innentemperatur anpasst. Dies stellt sicher, dass nur die tatsächlich erforderliche Wärmemenge erzeugt wird. Die Raumtemperatur so einstellen, dass die Räume nicht überheizt werden. Jeder Grad überschüssige Wärme erhöht den Energieverbrauch um rund 6%. Sie sollten auch die Raumtemperatur danach einstellen, wie die Räume genutzt werden. Schlafräume oder wenig genutzte Räume können zum Beispiel auf eine niedrigere Temperatur als die übrigen Räume eingestellt werden. Nutzen Sie die stundengenaue Programmierfunktion (wenn verfügbar), um die Raumtemperatur während der Nacht rund 5 °C niedriger als während des Tages einzustellen. Noch niedrigere Temperatureinstellungen bringen keine weiteren Kosteneinsparungen. Stellen Sie die Temperatursollwerte nur dann noch niedriger ein, wenn Sie längere Zeit abwesend sind, wie im Urlaub. Verdecken Sie die Heizkörper nicht, weil dadurch das richtige Zirkulieren der Luft verhindert wird. Vermeiden Sie die Kippstellung der Fenster zum Lüften der Räume – öffnen Sie die Fenster stattdessen für einen kurzen Zeitraum vollständig.

Einstellen der Trinkwarmwassertemperatur

Durch Einstellen einer komfortablen Temperatur für das Warmwasser und indem vermieden wird, dass es mit Kaltwasser gemischt wird, kann Energie gespart werden. Jedes Grad überschüssige Wärme verschwendet Energie und resultiert in stärkerer Kesselsteinbildung (das ist der Hauptgrund für das Auftreten von Störungen am Gerät).

11 Anhang

11.1 Produktdatenblatt – Kombikessel

Tab.22 Produktdatenblatt für Kombikessel

GMT		3015	3025	3035
Raumheizung – Temperaturanwendung		Mittelbereich	Mittelbereich	Mittelbereich
Wassererwärmung – Angegebenes Lastprofil		-	-	-
Raumheizung – Saisonale Energieeffizienzklasse		A	A	A
Wassererwärmung – Energieeffizienzklasse		-	-	-
Wärmenennleistung *(Prated oder Psup)*	kW	15	25	35
Raumheizung – Jährlicher Energieverbrauch	GJ	46	77	107
Trinkwasserbereitung – Jährlicher Energieverbrauch	kWh(1) GJ(2)	– -	- -	- -
Raumheizung – Jahreszeitbedingte Energieeffizienz	%	94	94	94
Energieeffizienz Trinkwarmwasserbereitung	%	-	-	–
Schallleistungspegel L_{WA} in Innenräumen	dB	49	51	51

(1) elektrisch
(2) Brennstoff

11.2 Produktdatenblatt – Temperaturregelung

Tab.23 Produktdatenblatt für Temperaturregelung

OETROSMART		Zur Verwendung mit modulierenden Heizungssystemen	Zur Verwendung mit EIN/AUS-Heizungssystemen
Klasse		V	IV
Beitrag zur Raumheizungs-Energieeffizienz	%	3	2

Originalbetriebsanleitung - © Copyright

Alle technischen Daten dieser technischen Anleitungen sowie sämtliche mitgelieferten Zeichnungen und technischen Beschreibungen bleiben unser Eigentum und dürfen ohne unsere vorherige schriftliche Zustimmung nicht vervielfältigt werden. Änderungen vorbehalten.



FR - FRANCE

BDR THERMEA FRANCE
DIRECTION DE LA MARQUE ŒRTLI
6 avenue de Bruxelles
F-68350 DIDENHEIM

ASSISTANCE TECHNIQUE
0 825 825 636 Service 0,15 € / min + prix appel
assistance.technique@oertli.fr

SERVICE CONSOMMATEURS
0 809 400 150 Service gratuit + prix appel
www.oertli.fr



CH - SUISSE - SCHWEIZ - SVIZZERA

MEIER TOBLER AG
Bahnstrasse 24
CH-8603 SCHWERZENBACH
Tél. +41 (0) 44 806 41 41
ServiceLine +41 (0) 800 846 846
info@meiertobler.ch
www.meiertobler.ch

MEIER TOBLER S.A.
Chemin de la Veyre-d'en-Haut B6
CH-1806 ST-LEGIER-LA-CHIESAZ
Tél. +41 (0) 21 943 02 22
ServiceLine +41 (0) 800 846 846
info@meiertobler.ch
www.meiertobler.ch



AT/IT - ÖSTERREICH - SÜD-TIROL
AND OTHER EXPORT COUNTRIES

www.oertli-heizung.com



DE - DEUTSCHLAND

REMEHA GmbH
Rheinerstrasse 151
D-48282 EMSDETTEN
Tél. +49 (0) 2572 / 9161-0
Fax +49 (0) 2572 / 9161-102
info@remeha.de
www.remeha.de



BE - BELGIQUE - BELGIË

REMEHA
Koralenhoeve 10
B-2160 WOMMELGEM
Tél. +32 (0)3 230 71 06
Fax +32 (0)3 354 54 30
info@remeha.be
www.remeha.be

PAR EUROVENT CERTITA CERTIFICATION
NF
SYSTEMES MULTI-ENERGIES
www.marque-nf.com

CE

BDR THERMEA France S.A.S. au capital de 229 288 696 € - 57 rue de la gare - 67580 MERTZWILLER - 833 457 211 RCS Strasbourg