Suisse
fr
Istruzioni in ligua italiana disponibili su richiesta

ŒRTLI



Notice d'installation rapide
Tableau de commande

OEtroCom-3

Table des matières

1 Description du tableau de commande 3
1.1 Description des composants 3
1.2 Description de l'écran d'accueil 3
1.2.1 Signification des icônes affichées à l'écran 3

2 Instructions pour l'utilisateur 5
2.1 Écran d'accueil 5
2.2 Configuration du circuit chauffage 5
2.3 Paramètres de l'eau chaude sanitaire 6
2.4 Paramètres d'affichage 6
2.5 Utilisation du programme horaire pour contrôler la température ambiante 7
2.5.1 Créer un programme horaire pour réguler la température ambiante 7
2.5.2 Définition de l'activité 7
2.5.3 Activer un programme horaire 7

3 Instructions pour l'installateur 9
3.1 Premier démarrage 9
3.2 Menu Ramoneur 9
3.3 Accéder au niveau Installateur 9
3.4 Configuration de l'installation au niveau installateur 10

1 Description du tableau de commande

1.1 Description des composants

Fig.1 Composants du tableau de commande

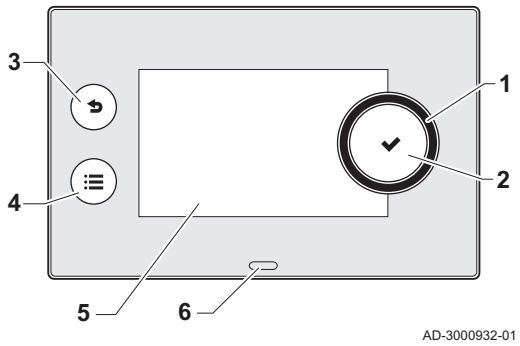

1 Bouton rotatif pour sélectionner une icône, un menu ou un paramètre
2 Bouton ✔ pour valider la sélection
3 Bouton de retour ⮌ pour revenir au niveau ou au menu précédent
4 Bouton de menu ≡ pour retourner au menu principal
5 Écran
6 LED d'indication d'état :
- vert continu = fonctionnement normal
- vert clignotant = avertissement
- rouge fixe = arrêt
- rouge clignotant = verrouillage

1.2 Description de l'écran d'accueil

Cet écran s'affiche automatiquement après le démarrage de l'appareil. Le tableau de commande passe automatiquement en veille (écran noir) si l'écran n'est pas touché pendant 5 minutes. Appuyer sur n'importe lequel des boutons du tableau de commande pour réactiver l'écran.

Pour repasser de n'importe quel menu à l'écran d'accueil, appuyer sur le bouton de retour ⮌ pendant quelques secondes.

Les icônes sur l'écran d'accueil permettent d'accéder rapidement aux menus correspondants. Utiliser le bouton rotatif pour passer au menu souhaité et appuyer sur le bouton ✔ pour confirmer la sélection.

Fig.2 Icônes sur l'écran d'accueil

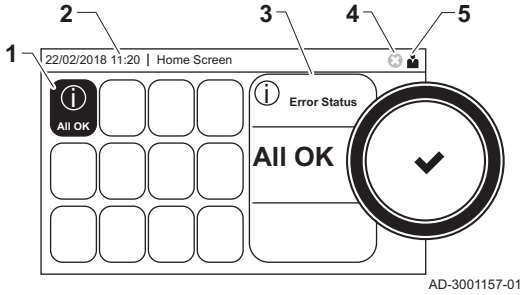

1 Icônes : l'icône sélectionnée est mise en surbrillance
2 Date et heure | Nom de l'écran (position courante dans le menu)
3 Informations sur l'icône sélectionnée
4 Témoin d'erreur (uniquement visible si une erreur a été trouvée)
5 Icône affichant le niveau de navigation :
- : Niveau ramoneur
- : Niveau utilisateur
- : Niveau installateur
  Le niveau installateur est protégé par un code d'accès. Lorsque ce niveau est actif, l'état de l'icône [ ] passe de **OFF** à **ON**.

1.2.1 Signification des icônes affichées à l'écran

Tab.1 Icônes

	Niveau utilisateur		Informations
	Niveau installateur		Affichage des erreurs
	Niveau ramoneur		Réglages du système
	Révision		Pression hydraulique
	Programme horaire		ECS 1
	Remplacement temporaire du programme horaire		ECS 2
	Programme vacances		Dérogation ECS activé
	Manuel		Chaudière gaz
	Mode économique		Niveau de puissance du brûleur (1 à 5 barres, chaque barre représentant 20 %)
	Protection antigel		Brûleur en marche

	Chauffage central en marche		Sonde de température extérieure
	Toutes zones (circuits)		Ballon ECS
	Séjour(1)		Chauffe-eau solaire
	Cuisine(1)		Cascade
	Chambre(1)		Pompe
	Bureau(1)		Vanne à trois voies
	Cave(1)		
(1) Icône réglable en fonction de la zone de chauffage			

2 Instructions pour l'utilisateur

2.1 Écran d'accueil

Tab.2 Menus sélectionnables par l'utilisateur

Icône	Sous-menu	Réglages
	Vacances	Définir la date de début et de fin des vacances, pendant lesquelles la température de l'eau chaude sanitaire et la température ambiante de toutes les zones seront abaissées.
	Marche/Arrêt du chauffage central	Mettre en marche ou arrêter la fonction de chauffage de la chaudière
	Remplissage auto	Affiche la pression hydraulique. Remplir l'installation manuellement si la pression hydraulique est trop basse.
	Configuration des circuits de chauffage	Configurer les réglages par circuit de chauffage
	Réglage ECS	Configurer les températures de l'eau chaude sanitaire
	Réglage Sonde extérieure	Configurer la régulation de température à l'aide de la sonde extérieure
Bouton [≡] > ⚙	Paramètres système	Configurer les réglages de l'affichage

2.2 Configuration du circuit chauffage

Tab.3 Choisir le circuit chauffage à configurer en sélectionnant l'icône [], [], [], [], [], [] ou []

Icône	Sélection rapide de zone	Réglages
	Programmation	Régler le mode de programmation et choisir le programme horaire déjà créé
	Manuel	Passer en mode manuel ; la température ambiante est réglée à une valeur fixe
	Dérogation	Passer en mode dérogation ; la température ambiante est provisoirement modifiée
	Vacances	Régler la date de début et de fin des vacances, pendant lesquelles les températures ambiantes seront abaissées.
	Antigel	Passer en mode hors gel ; la température ambiante minimum protège le système du gel
	Entrer les températures des activités	Régler la température ambiante pour chaque activité du programme horaire. Voir : Utilisation du programme horaire pour contrôler la température ambiante, page 7
⚙	**Configuration de zone**	Accéder aux réglages de la configuration du circuit de chauffage (voir tableau ci-dessous)

Tab.4 Menu étendu de configuration d'un circuit de chauffage ⚙ **Configuration de zone**

Menu Configuration de zone	Réglages
Dérogation	Modifier provisoirement la température ambiante, si nécessaire
Mode Fct Circ	Sélectionner le mode de fonctionnement du chauffage : Programmation, manuel ou hors gel
ConsAmb Circ Manuel	Régler manuellement la température ambiante à une valeur fixe
Programme horaire chauffage	Créer un programme horaire (3 programmes maximum autorisés). Voir : Créer un programme horaire pour réguler la température ambiante, page 7
Entrer les températures des activités	Régler la température ambiante pour chaque activité du programme horaire
CircProgHor choisi	Sélectionner un programme horaire (3 options)

Menu Configuration de zone	Réglages
Programme vacances	Régler la date de début et de fin des vacances et la température réduite pour cette zone
Nommage du circuit	Créer ou modifier le nom du circuit de chauffage
Symbole du circuit	Sélectionner l'icône du circuit de chauffage
Cons Amb circuit	Lire la température ambiante souhaitée du circuit de chauffage
Mes Ambiance circ	Lire la température ambiante réelle du circuit de chauffage
Activité actu circ	Lire l'activité en cours du programme horaire du circuit de chauffage
ModeFct Chauff Circ	Lire le mode de fonctionnement actuel du circuit de chauffage

2.3 Paramètres de l'eau chaude sanitaire

Tab.5 Configurer les paramètres de l'eau chaude sanitaire (ECS) en sélectionnant l'icône [🚿]

Icône	Menu de sélection rapide ECS	Réglages
	Programmation	Régler le programme horaire pour contrôler la température ECS
	Manuel	Passer en mode manuel ; la température ECS est un réglage fixe
	Dérogation eau chaude sanitaire	Passer en mode dérogation : modifier provisoirement la température ECS
	Vacances	Définir la date de début et de fin des vacances, pendant lesquelles la température de l'eau chaude sanitaire sera abaissée
	Hors gel	Activer le mode hors gel pour protéger votre système du gel
	Consigne ECS Confort	Régler la température ECS maximale pour le programme horaire
	Configuration de zone	Configurer les réglages du circuit ECS

Tab.6 Menu étendu de configuration du circuit d'eau chaude sanitaire ⚙ **Configuration de zone**

Menu Configuration de zone	Réglages
Dérogation eau chaude sanitaire	Modifier provisoirement la température ECS, si nécessaire
Programme horaire ECS	Créer un programme horaire (3 programmes maximum autorisés)
Consignes ECS	Régler la température ECS pour le programme horaire
PH ECS sélectionné	Sélectionner un programme horaire (3 options)
Programme vacances	Régler la date de début et de fin des vacances
Etat Auto/Derog ECS	Lire le mode ECS, automatique ou réduit
Mode ECS	Sélectionner le mode de fonctionnement ECS Programmation, manuel ou hors gel
Activité ECS	Lire l'activité ECS en cours du programme horaire

2.4 Paramètres d'affichage

Tab.7 Configurer les paramètres d'affichage en appuyant sur le bouton [☰], puis en sélectionnant **Paramètres système** ⚙

Menu Réglages du système	Réglages
Date et heure	Définir la date et l'heure actuelles.
Pays et langue	Sélectionner le pays et la langue.
Heure d'été	Activer ou désactiver l'heure d'été pour économiser de l'énergie pendant l'été
Contact de l'installateur	Saisir le nom et le numéro de téléphone de l'installateur
Noms des Activités chauffage	Créer les noms des activités du programme horaire
Régler la luminosité de l'écran	Ajuster la luminosité de l'écran
Activer le clic	Activer ou désactiver le son du clic du bouton rotatif

2.5 Utilisation du programme horaire pour contrôler la température ambiante

2.5.1 Créer un programme horaire pour réguler la température ambiante

Un programme horaire permet de faire varier la température ambiante en fonction de l'heure et du jour. La température ambiante est liée à l'activité du programme horaire.

Important
Il est possible de créer jusqu'à trois programmes horaires par zone. Par exemple, vous pouvez créer un programme pour une semaine avec des heures de travail normales et un programme pour une semaine pendant laquelle vous êtes chez vous la majorité du temps.

1. Sélectionner l'icône de la zone à modifier.
2. Sélectionner ⚙ **Configuration de zone > Programme horaire chauffage**.
3. Sélectionner le programme horaire à modifier : **Programme 1**, **Programme 2** ou **Programme 3**.
   ⇨ Les activités programmées le dimanche sont affichées. La dernière activité programmée d'un jour est active jusqu'à la première activité du jour suivant. Au premier démarrage, tous les jours de la semaine ont des activités standard ; **Confort** commençant à 6h00 et **Réduit** commençant à 22h00.
4. Sélectionner le jour de la semaine à modifier.

Fig.3 Jour de la semaine

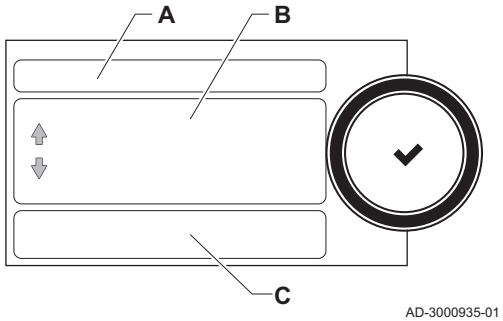

A Jour de la semaine
B Vue d'ensemble des activités programmées
C Liste des actions

5. Exécuter les actions suivantes, si nécessaire :
   5.1. **Modifier** l'heure de début et/ou le contenu d'une activité programmée.
   5.2. **Ajouter** une nouvelle activité.
   5.3. **Supprimer** une activité programmée (sélectionner l'activité **Supprimer**).
   5.4. **Copier** les activités programmées un jour de la semaine vers d'autres jours.
   5.5. **Modifier la température** liée à une activité.

2.5.2 Définition de l'activité

L'activité est le terme utilisé pour programmer les plages horaires d'un programme horaire. Le programme horaire définit la température ambiante des différentes activités de la journée. Une consigne de température est associée à chaque activité. La dernière activité de la journée est valable jusqu'à la première activité du jour suivant.

Fig.4 Activités d'un programme horaire

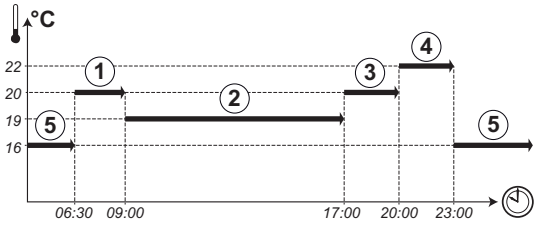

Tab.8 Exemple d'activités

Début de l'activité	Activité	Consigne de température
6h30	Matin(1)	20 °C
9h00	Absence(2)	19 °C
17h00	Confort (3)	20 °C
20h00	Soirée (4)	22 °C
23h00	Réduit (5)	16 °C

2.5.3 Activer un programme horaire

Pour utiliser un programme horaire, il faut activer le mode de fonctionnement **Programmation**. Cette activation s'effectue séparément pour chaque zone.

1. Sélectionner l'icône de la zone à modifier.

2. Sélectionner **Programmation**.
3. Sélectionner le programme horaire **Programme 1**, **Programme 2** ou **Programme 3**.

3 Instructions pour l'installateur

3.1 Premier démarrage

Menu de mise en service	Message	Réglage
Affichage automatique après première installation et démarrage de la chaudière	**Sélectionner le pays**	Pays dans lequel la chaudière est installée
	Sélectionner la langue	Langue préférée
	Activer l'heure d'été	OFF
	Date et heure	Année/Mois/Jour

3.2 Menu Ramoneur

Sélectionner l'icône [🧹] pour ouvrir le menu Ramoneur. Le menu **choix de mode de test** s'affiche :

Fig.5 Test de charge

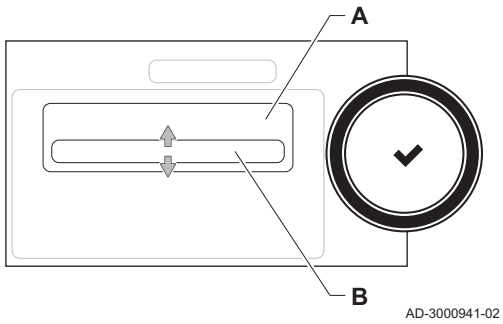

A choix de mode de test
B Mode test de charge

Tab.9 Tests de charge dans le menu Ramoneur 🧹

Modifier le mode test de charge	Réglages
Arrêt	Aucun test
Puissance mini	Test à charge partielle
Puissance maxi Chauffage	Test à pleine charge pour le mode chauffage
Puissance maxi ECS	Test à pleine charge pour le mode chauffage + eau chaude sanitaire

Tab.10 Réglages du test de charge

Menu Test de charge	Réglages
ÉtatModeCheminée	Sélectionner le test de charge pour démarrer le test.
T Départ	Lire la température de départ du chauffage
T retour	Lire la température de retour du chauffage
Vitesse ventilateur	Lire la vitesse de ventilateur réelle
Courant d'ionisation	Lire le courant de flamme réel
Vit ventil max CC	Ajuster la vitesse maximum du ventilateur en mode chauffage
Vit min ventil	Ajuster la vitesse minimum du ventilateur en mode chauffage + eau chaude sanitaire
Vit ventil démarrage	Ajuster la vitesse départ du ventilateur

3.3 Accéder au niveau Installateur

Certains paramètres susceptibles d'influer sur le fonctionnement de la chaudière sont protégés par un code d'accès. Seul l'installateur est autorisé à modifier ces paramètres.

1. Sélectionner l'icône [🔧].

2. Saisir le code : 0012
   ⇨ Lorsque le niveau installateur est actif, l'état de l'icône [ ] passe de **Arrêt** à **Marche**.
3. Pour quitter le niveau installateur, sélectionner l'icône [ ] > **Confirmer**.

Lorsque le tableau de commande n'est pas utilisé pendant 30 minutes, le niveau installateur est désactivé automatiquement.

3.4 Configuration de l'installation au niveau installateur

Configurer l'installation en appuyant sur le bouton [ ], puis en sélectionnant **Configuration de l'installation** Sélectionner l'unité de commande ou la carte électronique à configurer.

Tab.11 CU-GH08

Zone ou fonction	Description
ECS interne (**Zone DHW primary Com**)	Eau chaude sanitaire produite par la chaudière
CIRCA	Circuit chauffage
Auto remplissage CC	Ajuster ou démarrer le dispositif de remplissage automatique
Gas Fired Heat Engin	Chaudière gaz
Fonction tps douche	Activer la fonction temps de douche

Tab.12 SCB-10

Zone ou fonction	Description
CIRCA	Circuit chauffage A
CIRCB	Circuit chauffage B
DHW	Circuit d'eau chaude sanitaire externe
CIRCC	Circuit chauffage C
Entrée 0-10V	Signal d'entrée 0-10 V
Entrée digitale	Signal d'entrée numérique
Entrée analogique	Signal d'entrée analogique
Gestion product. B	Gestion de plusieurs chaudières en cascade
Programme horaire ballon tampon	Activer un ballon tampon avec une ou deux sondes
Outdoor sensor	Sonde extérieure
Status de l'appareil	Information d'état de la carte électronique SCB-10

Tab.13 Configuration d'une zone ou fonction sur la carte CU-GH08 ou SCB-10

Paramètres, compteurs et signaux	Description
Paramètres	Régler les paramètres au niveau installateur
Compteurs	Lire les compteurs au niveau installateur
Signaux	Lire les signaux au niveau installateur
Para. Avancés	Régler les paramètres au niveau installateur avancé
Cpt. Avancés	Lire les compteurs au niveau installateur avancé
Sign. Avancés	Lire les signaux au niveau installateur avancé

ŒRTLI

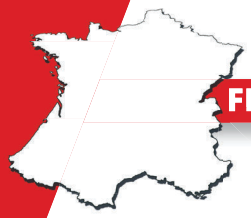

FR - FRANCE

ŒRTLI THERMIQUE S.A.S.
DIRECTION DES VENTES FRANCE
Z.I. de Vieux-Thann
2 avenue Josué Heilmann • BP 50018
F-68801 THANN CEDEX

ASSISTANCE TECHNIQUE
0 825 825 636 Service 0,15 € / min + prix appel
Fax +33 (0)3 89 37 69 35
assistance.technique@oertli.fr

SERVICE CONSOMMATEURS
0 825 95 97 97 Service 0,15 € / min + prix appel
www.oertli.fr



CH - SUISSE - SCHWEIZ - SVIZZERA

MEIER TOBLER AG
Bahnstrasse 24
CH-8603 SCHWERZENBACH
Tél. +41 (0) 44 806 41 41
ServiceLine +41 (0) 800 846 846
info@meiertobler.ch
www.meiertobler.ch

MEIER TOBLER S.A.
Chemin de la Veyre-d'en-Haut B6
CH-1806 ST-LEGIER-LA-CHIESAZ
Tél. +41 (0) 21 943 02 22
ServiceLine +41 (0) 800 846 846
info@meiertobler.ch
www.meiertobler.ch



AT/IT - ÖSTERREICH - SÜD-TIROL

www.oertli-heizung.com



DE - DEUTSCHLAND

REMEHA GmbH
Rheinerstrasse 151
D-48282 EMSDETTEN
Tél. +49 (0) 2572 / 9161-0
Fax +49 (0) 2572 / 9161-102
info@remeha.de
www.remeha.de



BE - BELGIQUE - BELGIË

REMEHA
Koralenhoeve 10
B-2160 WOMMELGEM
Tél. +32 (0)3 230 71 06
Fax +32 (0)3 354 54 30
info@remeha.be
www.remeha.be

CE