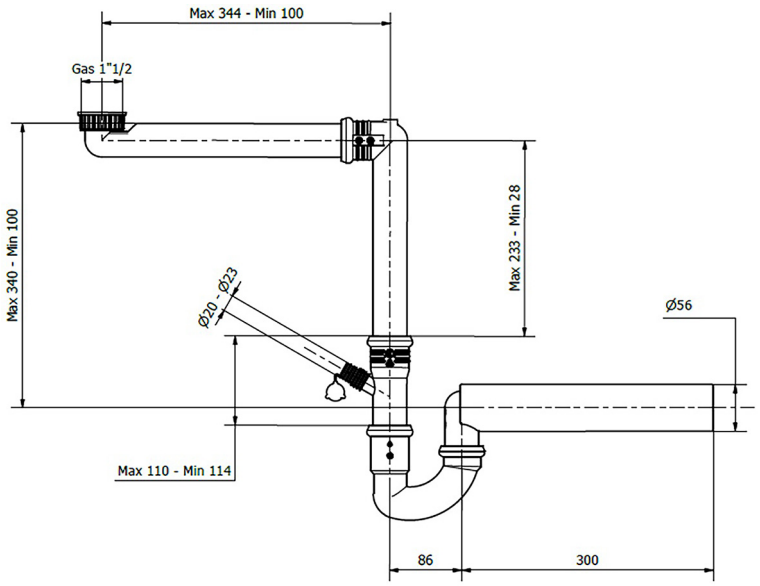
Max 344 - Min 100
Gas 1"1/2
Max 340 - Min 100
Max 233 - Min 28
Ø20 - Ø23
Ø56
Max 110 - Min 114
86
300

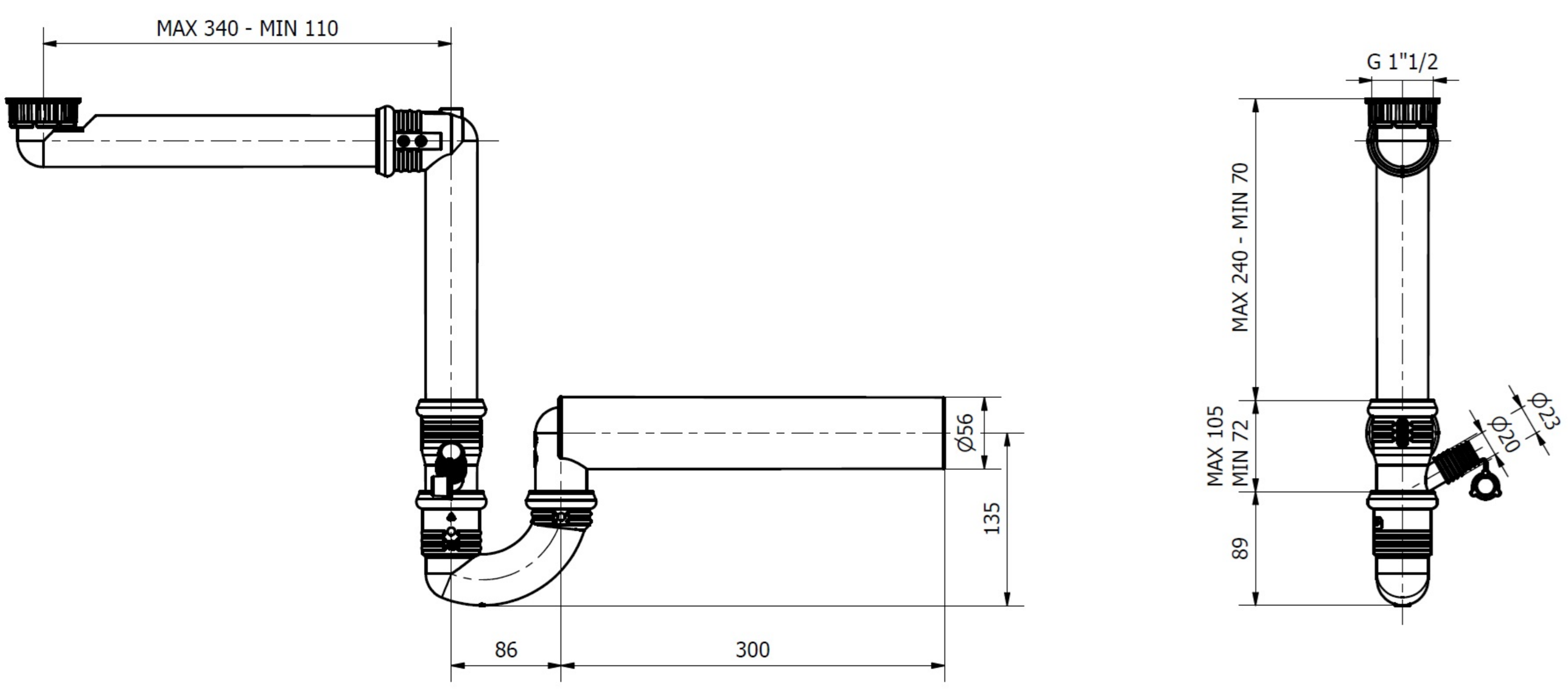
MAX 340 - MIN 110
Ø56
135
86
300
G 1"1/2
MAX 240 - MIN 70
MAX 105
MIN 72
89
Φ20
Φ23