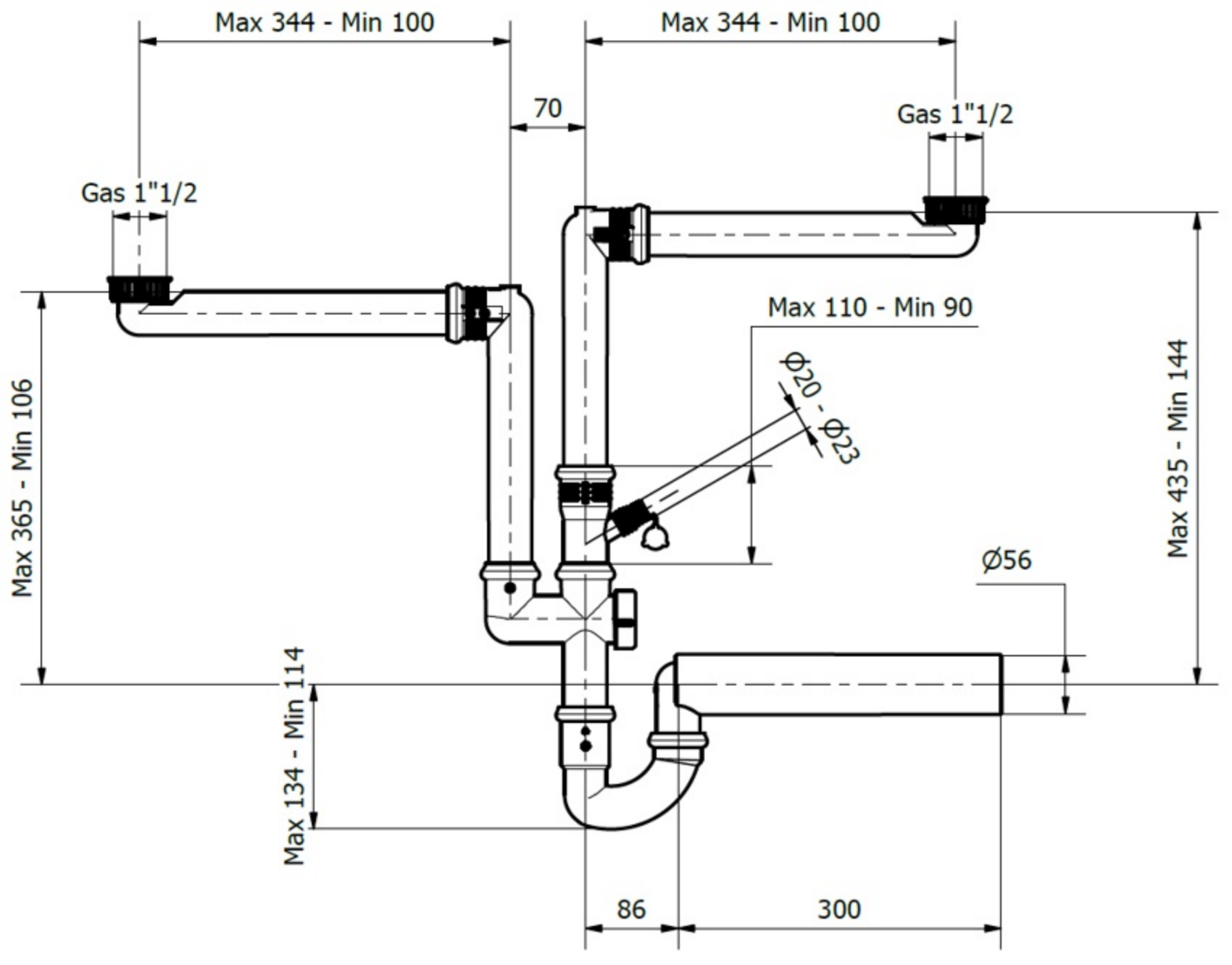
Max 344 - Min 100
Max 344 - Min 100
70
Gas 1"1/2
Gas 1"1/2
Max 110 - Min 90
Φ20 - Φ23
Max 365 - Min 106
Max 435 - Min 144
Ø56
Max 134 - Min 114
86
300

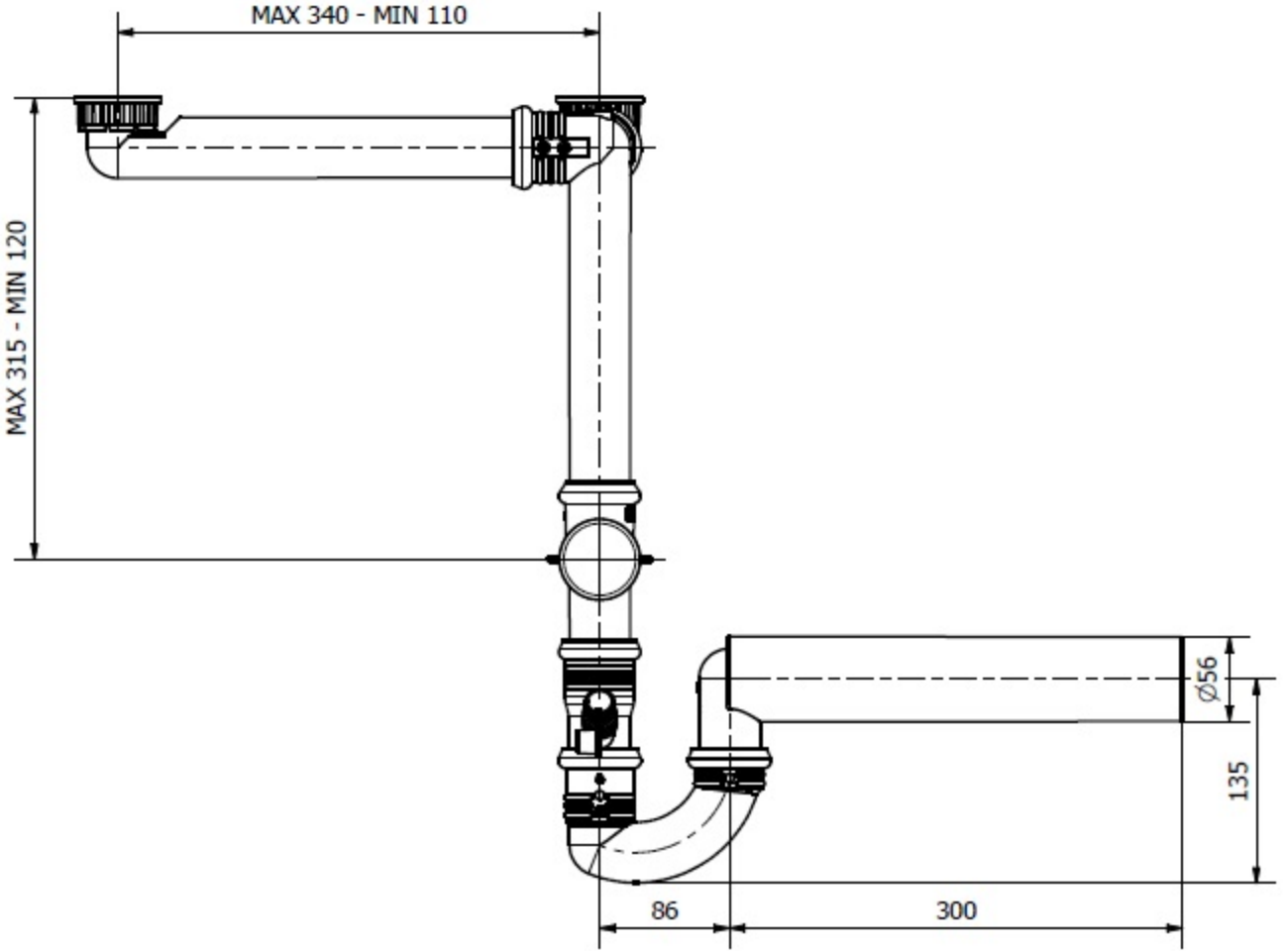
MAX 340 - MIN 110
MAX 315 - MIN 120
Ø56
135
86
300

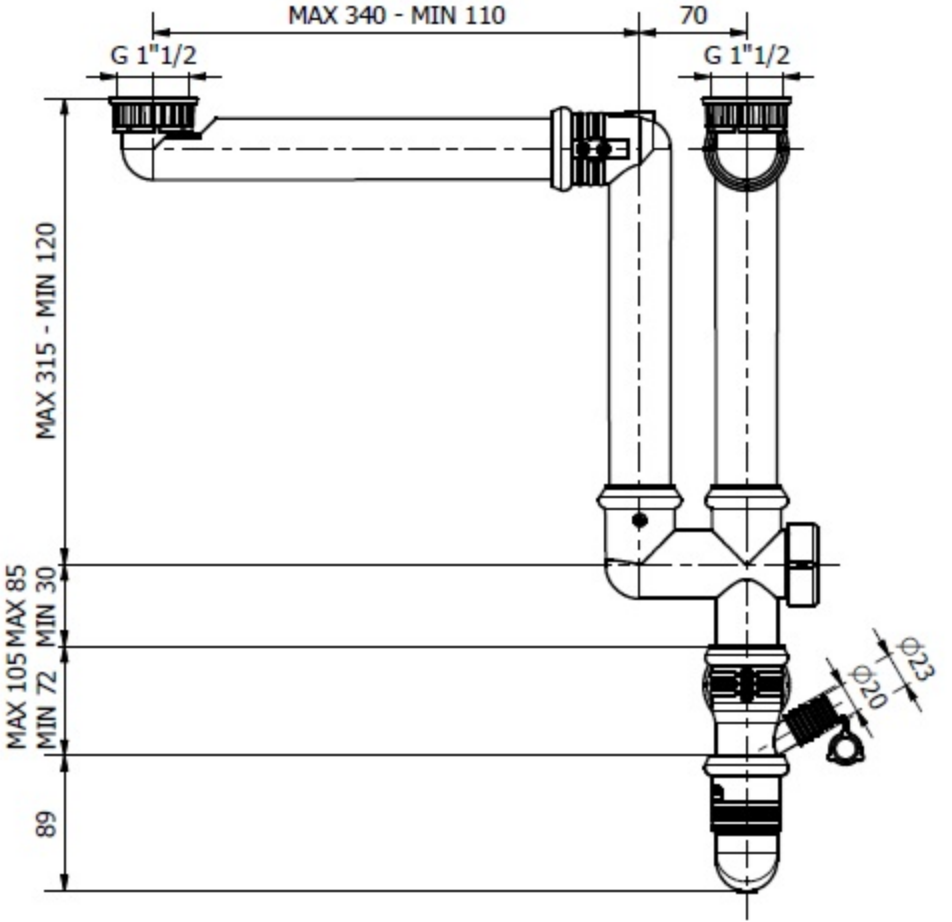
MAX 340 - MIN 110
70
G 1"1/2
G 1"1/2
MAX 315 - MIN 120
MAX 85
MIN 30
MAX 105
MIN 72
89
Φ23
Φ20