KWC WAMAS 2.0



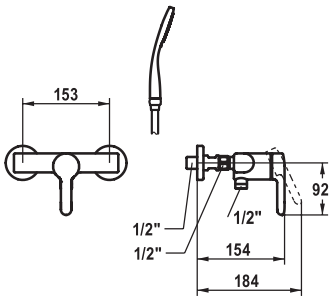

KWC-No.	Surface
21.472.010.000	chromeline
AD 153, avec douchette et flexible	
21.472.310.000	chromeline
AD 153, sans douchette et flexible	
21.472.010.000OG	chromeline
AD 153, sans raccords, sans douchette et flexible	

Douche

Mitigeur à levier
- Anti-refoulement intégré
- KWC cartouche M 35 OP
  - avec technique à disques céramique
  - réglage de débit et de température continu
  - limitation de température
- Raccords avec pointeaux d'arrêt ½" x ½" L 40
- Livraison:
  - Douchette KWC FIT-S 26.000.113.000
  - Flexible de douchette 1800 mm, en plastique 26.001.014.000