KWC WAMAS 2.0



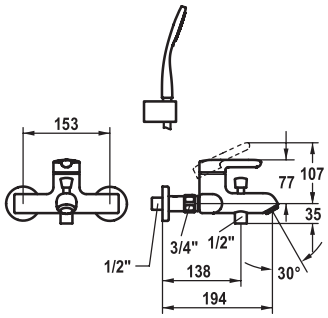

KWC-No.	Surface
20.472.013.000	chromeline
AD 153, A 195, avec douchette, flexible et support	
20.472.313.000	chromeline
AD 153, A 195, sans douchette, flexible et support	
20.472.013.000OG	chromeline
AD 153, A 195, sans raccords, sans douchette, flexible et support	

Baignoire

Mitigeur à levier
- Inverseur automatique
- Anti-refoulement intégré
- Bec fixe
  – Neoperl® Perlator® SSR, régulateur de jet orientable
- KWC cartouche M 35 OP
  – avec technique à disques céramique
  – réglage de débit et de température continu
  – limitation de température
- Raccords avec pointeaux d'arrêt ½" x ¾" L 40
- Livraison:
  – Douchette KWC FIT-S 26.000.113.000
  – Support de douchette 26.000.622.000
  – Flexible de douchette 1800 mm, en plastique 26.001.014.000