KWC WAMAS 2.0



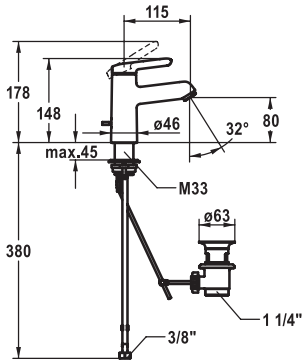

KWC-No.	Superfici
12.478.041.000FL	chromeline

A 115, tubi flessibili di collegamento, con piletta

12.478.051.000FL	chromeline

A 115, tubi flessibili di collegamento, senza piletta

Lavabo

Miscelatore a leva
- EcoProtect - risparmio idrico
- Bocca fissa
  – Neoperl® Cascade® SSR
- KWC cartuccia M 35 OP
  – con tecnica a dischi in ceramica
  – regolazione continua della portata e della temperatura
  – limitazione della temperatura
- Tubi flessibili di collegamento ⅜"
- QuickInstallation - Fissaggio tramite raccordo filettato con viti di arresto
- Foratura ø35 mm
- Entità di fornitura:
  – Valvola di scarico KWC Z.538.581.000

Portata 5 l/min (3 bar)
Classe di silenziosità per la rubinetteria I

Con riserva di modifiche di assortimento, di modello e di soluzioni tecniche. Misure in mm.