KWC WAMAS 2.0



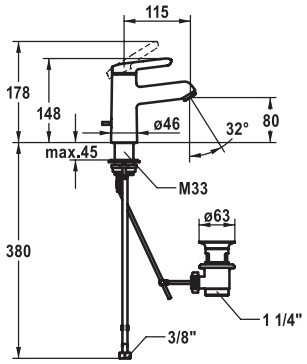

KWC-No.	Superfici
12.478.031.000FL	chromeline
A 115, tubi flessibili di collegamento, con piletta	
12.478.071.000FL	chromeline
A 115, tubi flessibili di collegamento, senza piletta	

Lavabo
CoolFix

COOLFIX smart energy saver

Miscelatore a leva
- CoolFix - Erogazione dell'acqua fredda con leva in posizione centrale
- EcoProtect - risparmio idrico
- Bocca fissa
  – Neoperl® Cascade® SSR
- KWC cartuccia M 35 OP
  – con tecnica a dischi in ceramica
  – regolazione continua della portata e della temperatura
  – limitazione della temperatura
- Tubi flessibili di collegamento ⅜"
- QuickInstallation - Fissaggio tramite raccordo filettato con viti di arresto
- Foratura ø35 mm
- Entità di fornitura:
  – Valvola di scarico KWC Z.538.581.000

ENERG IE IA
A
B
C
D
E
F
G
12/2010 SuisseEnergie

Portata 5 l/min (3 bar)
Classe di silenziosità per la rubinetteria I

Con riserva di modifiche di assortimento, di modello e di soluzioni tecniche. Misure in mm.