KWC WAMAS 2.0



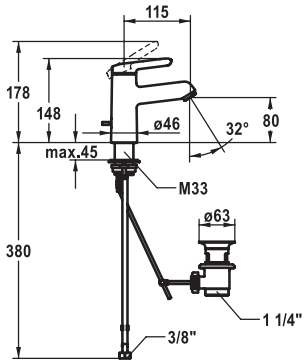

KWC-No.	Surface
12.478.031.000FL	chromeline
A 115, raccordements flexibles, avec vidage	
12.478.071.000FL	chromeline
A 115, raccordements flexibles, sans vidage	

Lavabo
CoolFix

COOLFIX smart energy saver

Mitigeur à levier
- CoolFix - l'eau froide en position centrale
- EcoProtect - économiseur d'eau
- Bec fixe
  – Neoperl® Cascade® SSR
- KWC cartouche M 35 OP
  – avec technique à disques céramique
  – réglage de débit et de température continu
  – limitation de température
- Raccordements flexibles ⅜"
- QuickInstallation - Fixation à l'aide de raccords filetés avec vis de blocage
- Perçage utile ø35 mm
- Livraison:
  – Garniture de vidage KWC Z.538.581.000

Débit 5 l/min (3 bar)
Groupe de bruit pour la robinetterie I

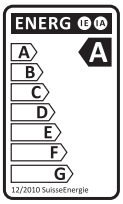

Modifications de gamme, de modèles et des caractéristiques techniques réservées. Mesures en mm.